Узел

Размещение круглого проводника на плоской кровле, парапете и стене.

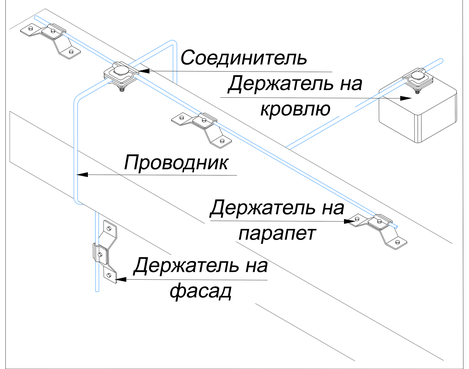

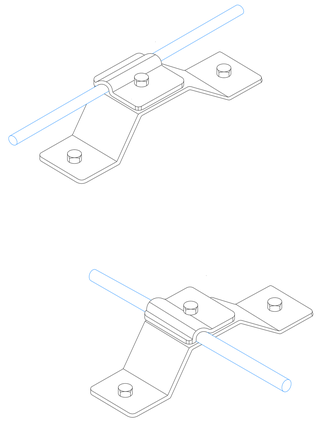

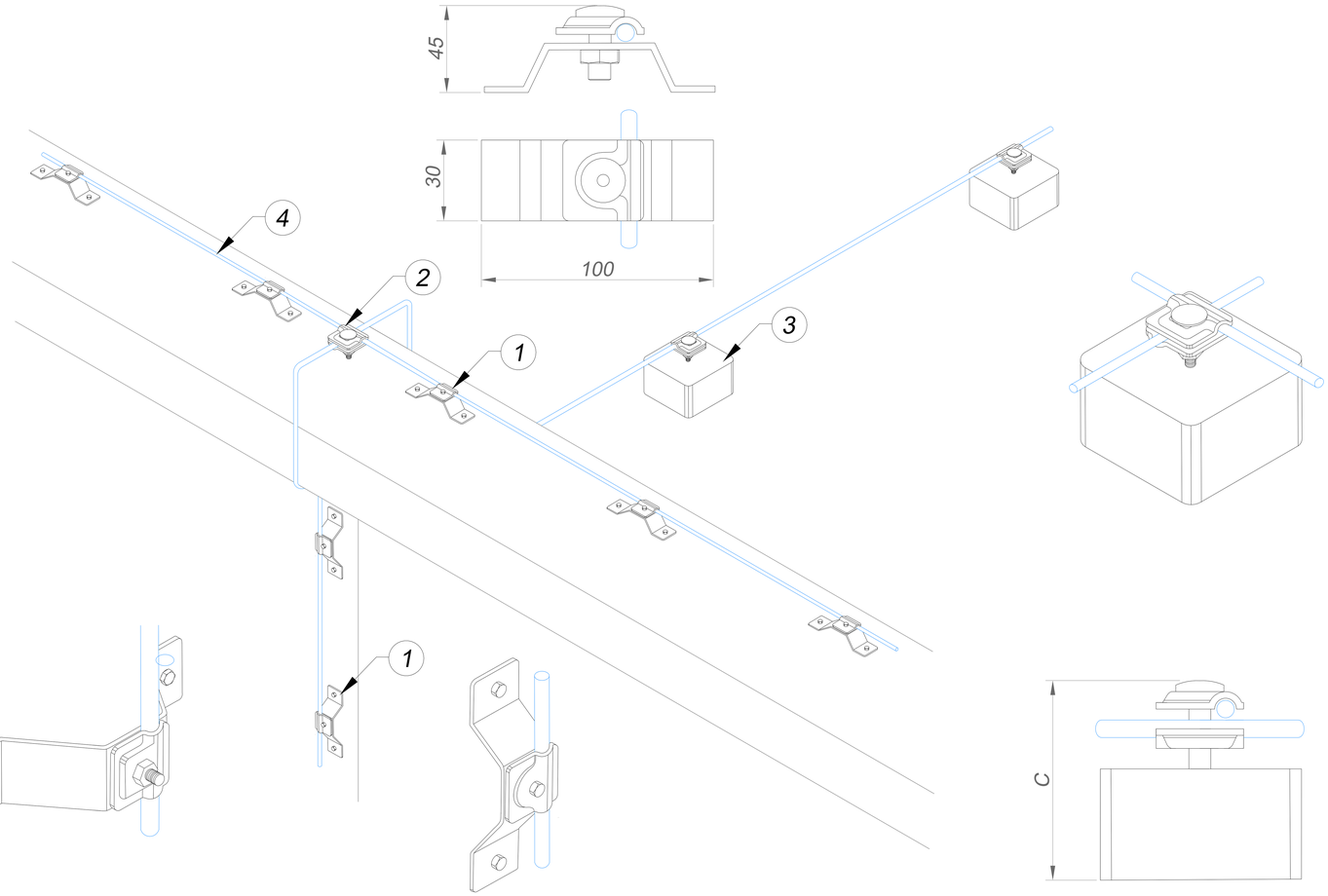

Примечания:

Использовать для прокладки круглого проводника

Для фиксации проводника в держателе использовать ключ

Расстояние между держателями 100-150 см.

Между кровлей и держателем на парапет проложить гермоленту

Название	Материал	Артикул	Вес/кг.
2.Соединители универсальные для проводника Ø6-Ø10 мм.	Оцинкованная сталь	GR410011	0,11
	Медь	GR410012	0,13
	Нержавеющая сталь	GR410013	0,11
	Алюминий	GR410015	0,07
	Латунь	GR410016	0,12

№	Название	Для проводника	Размер AxBxC	Артикул: Бетон	Бетон в изоляции	Бетон в пластике	Бетон в резине	Вес/кг.
3.1	Держатель проволоки Ø8-Ø10 мм. для плоской кровли (негорючий)	Ø6-Ø10 мм.	100x100x100 мм.	GR320101	GR320102	GR320103	GR320104	1,20
3.2	Держатель круглого проводника Ø8-Ø10 мм. для плоской кровли (негорючий)	Ø6-Ø10 мм.	150x150x100 мм.	GR320201	GR320202	GR320203	GR320204	3,10
3.3	Держатель проводника Ø8-Ø10 мм. для плоской кровли (негорючий)	Ø6-Ø10 мм.	200x200x100 мм.	GR320301	GR320302	GR320303	GR320304	5,50

1.Держатель для молниезащиты
2.Соединитель
3.Держатель для плоской кровли
4.Проводник

Название	Материал	Артикул	Вес/кг.
4.Круглый проводник проволока Ø8 мм.	Оцинкованная сталь	GR510081	0,40
	Медь	GR510082	0,45
	Нержавеющая сталь	GR510083	0,40
	Алюминий	GR510085	0,22

1.Держатель для молниезащиты

2.Соединитель

3.Держатель для плоской кровли

4.Проводник

Изм.	Лист	N докум.	Подп.	Дата
Разраб.		Володько М.И.		
Пров.		Шпак А.А.		
Н. контр.		Шпак А.А.		
Утв.		Бродников М.И.		

Альбом типовых технических решений для устройства молниезащиты и заземления

Система молниезащиты и заземления

Стадия	Лист	Листов
РД	9	43

Размещение круглого проводника на плоской кровле, парапете и стене.

ООО "СтройПлаза"
gromostar.ru
+7(999)595-44-55

Подп. и дата | Инв.N дубл. | Взам. инв.N | Подп. и дата | Инв.N подл.

Узел

Размещение проводника на парапете, стене и подключение лестницы.

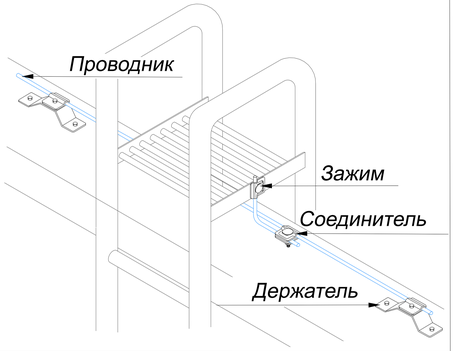

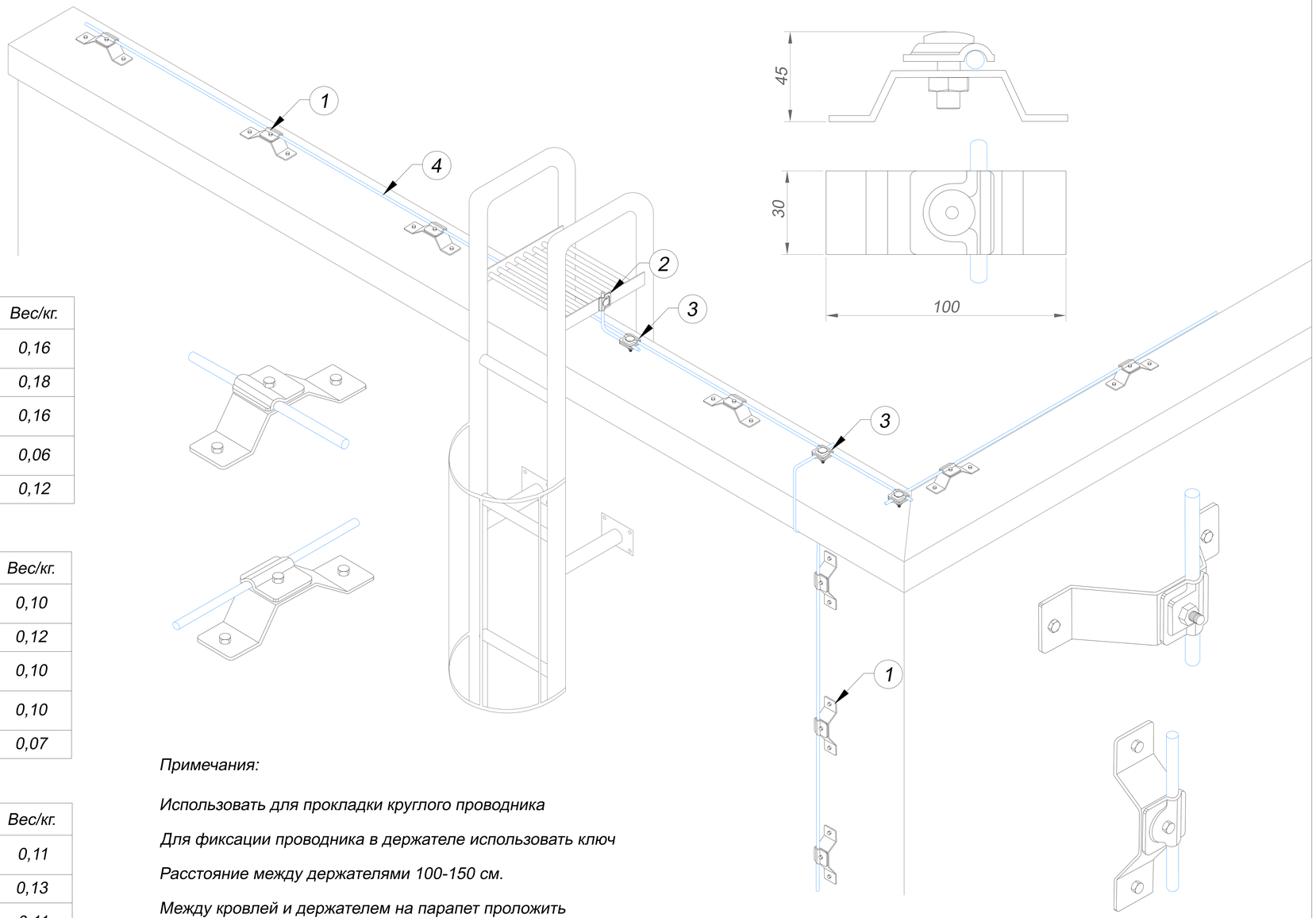

Название	Материал	Артикул	Вес/кг.
1.Держатель для молниезащиты проводника Ø6-Ø10 мм. (не горючий)	Оцинкованная сталь	GR310601	0,16
	Медь	GR310602	0,18
	Нержавеющая сталь	GR310603	0,16
	Окрашенная сталь	GR310604	0,06
	Алюминий	GR310605	0,12

Название	Материал	Артикул	Вес/кг.
2.Держатель- зажим проводника Ø6-Ø10 мм.	Оцинкованная сталь	GR310951	0,10
	Медь	GR310952	0,12
	Нержавеющая сталь	GR310953	0,10
	Окрашенная сталь	GR310954	0,10
	Алюминий	GR310955	0,07

Название	Материал	Артикул	Вес/кг.
3.Соединители универсальные для проводника Ø6-Ø10 мм.	Оцинкованная сталь	GR410011	0,11
	Медь	GR410012	0,13
	Нержавеющая сталь	GR410013	0,11
	Алюминий	GR410015	0,07
	Латунь	GR410016	0,12

Название	Материал	Артикул	Вес/кг.
4.Круглый проводник проволока Ø8 мм.	Оцинкованная сталь	GR510081	0,40
	Медь	GR510082	0,45
	Нержавеющая сталь	GR510083	0,40
	Алюминий	GR510085	0,22

Примечания:

Использовать для прокладки круглого проводника

Для фиксации проводника в держателе использовать ключ

Расстояние между держателями 100-150 см.

Между кровлей и держателем на парапет проложить гермоленту

1.Держатель для молниезащиты

2.Держатель-зажим

3.Соединитель

4.Проводник

Подп. и дата

Инв.N дубл.

Взам. инв.N

Подп. и дата

Инв.N подл.

Изм.	Лист	N докум.	Подп.	Дата
Разраб.		Володько М.И.		
Пров.		Шпак А.А.		
Н. контр.		Шпак А.А.		
Утв.		Бродников М.И.		

Альбом типовых технических решений для устройства молниезащиты и заземления

Система молниезащиты и заземления

Стадия	Лист	Листов
РД	10	43

Размещение проводника на парапете, стене и подключение лестницы.

ООО "СтройПлаза"
gromostar.ru
+7(999)595-44-55