Узел

Соединители параллельные для проводника

Соединители параллельные для проводника 2 пластины, 2 болта

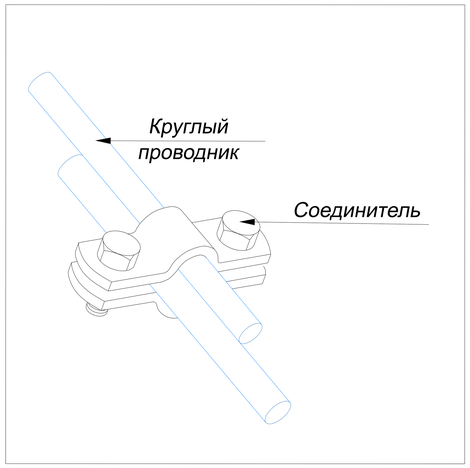

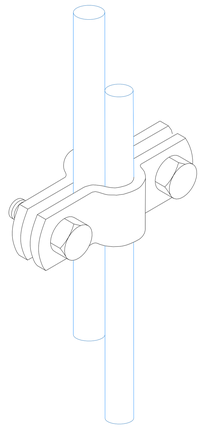

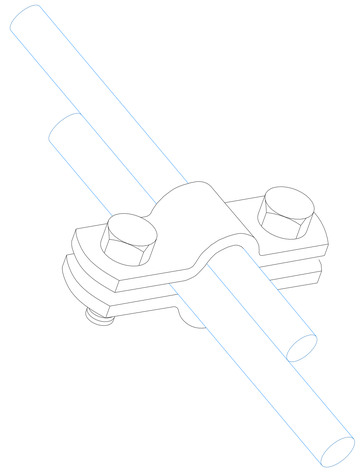

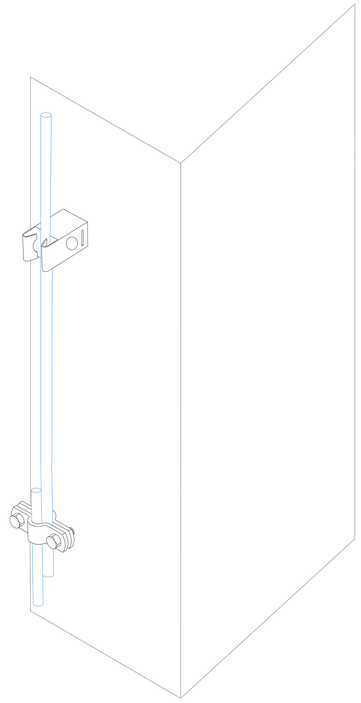

1. Соединители параллельные для проводника 2 пластины, 2 болта

Название	Для проводника мм.	Артикул:					Вес/кг.
		Оцинкованная сталь	Медь	Нержавеющая сталь	Алюминий	Латунь	
Соединители параллельные для проводника 2 пластины, 2 болта	Ø6-Ø10 мм.	GR410211	GR410212	GR410213	GR410215	GR410216	0,45
	Ø3-Ø6 мм.	GR410221	GR410222	GR410223	GR410225	GR410226	0,45
	Ø12-Ø16 мм.	GR410231	GR410232	GR410233	GR410235	GR410236	0,45

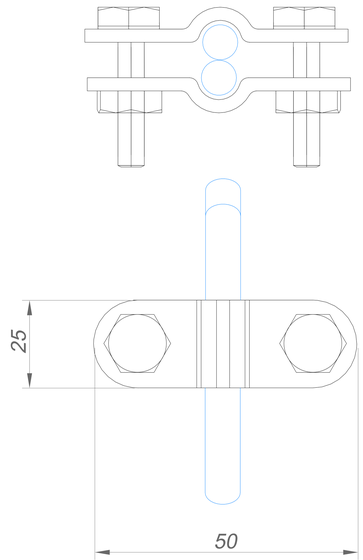

2. Круглый проводник проволока

Название	Диаметр проводника мм.	Артикул:						Вес/кг.
		Оцинкованная сталь	Медь	Нержавеющая сталь	Окращенная сталь	Алюминий	Изолированная сталь	
Круглый проводник проволока в бухте	Ø6	GR510061	GR510062	GR510063	GR510064	GR510065	GR510068	0,22
	Ø8	GR510081	GR510082	GR510083	GR510084	GR510085	GR510088	0,41
	Ø10	GR510101	GR510102	GR510103	GR510104	GR510105	GR510108	0,62

Примечания:
Использовать для параллельного соединения проводника

Для фиксации болтов использовать ключ

Надежное соединение благодаря двум болтам

Изм.	Лист	N докум.	Подп.	Дата
Разраб.		Володько М.И.		
Пров.		Шпак А.А.		
Н. контр.		Шпак А.А.		
Утв.		Бродников М.И.		

Альбом типовых технических решений для устройства молниезащиты и заземления

Система молниезащиты и заземления

Стадия	Лист	Листов
РД	6	52

Соединители параллельные для проводника 2 пластины, 2 болта

ООО "СтройПлаза"
gromostar.ru
+7(999)595-44-55

Подп. и дата | Инв.N дубл. | Взам. инв.N | Подп. и дата | Инв.N подл.

Узел

Соединители параллельные для проводника

Соединители параллельные для проводника 3 пластины, 2 болта

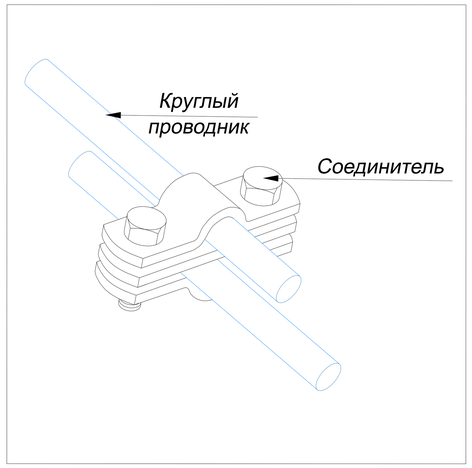

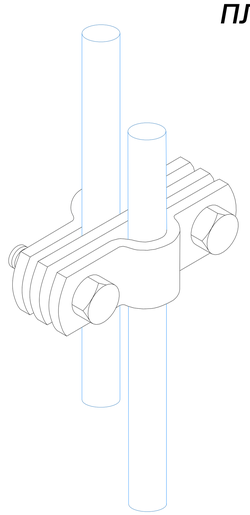

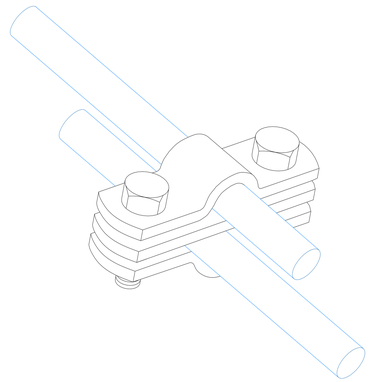

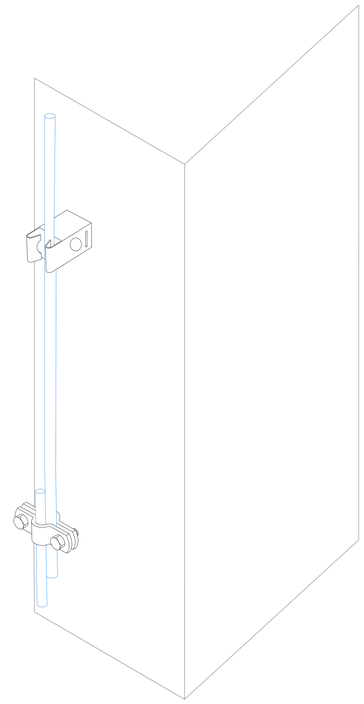

1. Соединители параллельные для проводника 3 пластины, 2 болта

Название	Для проводника мм.	Артикул:					Вес/кг.
		Оцинкованная сталь	Медь	Нержавеющая сталь	Алюминий	Латунь	
Соединители параллельные для проводника 3 пластины, 2 болта	Ø6-Ø10 мм.	GR410311	GR410312	GR410313	GR410315	GR410316	0,45
	Ø3-Ø6 мм.	GR410321	GR410322	GR410323	GR410325	GR410326	0,45
	Ø12-Ø16 мм.	GR410331	GR410332	GR410333	GR410335	GR410336	0,45

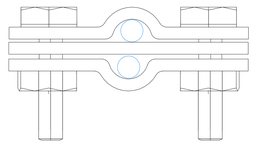

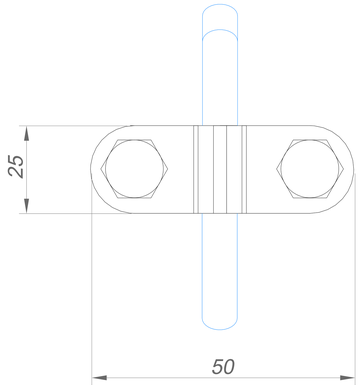

2. Круглый проводник проволока

Название	Диаметр проводника мм.	Артикул:						Вес/кг.
		Оцинкованная сталь	Медь	Нержавеющая сталь	Окращенная сталь	Алюминий	Изолированная сталь	
Круглый проводник проволока в бухте	Ø6	GR510061	GR510062	GR510063	GR510064	GR510065	GR510068	0,22
	Ø8	GR510081	GR510082	GR510083	GR510084	GR510085	GR510088	0,41
	Ø10	GR510101	GR510102	GR510103	GR510104	GR510105	GR510108	0,62

Примечания:
Использовать для параллельного соединения проводника

Для фиксации болтов использовать ключ

Надежное соединение благодаря двум болтам

Изм.	Лист	N докум.	Подп.	Дата
Разраб.		Володько М.И.		
Пров.		Шпак А.А.		
Н. контр.		Шпак А.А.		
Утв.		Бродников М.И.		

Альбом типовых технических решений для устройства молниезащиты и заземления

Система молниезащиты и заземления

Стадия	Лист	Листов
РД	7	52

Соединитель параллельный для проводника 3 пластины, 2 болта

ООО "СтройПлаза"
gromostar.ru
+7(999)595-44-55

Подп. и дата | Инв.N дубл. | Взам. инв.N | Подп. и дата | Инв.N подл.