Узел

Соединители для круглого проводника

Соединители для круглого проводника 2 пластины, 4 болта

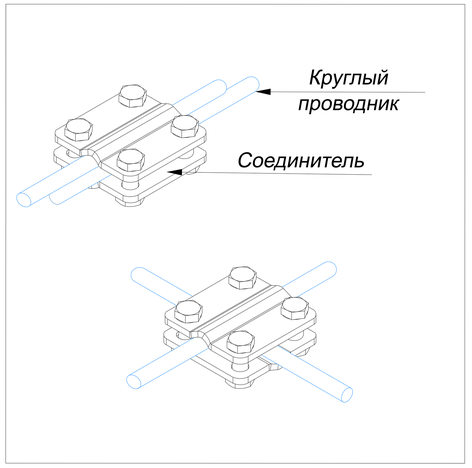

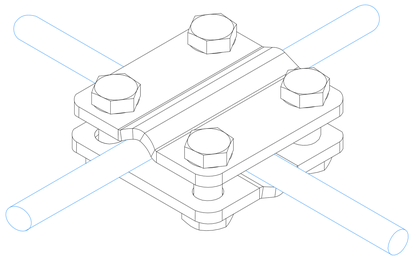

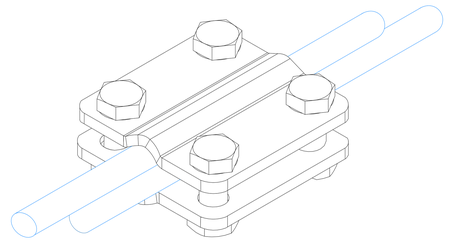

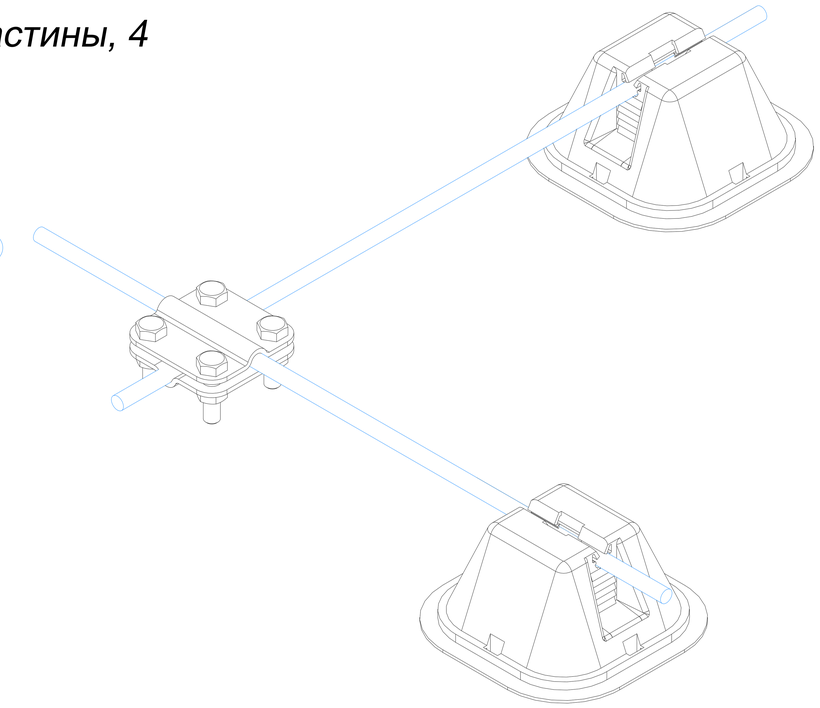

1. Соединители для круглого проводника 2 пластины, 4 болта

Название	Для проводника мм.	Артикул:					Вес/кг.
		Оцинкованная сталь	Медь	Нержавеющая сталь	Алюминий	Латунь	
Соединители для круглого проводника 2 пластины, 4 болта	Ø6-Ø10 мм.	GR410411	GR410412	GR410413	GR410415	GR410416	0,45
	Ø3-Ø6 мм.	GR410421	GR410422	GR410423	GR410425	GR410426	0,45
	Ø12-Ø16 мм.	GR410431	GR410432	GR410433	GR410435	GR410436	0,45

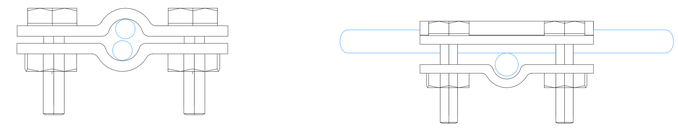

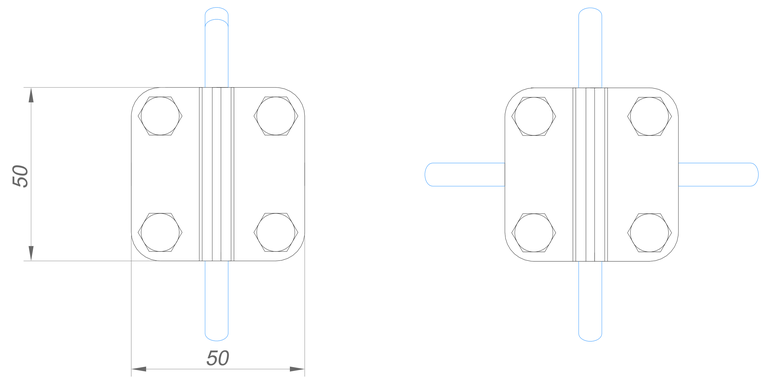

2. Круглый проводник проволока

Название	Диаметр проводника мм.	Артикул:						Вес/кг.
		Оцинкованная сталь	Медь	Нержавеющая сталь	Окращенная сталь	Алюминий	Изолированная сталь	
Круглый проводник проволока в бухте	Ø6	GR510061	GR510062	GR510063	GR510064	GR510065	GR510068	0,22
	Ø8	GR510081	GR510082	GR510083	GR510084	GR510085	GR510088	0,41
	Ø10	GR510101	GR510102	GR510103	GR510104	GR510105	GR510108	0,62

Примечания:
Использовать для крестового или параллельного соединения проводника

Для фиксации болтов использовать ключ

Надежное соединение четырьмя болтами

Изм.	Лист	N докум.	Подп.	Дата
Разраб.		Володько М.И.		
Пров.		Шпак А.А.		
Н. контр.		Шпак А.А.		
Утв.		Бродников М.И.		

Альбом типовых технических решений для устройства молниезащиты и заземления

Система молниезащиты и заземления

Стадия	Лист	Листов
РД	8	52

Соединители для круглого проводника 2 пластины, 4 болта

ООО "СтройПлаза"
gromostar.ru
+7(999)595-44-55

Подп. и дата | Инв.N дубл. | Взам. инв.N | Подп. и дата | Инв.N подл.

Узел

Соединители для круглого проводника

Соединители для круглого проводника 3 пластины, 4 болта

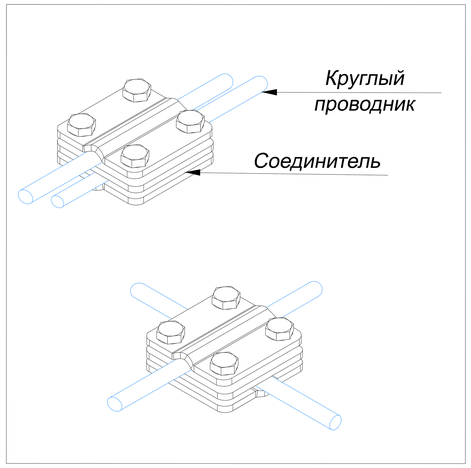

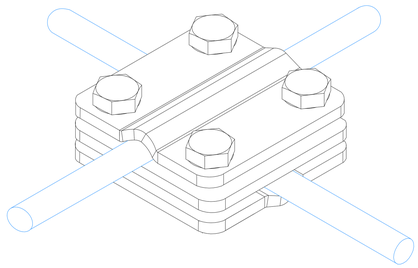

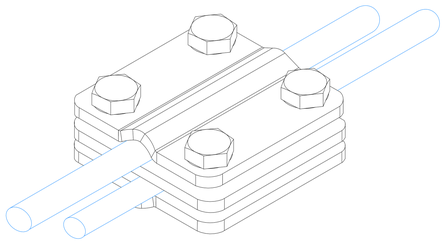

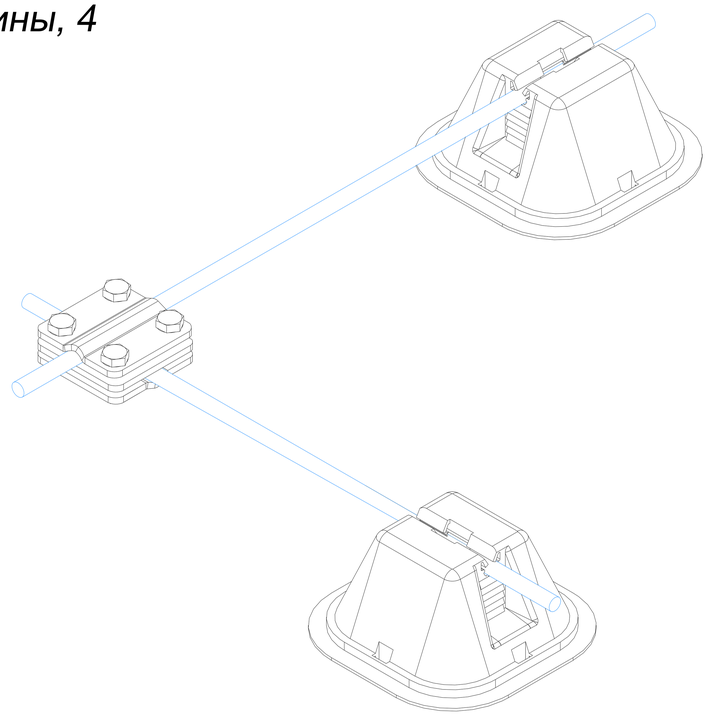

1. Соединители для круглого проводника 3 пластины, 4 болта

Название	Для проводника мм.	Артикул:					Вес/кг.
		Оцинкованная сталь	Медь	Нержавеющая сталь	Алюминий	Латунь	
Соединители для круглого проводника 3 пластины, 4 болта	Ø6-Ø10 мм.	GR410511	GR410512	GR410513	GR410515	GR410516	0,45
	Ø3-Ø6 мм.	GR410521	GR410522	GR410523	GR410525	GR410526	0,45
	Ø12-Ø16 мм.	GR410531	GR410532	GR410533	GR410535	GR410536	0,45

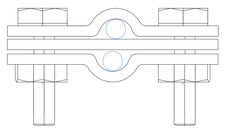

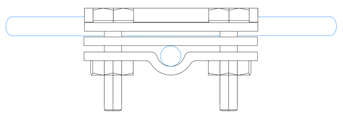

2. Круглый проводник проволока

Название	Диаметр проводника мм.	Артикул:						Вес/кг.
		Оцинкованная сталь	Медь	Нержавеющая сталь	Окращенная сталь	Алюминий	Изолированная сталь	
Круглый проводник проволока в бухте	Ø6	GR510061	GR510062	GR510063	GR510064	GR510065	GR510068	0,22
	Ø8	GR510081	GR510082	GR510083	GR510084	GR510085	GR510088	0,41
	Ø10	GR510101	GR510102	GR510103	GR510104	GR510105	GR510108	0,62

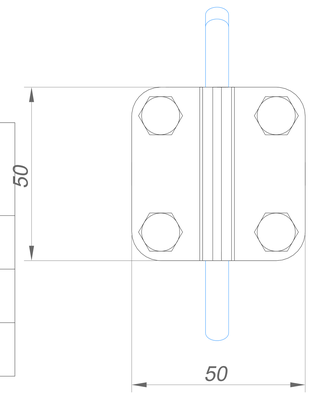

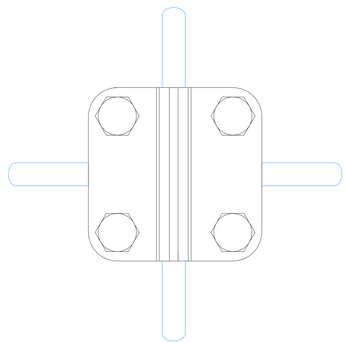

Примечания:
Использовать для крестового или параллельного соединения проводника

Для фиксации болтов использовать ключ

Надежное соединение четырьмя болтами

Изм.	Лист	N докум.	Подп.	Дата
Разраб.		Володько М.И.		
Пров.		Шпак А.А.		
Н. контр.		Шпак А.А.		
Утв.		Бродников М.И.		

Альбом типовых технических решений для устройства молниезащиты и заземления

Система молниезащиты и заземления

Стадия	Лист	Листов
РД	9	52

Соединители для круглого проводника 3 пластины, 4 болта

ООО "СтройПлаза"
gromostar.ru
+7(999)595-44-55

Подп. и дата | Инв.N дубл. | Взам. инв.N | Подп. и дата | Инв.N подл.