Соединители параллельные для круглого и плоского проводника 2 пластины, 2 болта

Узел

Соединители параллельные для круглого и плоского проводника

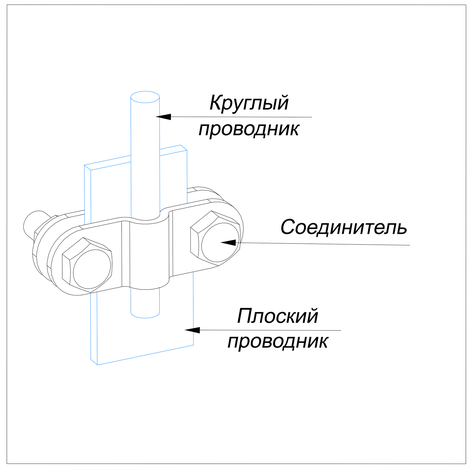

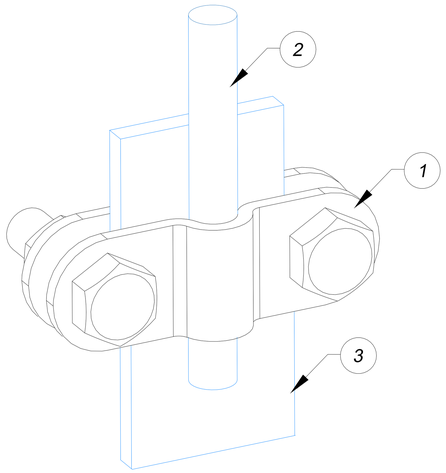

Примечания:
Использовать для параллельного соединения плоского и круглого проводника

Применяется для контрольного соединения

Для фиксации болтов использовать ключ

Надежное соединение благодаря двум болтам

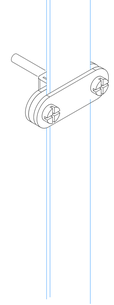

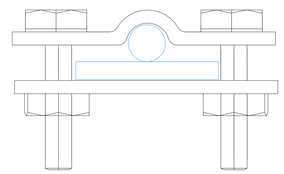

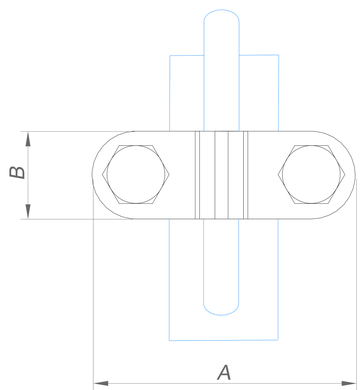

1. Соединители параллельные для круглого и плоского проводника 2 пластины, 2 болта

Название	Круглый проводника мм.	Плоский проводника мм.	Размер соединителя AxB мм.	Артикул:					Вес/кг.
				Оцинкованная сталь	Медь	Нержавеющая сталь	Алюминий	Латунь	
Соединители параллельные для круглого и плоского проводника 2 пластины, 2 болта	Ø6-Ø10 мм.	25x4 мм. 25x5 мм. 40x4 мм. 40x5 мм. 50x5 мм.	75x25 мм.	GR420211	GR420212	GR420213	GR420215	GR420216	0,45
	Ø3-Ø6 мм.			GR420221	GR420222	GR420223	GR420225	GR420226	0,45
	Ø12-Ø16 мм.			GR420231	GR420232	GR420233	GR420235	GR420236	0,45
	Ø6-Ø10 мм.	25x4 мм.	50x25 мм.	GR420241	GR420242	GR420243	GR420245	GR420246	

2. Круглый проводник проволока

Название	Диаметр проводника мм.	Артикул:						Вес/кг.
		Оцинкованная сталь	Медь	Нержавеющая сталь	Окращенная сталь	Алюминий	Изолированная сталь	
Круглый проводник проволока в бухте	Ø6	GR510061	GR510062	GR510063	GR510064	GR510065	GR510068	0,22
	Ø8	GR510081	GR510082	GR510083	GR510084	GR510085	GR510088	0,41
	Ø10	GR510101	GR510102	GR510103	GR510104	GR510105	GR510108	0,62

3. Плоский проводник полоса

Название	Размер проводника мм.	Артикул:				Вес/кг.
		Оцинкованная сталь	Медь	Нержавеющая сталь	Изолированная сталь	
Плоский проводник в бухте	25x4	GR520011	GR520012	GR520013	GR520018	0,22
	40x4	GR520111	GR520112	GR520113	GR520118	0,41
	40x5	GR520131	GR520132	GR520133	GR520138	0,62

Подп. и дата | Инв.N дубл. | Взам. инв.N | Подп. и дата | Инв.N подл.

Изм.	Лист	N докум.	Подп.	Дата
Разраб.		Володько М.И.		
Пров.		Шпак А.А.		
Н. контр.		Шпак А.А.		
Утв.		Бродников М.И.		

Альбом типовых технических решений для устройства молниезащиты и заземления

Система молниезащиты и заземления	Стадия	Лист	Листов
	РД	11	52
Соединители параллельные для круглого и плоского проводника 2 пластины	ООО "СтройПлаза" gromostar.ru +7(999)595-44-55		

Узел

Соединители параллельные для круглого и плоского проводника

Соединители параллельные для круглого и плоского проводника 3 пластины, 2 болта

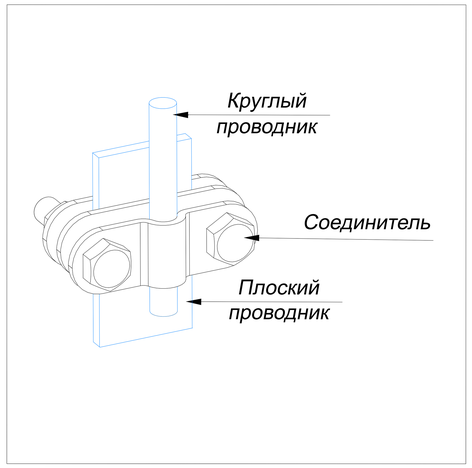

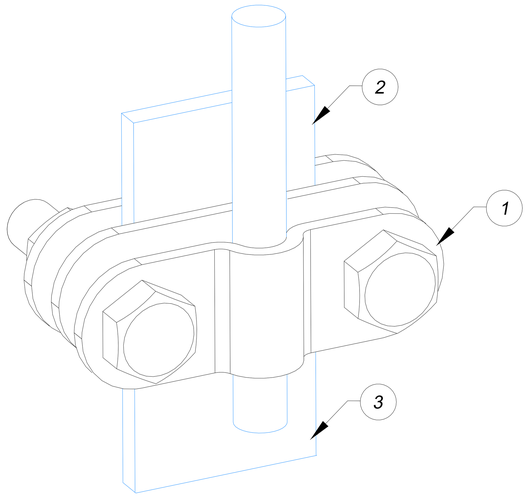

Примечания:
Использовать для параллельного соединения плоского и круглого проводника

Применяется для контрольного соединения

Для фиксации болтов использовать ключ

Надежное соединение благодаря двум болтам

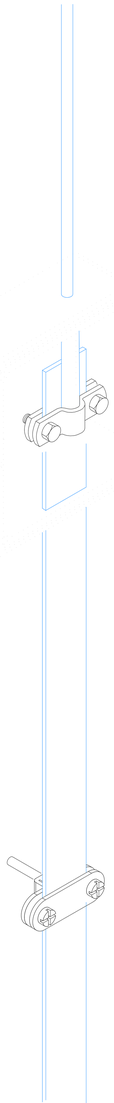

1. Соединители параллельные для круглого и плоского проводника 3 пластины, 2 болта

Название	Круглый проводника мм.	Плоский проводника мм.	Размер соединителя AxB мм.	Артикул:					Вес/кг.
				Оцинкованная сталь	Медь	Нержавеющая сталь	Алюминий	Латунь	
Соединители параллельные для круглого и плоского проводника 3 пластины, 2 болта	Ø6-Ø10 мм.	25x4 мм. 25x5 мм. 40x4 мм. 40x5 мм. 50x5 мм.	75x25 мм.	GR420311	GR420312	GR420313	GR420315	GR420316	0,45
	Ø3-Ø6 мм.			GR420321	GR420322	GR420323	GR420325	GR420326	0,45
	Ø12-Ø16 мм.			GR420331	GR420332	GR420333	GR420335	GR420336	0,45
	Ø6-Ø10 мм.	25x4 мм.	50x25 мм.	GR420341	GR420342	GR420343	GR420345	GR420346	

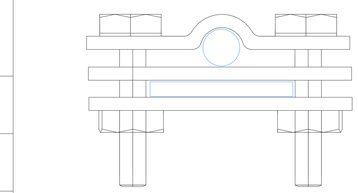

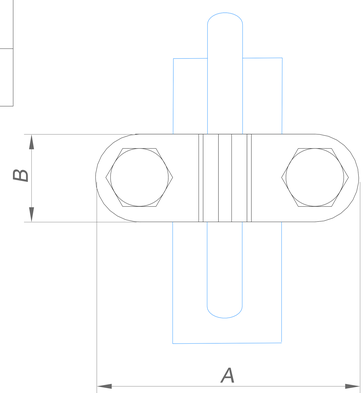

2. Круглый проводник проволока

Название	Диаметр проводника мм.	Артикул:						Вес/кг.
		Оцинкованная сталь	Медь	Нержавеющая сталь	Окращенная сталь	Алюминий	Изолированная сталь	
Круглый проводник проволока в бухте	Ø6	GR510061	GR510062	GR510063	GR510064	GR510065	GR510068	0,22
	Ø8	GR510081	GR510082	GR510083	GR510084	GR510085	GR510088	0,41
	Ø10	GR510101	GR510102	GR510103	GR510104	GR510105	GR510108	0,62

3. Плоский проводник полоса

Название	Размер проводника мм.	Артикул:				Вес/кг.
		Оцинкованная сталь	Медь	Нержавеющая сталь	Изолированная сталь	
Плоский проводник в бухте	25x4	GR520011	GR520012	GR520013	GR520018	0,22
	40x4	GR520111	GR520112	GR520113	GR520118	0,41
	40x5	GR520131	GR520132	GR520133	GR520138	0,62

Подп. и дата | Инв.N дубл. | Взам. инв.N | Подп. и дата | Инв.N подл.

Изм.	Лист	N докум.	Подп.	Дата
Разраб.		Володько М.И.		
Пров.		Шпак А.А.		
Н. контр.		Шпак А.А.		
Утв.		Бродников М.И.		

Альбом типовых технических решений для устройства молниезащиты и заземления

Система молниезащиты и заземления

Стадия	Лист	Листов
РД	12	52

Соединители параллельные для круглого и плоского проводника 3 пластины

ООО "СтройПлаза"
gromostar.ru
+7(999)595-44-55