Узел

Соединители универсальне проводника и молниеприемника

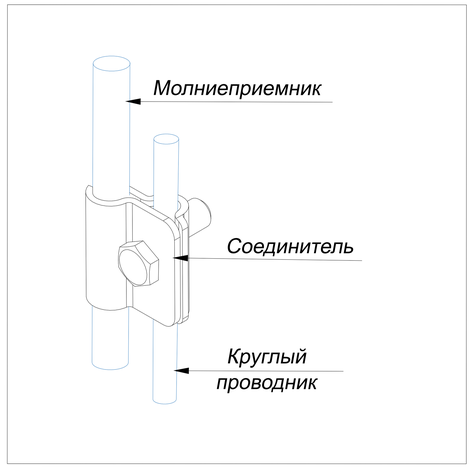

Соединители универсальне проводника и молниеприемника 2 пластины, 1 болт

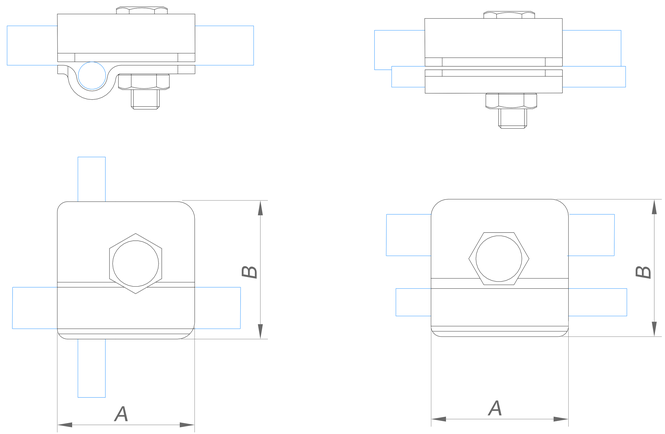

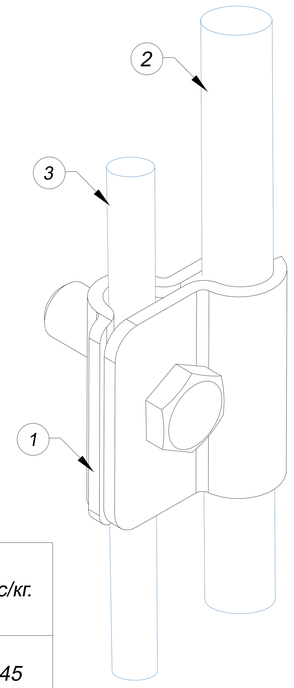

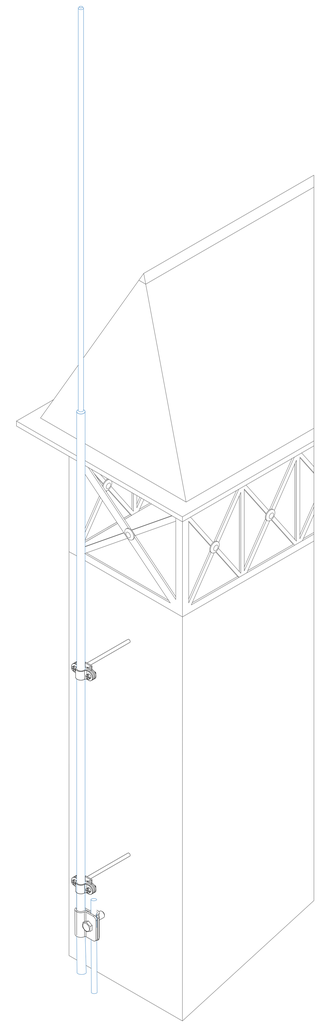

1. Соединители универсальне проводника и молниеприемника 2 пластины, 1 болт

Название	Для проводника	Диамер нижней секции молниеприемника	Размер соединителя AxB мм.	Артикул:					Вес/кг.
				Оцинкованная сталь	Медь	Нержавеющая сталь	Алюминий	Латунь	
Соединители универсальне проводника и молниеприемника 2 пластины, 1 болт	Ø6-Ø10 мм.	Ø8-Ø12 мм.	40x40 мм.	GR430011	GR430012	GR430013	GR430015	GR430016	0,45
		Ø16-Ø20 мм.	50x50 мм.	GR430021	GR430022	GR430023	GR430025	GR430026	0,45

2. Круглый проводник проволока

Название	Диаметр проводника мм.	Артикул:						Вес/кг.
		Оцинкованная сталь	Медь	Нержавеющая сталь	Окращенная сталь	Алюминий	Изолированная сталь	
Круглый проводник проволока в бухте	Ø6	GR510061	GR510062	GR510063	GR510064	GR510065	GR510068	0,22
	Ø8	GR510081	GR510082	GR510083	GR510084	GR510085	GR510088	0,41
	Ø10	GR510101	GR510102	GR510103	GR510104	GR510105	GR510108	0,62

Примечания:
Использовать для крестового или параллельного соединения проводника и молниеприемника

Для фиксации болтов использовать ключ

Быстрое соединение одним болтом

Подп. и дата | Инв.N дубл. | Взам. инв.N | Подп. и дата | Инв.N подл.

Изм.	Лист	N докум.	Подп.	Дата
Разраб.		Володько М.И.		
Пров.		Шпак А.А.		
Н. контр.		Шпак А.А.		
Утв.		Бродников М.И.		

Альбом типовых технических решений для устройства молниезащиты и заземления

Система молниезащиты и заземления

Стадия	Лист	Листов
РД	21	52

Соединители универсальне проводника и молниеприемника

ООО "СтройПлаза"
gromostar.ru
+7(999)595-44-55

Узел

Соединители универсальне проводника и молниеприемника

Соединители универсальне проводника и молниеприемника 3 пластины, 1 болт

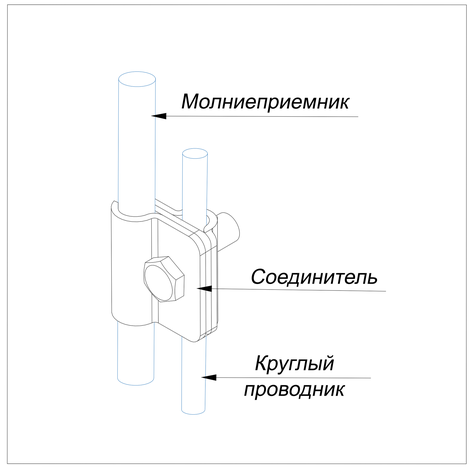

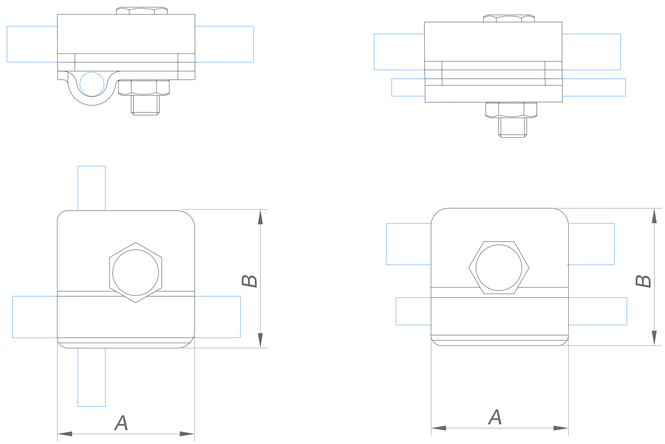

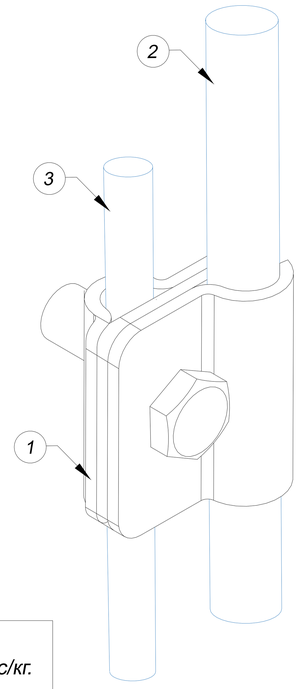

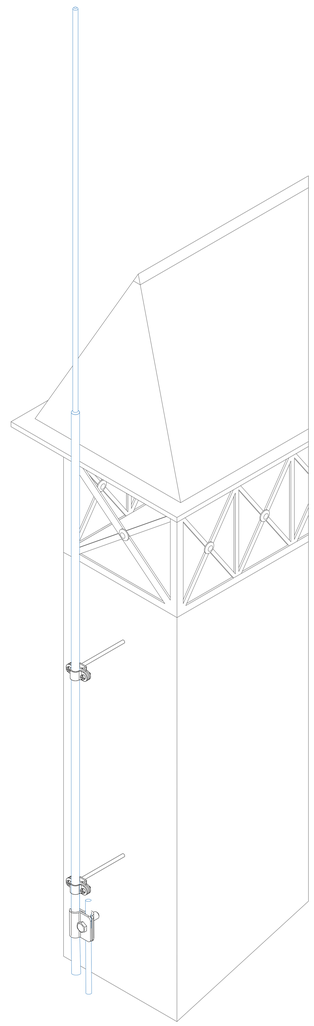

1. Соединители универсальне проводника и молниеприемника 3 пластины, 1 болт

Название	Для проводника	Диамер нижней секции молниеприемника	Размер соединителя AxB мм.	Артикул:					Вес/кг.
				Оцинкованная сталь	Медь	Нержавеющая сталь	Алюминий	Латунь	
Соединители универсальне проводника и молниеприемника 3 пластины, 1 болт	Ø6-Ø10 мм.	Ø8-Ø12 мм.	40x40 мм.	GR430111	GR430112	GR430113	GR430115	GR430116	0,45
		Ø16-Ø20 мм.	50x50 мм.	GR430121	GR430122	GR430123	GR430125	GR430126	0,45

2. Круглый проводник проволока

Название	Диаметр проводника мм.	Артикул:						Вес/кг.
		Оцинкованная сталь	Медь	Нержавеющая сталь	Окращенная сталь	Алюминий	Изолированная сталь	
Круглый проводник проволока в бухте	Ø6	GR510061	GR510062	GR510063	GR510064	GR510065	GR510068	0,22
	Ø8	GR510081	GR510082	GR510083	GR510084	GR510085	GR510088	0,41
	Ø10	GR510101	GR510102	GR510103	GR510104	GR510105	GR510108	0,62

Примечания:
Использовать для крестового или параллельного соединения проводника и молниеприемника

Для фиксации болтов использовать ключ

Быстрое соединение одним болтом

Подп. и дата | Инв.N дубл. | Взам. инв.N | Подп. и дата | Инв.N подл.

Изм.	Лист	N докум.	Подп.	Дата
Разраб.		Володько М.И.		
Пров.		Шпак А.А.		
Н. контр.		Шпак А.А.		
Утв.		Бродников М.И.		

Альбом типовых технических решений для устройства молниезащиты и заземления

Система молниезащиты и заземления

Стадия	Лист	Листов
РД	22	52

Соединители универсальне проводника и молниеприемника

ООО "СтройПлаза"
gromostar.ru
+7(999)595-44-55

Соединители параллельные проводника и молниеприемника 2 пластины, 2 болта

Узел

Соединители параллельные проводника и молниеприемника

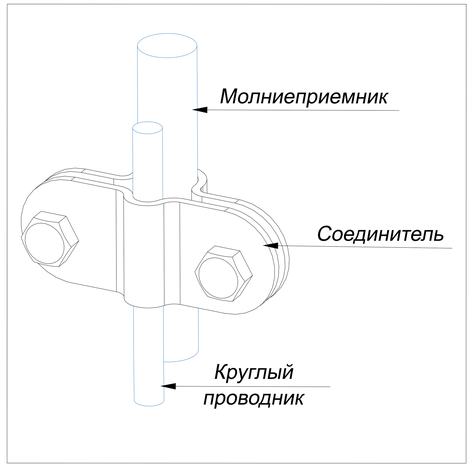

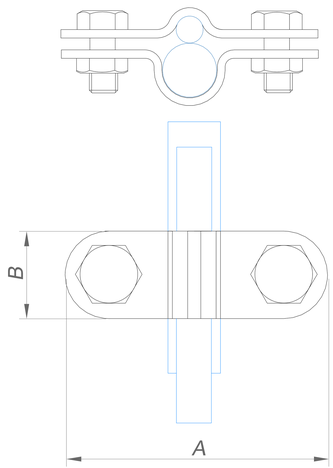

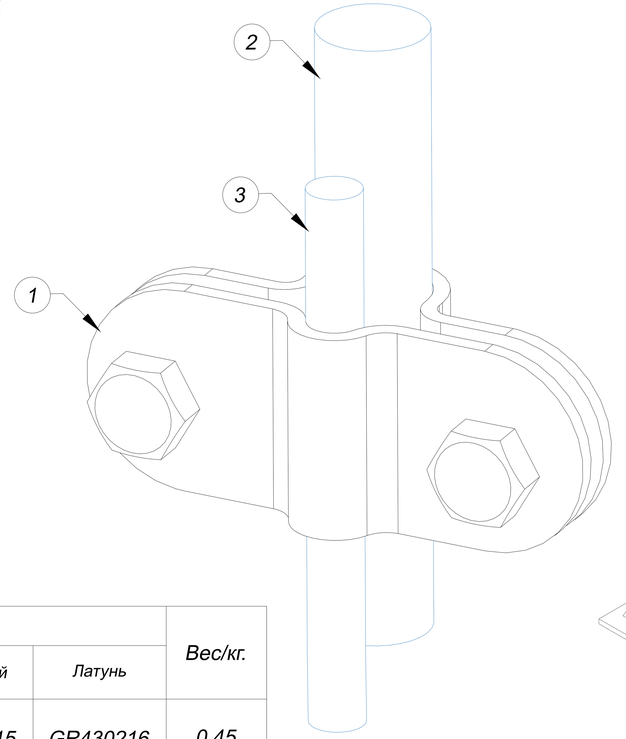

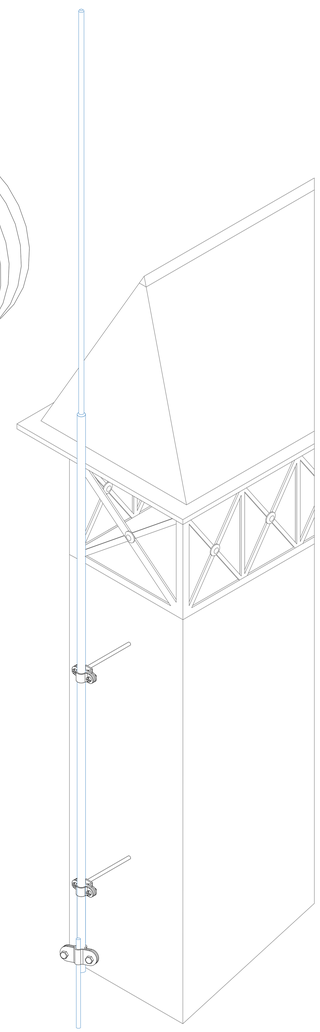

1. Соединители параллельные проводника и молниеприемника 3 пластины, 2 болта

Название	Для проводника мм.	Диамер нижней секции молниеприемника	Размер соединителя AxB мм.	Артикул:					Вес/кг.
				Оцинкованная сталь	Медь	Нержавеющая сталь	Алюминий	Латунь	
Соединители параллельные проводника и молниеприемника 3 пластины, 2 болта	Ø6-Ø10 мм.	Ø8-Ø12 мм.	50x25 м.	GR430211	GR430212	GR430213	GR430215	GR430216	0,45
		Ø16-Ø20 мм.	50x25 мм.	GR430221	GR430222	GR430223	GR430225	GR430226	0,45
		Ø30-Ø40 мм.	75x25 мм.	GR430231	GR430232	GR430233	GR430235	GR430236	0,45

2. Круглый проводник проволока

Название	Диаметр проводника мм.	Артикул:						Вес/кг.
		Оцинкованная сталь	Медь	Нержавеющая сталь	Окращенная сталь	Алюминий	Изолированная сталь	
Круглый проводник проволока в бухте	Ø6	GR510061	GR510062	GR510063	GR510064	GR510065	GR510068	0,22
	Ø8	GR510081	GR510082	GR510083	GR510084	GR510085	GR510088	0,41
	Ø10	GR510101	GR510102	GR510103	GR510104	GR510105	GR510108	0,62

Примечания:
Использовать для параллельного соединения проводника и молниеприемника

Для фиксации болтов использовать ключ

Надежное соединение благодаря двум болтам

Изм.	Лист	N докум.	Подп.	Дата
Разраб.		Володько М.И.		
Пров.		Шпак А.А.		
Н. контр.		Шпак А.А.		
Утв.		Бродников М.И.		

Альбом типовых технических решений для устройства молниезащиты и заземления

Система молниезащиты и заземления

Стадия	Лист	Листов
РД	23	52

Соединители параллельные проводника и молниеприемника

ООО "СтройПлаза"
gromostar.ru
+7(999)595-44-55

Подп. и дата | Инв.N дубл. | Взам. инв.N | Подп. и дата | Инв.N подл.

Соединители параллельные проводника и молниеприемника 3 пластины, 2 болта

Узел

Соединители параллельные проводника и молниеприемника

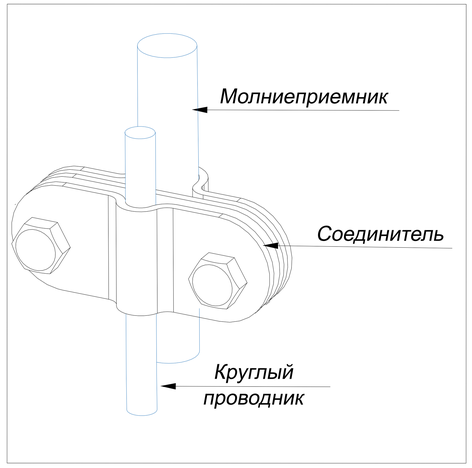

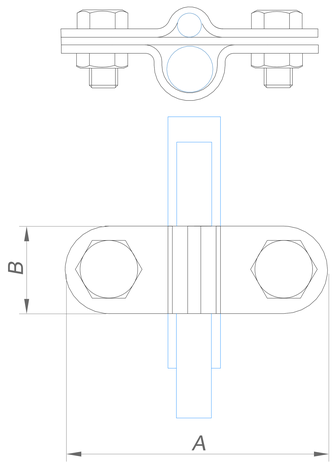

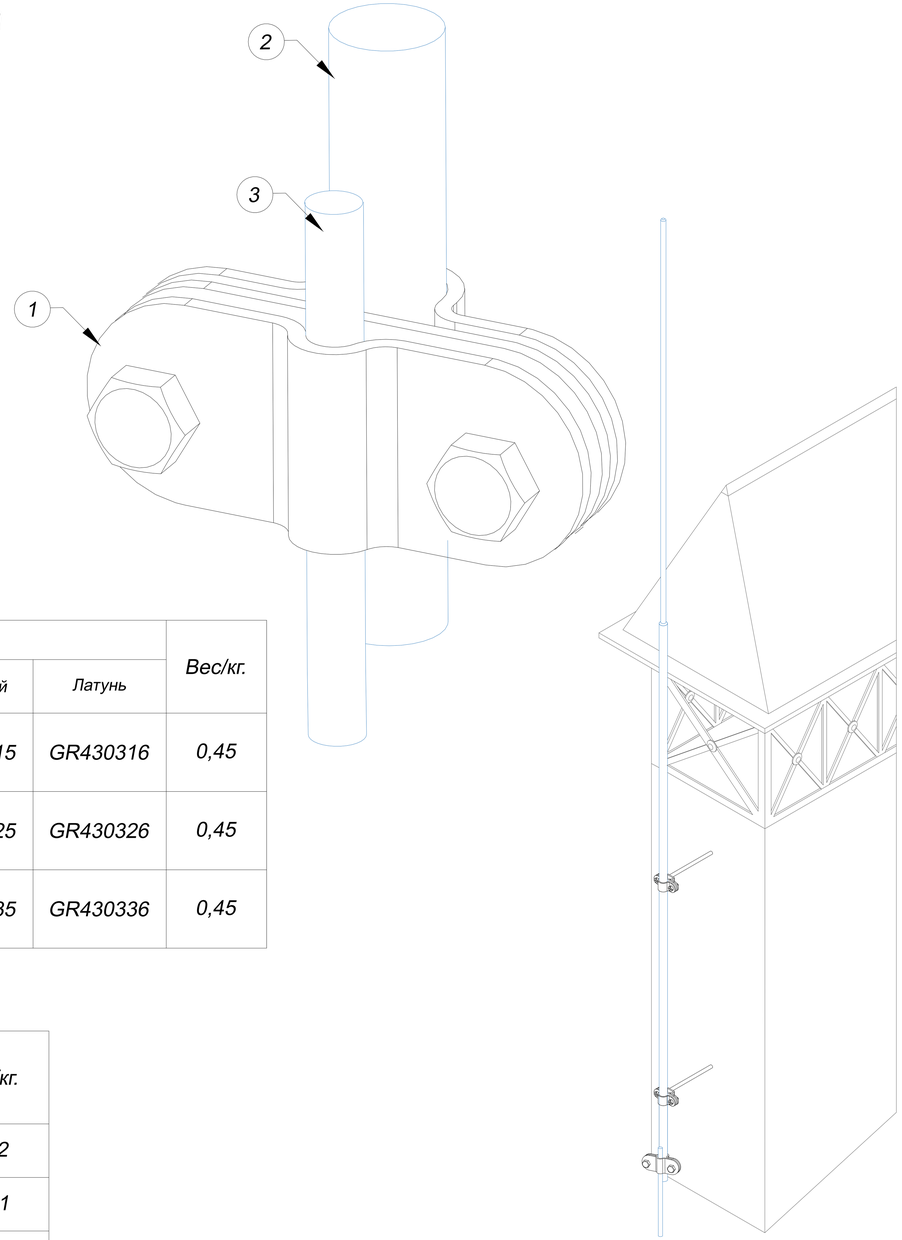

1. Соединители параллельные проводника и молниеприемника 3 пластины, 2 болта

Название	Для проводника мм.	Диамер нижней секции молниеприемника	Размер соединителя AxB мм.	Артикул:					Вес/кг.
				Оцинкованная сталь	Медь	Нержавеющая сталь	Алюминий	Латунь	
Соединители параллельные проводника и молниеприемника 3 пластины, 2 болта	Ø6-Ø10 мм.	Ø8-Ø12 мм.	50x25 м.	GR430311	GR430312	GR430313	GR430315	GR430316	0,45
		Ø16-Ø20 мм.	50x25 мм.	GR430321	GR430322	GR430323	GR430325	GR430326	0,45
		Ø30-Ø40 мм.	75x25 мм.	GR430331	GR430332	GR430333	GR430335	GR430336	0,45

2. Круглый проводник проволока

Название	Диаметр проводника мм.	Артикул:						Вес/кг.
		Оцинкованная сталь	Медь	Нержавеющая сталь	Окращенная сталь	Алюминий	Изолированная сталь	
Круглый проводник проволока в бухте	Ø6	GR510061	GR510062	GR510063	GR510064	GR510065	GR510068	0,22
	Ø8	GR510081	GR510082	GR510083	GR510084	GR510085	GR510088	0,41
	Ø10	GR510101	GR510102	GR510103	GR510104	GR510105	GR510108	0,62

Примечания:
Использовать для параллельного соединения проводника и молниеприемника

Для фиксации болтов использовать ключ

Надежное соединение благодаря двум болтам

Изм.	Лист	N докум.	Подп.	Дата
Разраб.		Володько М.И.		
Пров.		Шпак А.А.		
Н. контр.		Шпак А.А.		
Утв.		Бродников М.И.		

Альбом типовых технических решений для устройства молниезащиты и заземления

Система молниезащиты и заземления

Стадия	Лист	Листов
РД	24	52

Соединители параллельные проводника и молниеприемника

ООО "СтройПлаза"
gromostar.ru
+7(999)595-44-55

Подп. и дата | Инв.N дубл. | Взам. инв.N | Подп. и дата | Инв.N подл.

Узел

Соединители универсальные проводника и молниеприемной мачты

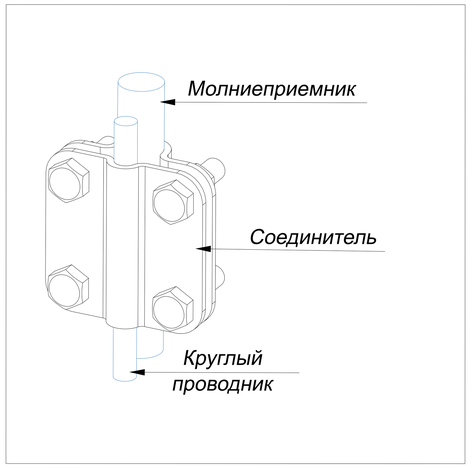

Соединители универсальные проводника и молниеприемной мачты 2 пластины, 4 болта

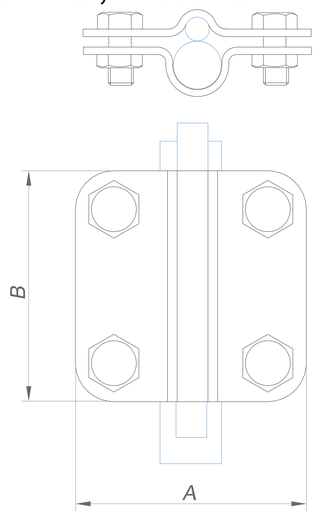

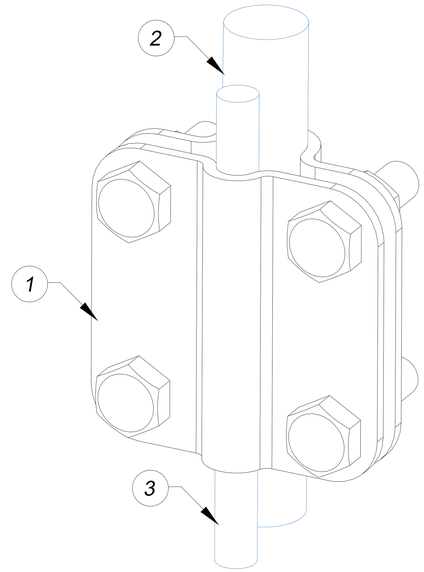

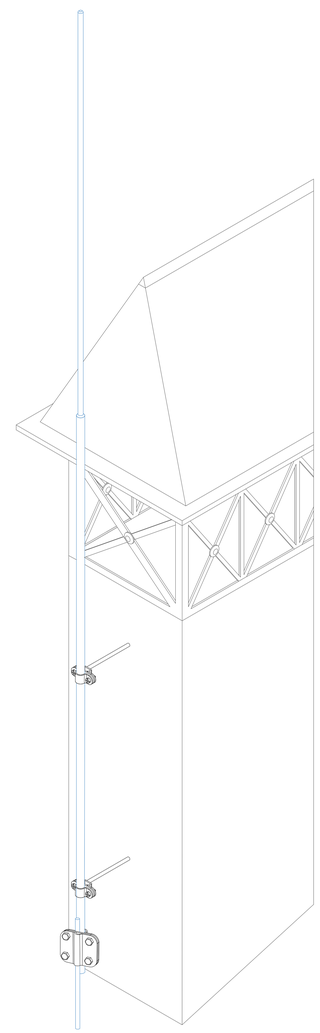

1. Соединители универсальные проводника и молниеприемной мачты 2 пластины, 4 болта

Название	Для проводника мм.	Диамер нижней секции молниеприемника	Размер соединителя AxB мм.	Артикул:					Вес/кг.
				Оцинкованная сталь	Медь	Нержавеющая сталь	Алюминий	Латунь	
Соединители универсальные проводника и молниеприемной мачты 3 пластины, 4 болта	Ø6-Ø10 мм.	Ø8-Ø12 мм.	50x50 м.	GR430411	GR430412	GR430413	GR430415	GR430416	0,45
		Ø16-Ø20 мм.	50x50 мм.	GR430421	GR430422	GR430423	GR430425	GR430426	0,45
		Ø30-Ø40 мм.	75x75 мм.	GR430431	GR430432	GR430433	GR430435	GR430436	0,45

2. Круглый проводник проволока

Название	Диаметр проводника мм.	Артикул:						Вес/кг.
		Оцинкованная сталь	Медь	Нержавеющая сталь	Окращенная сталь	Алюминий	Изолированная сталь	
Круглый проводник проволока в бухте	Ø6	GR510061	GR510062	GR510063	GR510064	GR510065	GR510068	0,22
	Ø8	GR510081	GR510082	GR510083	GR510084	GR510085	GR510088	0,41
	Ø10	GR510101	GR510102	GR510103	GR510104	GR510105	GR510108	0,62

Примечания:
Использовать для крестового и параллельного соединения проводника и молниеприемной мачты

Для фиксации болтов использовать ключ

Надежное соединение благодаря четырем болтам

Подп. и дата | Инв.N дубл. | Взам. инв.N | Подп. и дата | Инв.N подл.

Изм.	Лист	N докум.	Подп.	Дата
Разраб.		Володько М.И.		
Пров.		Шпак А.А.		
Н. контр.		Шпак А.А.		
Утв.		Бродников М.И.		

Альбом типовых технических решений для устройства молниезащиты и заземления

Система молниезащиты и заземления

Стадия	Лист	Листов
РД	25	52

Соединители проводника и молниеприемной мачты 2 пластины, 4 болта

ООО "СтройПлаза"
gromostar.ru
+7(999)595-44-55

Соединители универсальные проводника и молниеприемной мачты 3 пластины, 4 болта

Узел

Соединители универсальные проводника и молниеприемной мачты

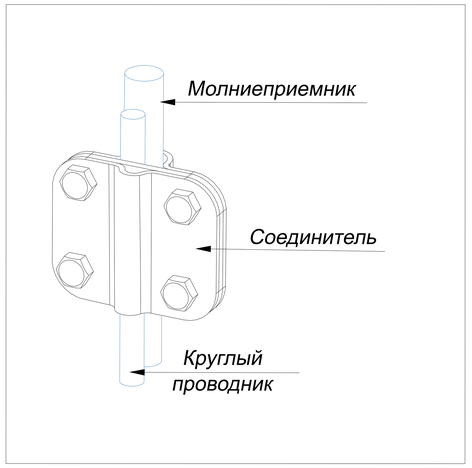

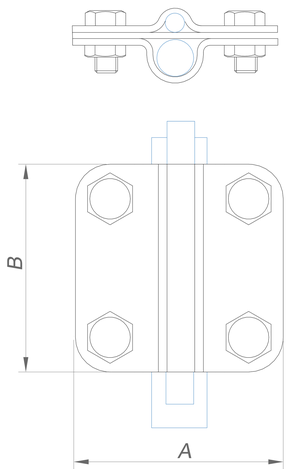

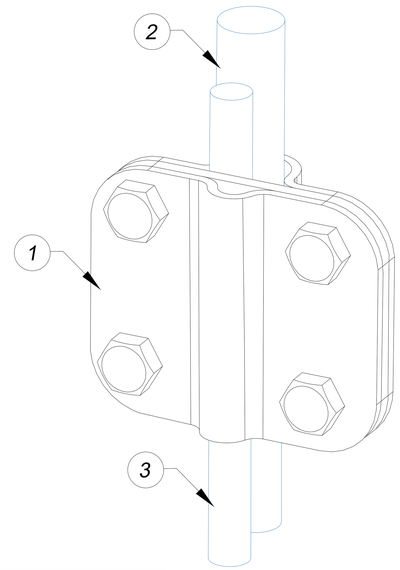

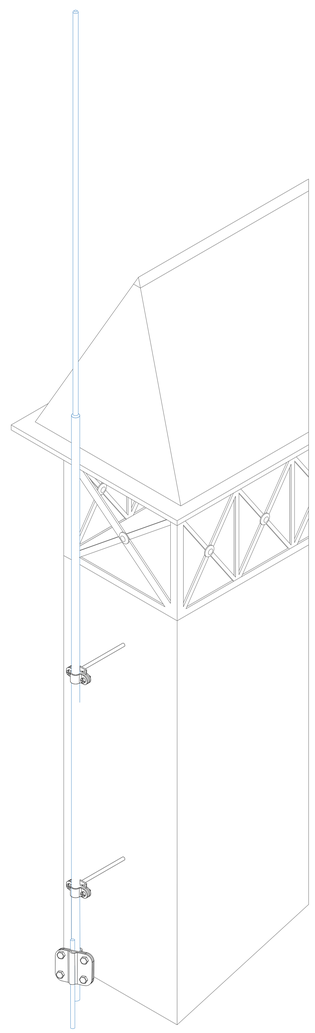

1. Соединители универсальные проводника и молниеприемной мачты 3 пластины, 4 болта

Название	Для проводника мм.	Диамер нижней секции молниеприемника	Размер соединителя AxB мм.	Артикул:					Вес/кг.
				Оцинкованная сталь	Медь	Нержавеющая сталь	Алюминий	Латунь	
Соединители универсальные проводника и молниеприемной мачты 3 пластины, 4 болта	Ø6-Ø10 мм.	Ø8-Ø12 мм.	50x50 м.	GR430511	GR430512	GR430513	GR430515	GR430516	0,45
		Ø16-Ø20 мм.	50x50 мм.	GR430521	GR430522	GR430523	GR430525	GR430526	0,45
		Ø30-Ø40 мм.	75x75 мм.	GR430531	GR430532	GR430533	GR430535	GR430536	0,45

2. Круглый проводник проволока

Название	Диаметр проводника мм.	Артикул:						Вес/кг.
		Оцинкованная сталь	Медь	Нержавеющая сталь	Окращенная сталь	Алюминий	Изолированная сталь	
Круглый проводник проволока в бухте	Ø6	GR510061	GR510062	GR510063	GR510064	GR510065	GR510068	0,22
	Ø8	GR510081	GR510082	GR510083	GR510084	GR510085	GR510088	0,41
	Ø10	GR510101	GR510102	GR510103	GR510104	GR510105	GR510108	0,62

Примечания:
Использовать для крестового и параллельного соединения проводника и молниеприемной мачты

Для фиксации болтов использовать ключ

Надежное соединение благодаря четырем болтам

Подп. и дата | Инв.N дубл. | Взам. инв.N | Подп. и дата | Инв.N подл.

Изм.	Лист	N докум.	Подп.	Дата
Разраб.		Володько М.И.		
Пров.		Шпак А.А.		
Н. контр.		Шпак А.А.		
Утв.		Бродников М.И.		

Альбом типовых технических решений для устройства молниезащиты и заземления

Система молниезащиты и заземления

Стадия	Лист	Листов
РД	26	52

Соединители проводника и молниеприемной мачты 3 пластины, 4 болта

ООО "СтройПлаза"
gromostar.ru
+7(999)595-44-55

Соединители проводника и молниеприемной мачты 2 пластины, 2 болта

Узел

Соединители проводника и молниеприемной мачты

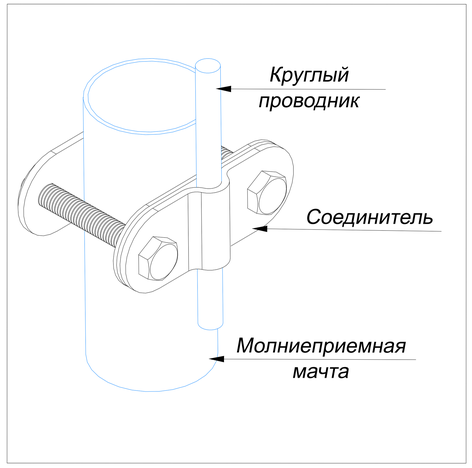

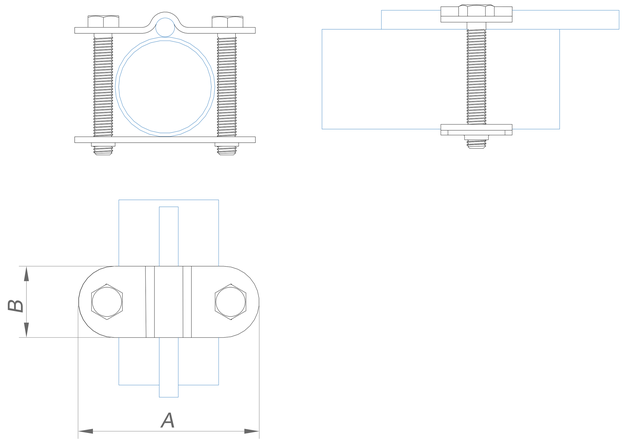

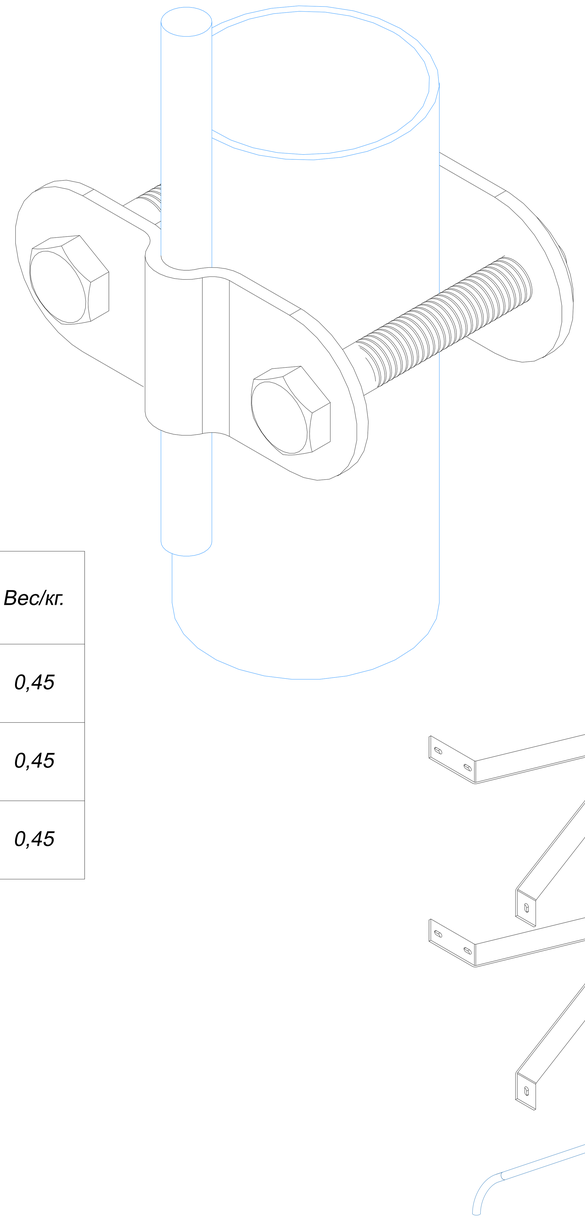

1. Соединители проводника и молниеприемной мачты 2 пластины, 2 болта

Название	Для проводника мм.	Диамер нижней секции молниеприемника	Размер соединителя AxB мм.	Артикул:					Вес/кг.
				Оцинкованная сталь	Медь	Нержавеющая сталь	Алюминий	Латунь	
Соединители проводника и молниеприемной мачты 2 пластины, 2 болта	Ø6-Ø10 мм.	Ø30-Ø40 мм.	75x25 м.	GR430611	GR430612	GR430613	GR430615	GR430616	0,45
		Ø45-Ø65 мм.	125x25 м.	GR430621	GR430622	GR430623	GR430625	GR430626	0,45
		Ø70-Ø90 мм.		GR430631	GR430632	GR430633	GR430635	GR430636	0,45

2. Круглый проводник проволока

Название	Диаметр проводника мм.	Артикул:						Вес/кг.
		Оцинкованная сталь	Медь	Нержавеющая сталь	Окращенная сталь	Алюминий	Изолированная сталь	
Круглый проводник проволока в бухте	Ø6	GR510061	GR510062	GR510063	GR510064	GR510065	GR510068	0,22
	Ø8	GR510081	GR510082	GR510083	GR510084	GR510085	GR510088	0,41
	Ø10	GR510101	GR510102	GR510103	GR510104	GR510105	GR510108	0,62

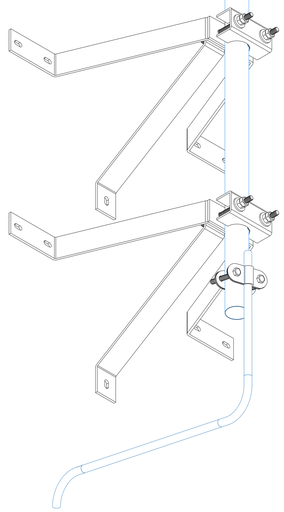

Примечания:
Использовать для параллельного соединения проводника и молниеприемной мачты

Для фиксации болтов использовать ключ

Надежное соединение благодаря двум болтам

Изм.	Лист	N докум.	Подп.	Дата
Разраб.		Володько М.И.		
Пров.		Шпак А.А.		
Н. контр.		Шпак А.А.		
Утв.		Бродников М.И.		

Альбом типовых технических решений для устройства молниезащиты и заземления

Система молниезащиты и заземления

Стадия	Лист	Листов
РД	27	52

Соединители проводника и молниеприемной мачты 2 пластины, 2 болта

ООО "СтройПлаза"
gromostar.ru
+7(999)595-44-55

Подп. и дата | Инв.N дубл. | Взам. инв.N | Подп. и дата | Инв.N подл.

Узел

Соединители проводника и молниеприемной мачты

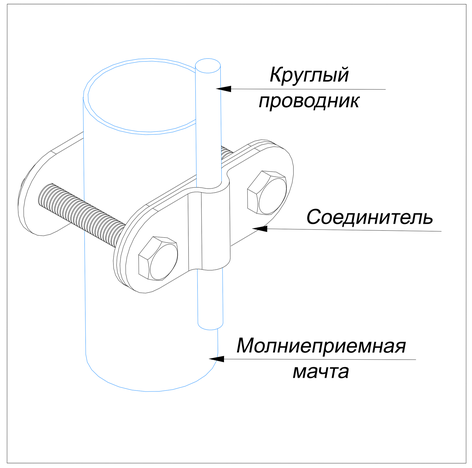

Соединители проводника и молниеприемной мачты 3 пластины, 2 болта

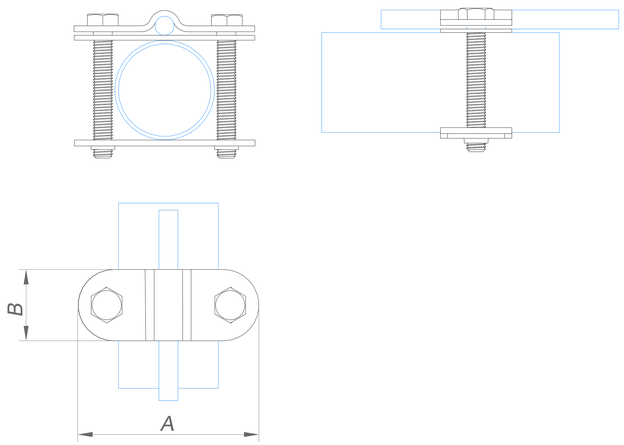

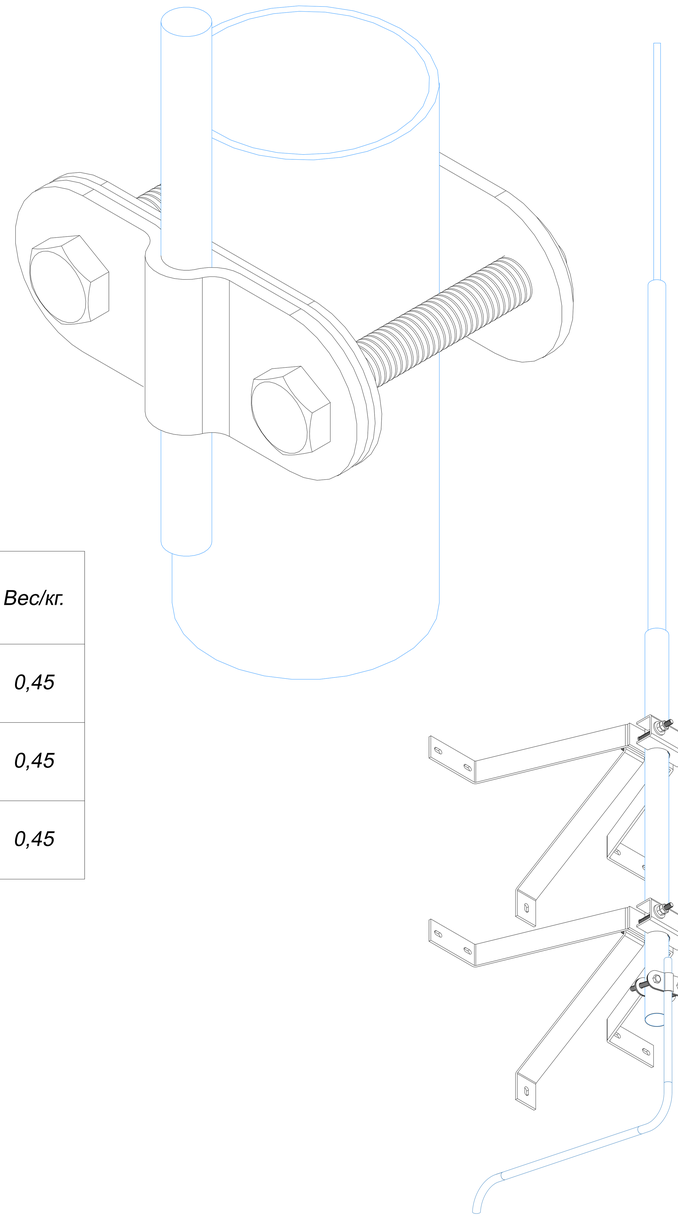

1. Соединители проводника и молниеприемной мачты 3 пластины, 2 болта

Название	Для проводника мм.	Диамер нижней секции молниеприемника	Размер соединителя AxB мм.	Артикул:					Вес/кг.
				Оцинкованная сталь	Медь	Нержавеющая сталь	Алюминий	Латунь	
Соединители проводника и молниеприемной мачты 3 пластины, 2 болта	Ø6-Ø10 мм.	Ø30-Ø40 мм.	75x25 м.	GR430711	GR430712	GR430713	GR430715	GR430716	0,45
		Ø45-Ø65 мм.	125x25 м.	GR430721	GR430722	GR430723	GR430725	GR430726	0,45
		Ø70-Ø90 мм.		GR430731	GR430732	GR430733	GR430735	GR430736	0,45

2. Круглый проводник проволока

Название	Диаметр проводника мм.	Артикул:						Вес/кг.
		Оцинкованная сталь	Медь	Нержавеющая сталь	Окращенная сталь	Алюминий	Изолированная сталь	
Круглый проводник проволока в бухте	Ø6	GR510061	GR510062	GR510063	GR510064	GR510065	GR510068	0,22
	Ø8	GR510081	GR510082	GR510083	GR510084	GR510085	GR510088	0,41
	Ø10	GR510101	GR510102	GR510103	GR510104	GR510105	GR510108	0,62

Примечания:
Использовать для параллельного соединения проводника и молниеприемной мачты

Для фиксации болтов использовать ключ

Надежное соединение благодаря двум болтам

Изм.	Лист	N докум.	Подп.	Дата
Разраб.		Володько М.И.		
Пров.		Шпак А.А.		
Н. контр.		Шпак А.А.		
Утв.		Бродников М.И.		

Альбом типовых технических решений для устройства молниезащиты и заземления

Система молниезащиты и заземления

Стадия	Лист	Листов
РД	28	52

Соединители проводника и молниеприемной мачты 3 пластины, 2 болта

ООО "СтройПлаза"
gromostar.ru
+7(999)595-44-55

Подп. и дата | Инв.N дубл. | Взам. инв.N | Подп. и дата | Инв.N подл.