Узел

Соединители универсальне проводника и молниеприемника

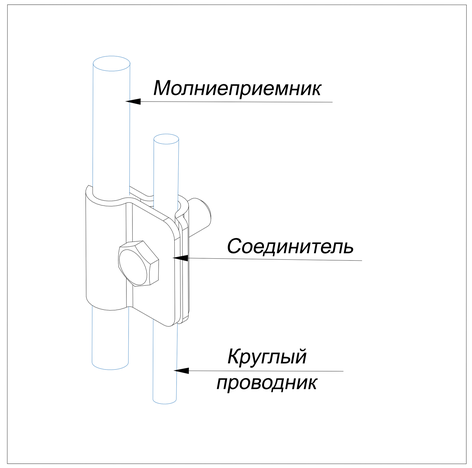

Соединители универсальне проводника и молниеприемника 2 пластины, 1 болт

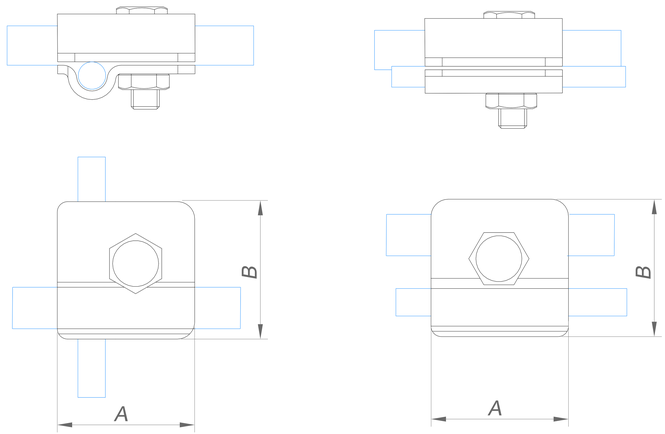

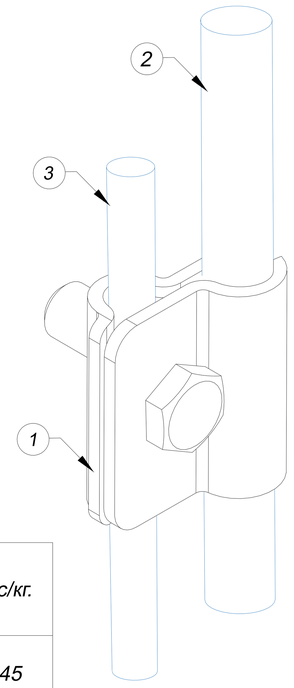

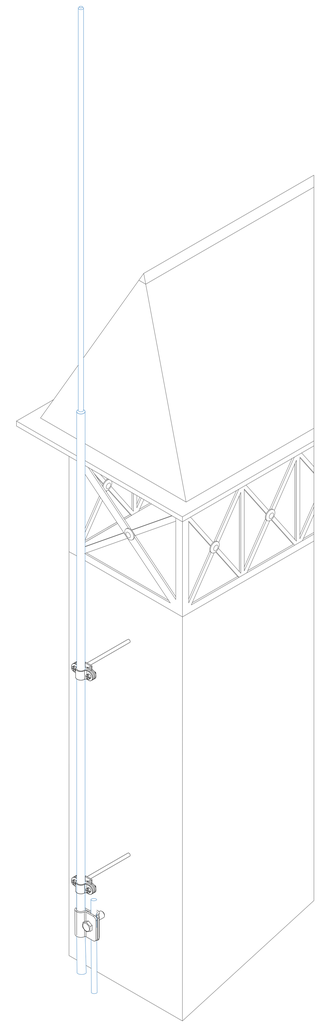

1. Соединители универсальне проводника и молниеприемника 2 пластины, 1 болт

Название	Для проводника	Диамер нижней секции молниеприемника	Размер соединителя AxB мм.	Артикул:					Вес/кг.
				Оцинкованная сталь	Медь	Нержавеющая сталь	Алюминий	Латунь	
Соединители универсальне проводника и молниеприемника 2 пластины, 1 болт	Ø6-Ø10 мм.	Ø8-Ø12 мм.	40x40 мм.	GR430011	GR430012	GR430013	GR430015	GR430016	0,45
		Ø16-Ø20 мм.	50x50 мм.	GR430021	GR430022	GR430023	GR430025	GR430026	0,45

2. Круглый проводник проволока

Название	Диаметр проводника мм.	Артикул:						Вес/кг.
		Оцинкованная сталь	Медь	Нержавеющая сталь	Окращенная сталь	Алюминий	Изолированная сталь	
Круглый проводник проволока в бухте	Ø6	GR510061	GR510062	GR510063	GR510064	GR510065	GR510068	0,22
	Ø8	GR510081	GR510082	GR510083	GR510084	GR510085	GR510088	0,41
	Ø10	GR510101	GR510102	GR510103	GR510104	GR510105	GR510108	0,62

Примечания:
Использовать для крестового или параллельного соединения проводника и молниеприемника

Для фиксации болтов использовать ключ

Быстрое соединение одним болтом

Подп. и дата | Инв.N дубл. | Взам. инв.N | Подп. и дата | Инв.N подл.

Изм.	Лист	N докум.	Подп.	Дата
Разраб.		Володько М.И.		
Пров.		Шпак А.А.		
Н. контр.		Шпак А.А.		
Утв.		Бродников М.И.		

Альбом типовых технических решений для устройства молниезащиты и заземления

Система молниезащиты и заземления

Стадия	Лист	Листов
РД	21	52

Соединители универсальне проводника и молниеприемника

ООО "СтройПлаза"
gromostar.ru
+7(999)595-44-55

Узел

Соединители универсальне проводника и молниеприемника

Соединители универсальне проводника и молниеприемника 3 пластины, 1 болт

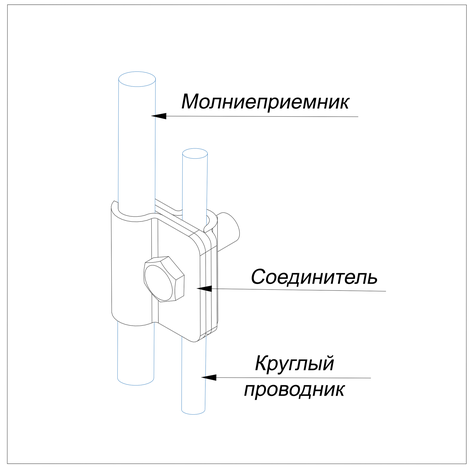

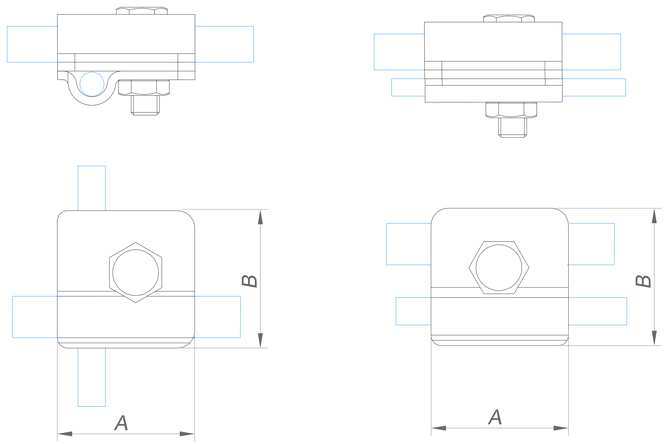

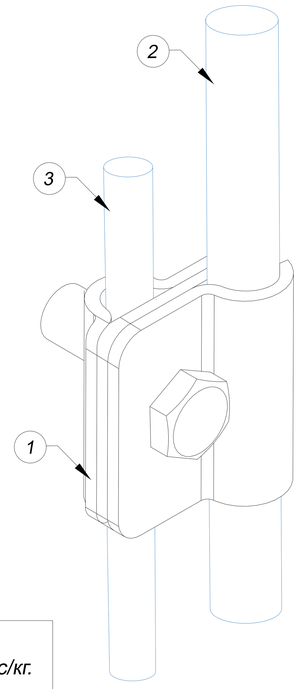

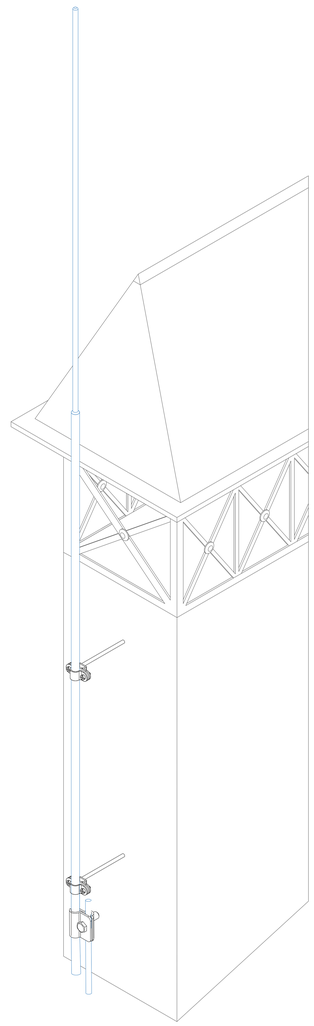

1. Соединители универсальне проводника и молниеприемника 3 пластины, 1 болт

Название	Для проводника	Диамер нижней секции молниеприемника	Размер соединителя AxB мм.	Артикул:					Вес/кг.
				Оцинкованная сталь	Медь	Нержавеющая сталь	Алюминий	Латунь	
Соединители универсальне проводника и молниеприемника 3 пластины, 1 болт	Ø6-Ø10 мм.	Ø8-Ø12 мм.	40x40 мм.	GR430111	GR430112	GR430113	GR430115	GR430116	0,45
		Ø16-Ø20 мм.	50x50 мм.	GR430121	GR430122	GR430123	GR430125	GR430126	0,45

2. Круглый проводник проволока

Название	Диаметр проводника мм.	Артикул:						Вес/кг.
		Оцинкованная сталь	Медь	Нержавеющая сталь	Окращенная сталь	Алюминий	Изолированная сталь	
Круглый проводник проволока в бухте	Ø6	GR510061	GR510062	GR510063	GR510064	GR510065	GR510068	0,22
	Ø8	GR510081	GR510082	GR510083	GR510084	GR510085	GR510088	0,41
	Ø10	GR510101	GR510102	GR510103	GR510104	GR510105	GR510108	0,62

Примечания:
Использовать для крестового или параллельного соединения проводника и молниеприемника

Для фиксации болтов использовать ключ

Быстрое соединение одним болтом

Подп. и дата | Инв.N дубл. | Взам. инв.N | Подп. и дата | Инв.N подл.

Изм.	Лист	N докум.	Подп.	Дата
Разраб.		Володько М.И.		
Пров.		Шпак А.А.		
Н. контр.		Шпак А.А.		
Утв.		Бродников М.И.		

Альбом типовых технических решений для устройства молниезащиты и заземления

Система молниезащиты и заземления

Стадия	Лист	Листов
РД	22	52

Соединители универсальне проводника и молниеприемника

ООО "СтройПлаза"
gromostar.ru
+7(999)595-44-55