Соединители параллельные проводника и молниеприемника 2 пластины, 2 болта

Узел

Соединители параллельные проводника и молниеприемника

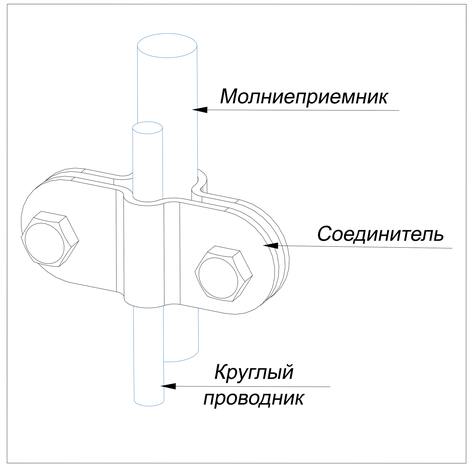

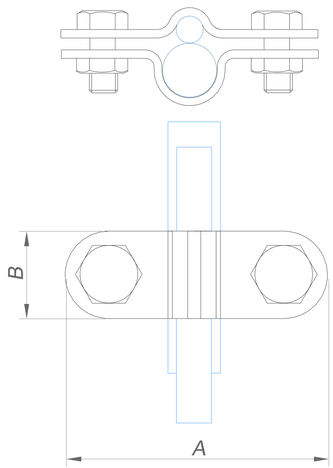

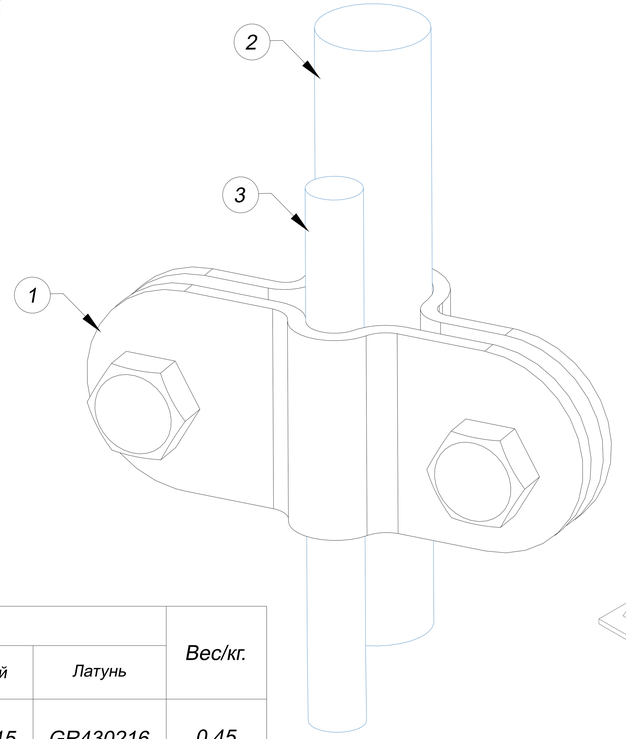

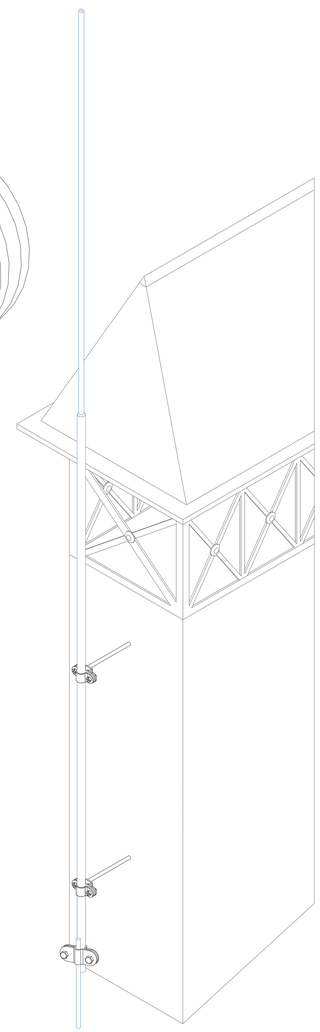

1. Соединители параллельные проводника и молниеприемника 3 пластины, 2 болта

Название	Для проводника мм.	Диамер нижней секции молниеприемника	Размер соединителя AxB мм.	Артикул:					Вес/кг.
				Оцинкованная сталь	Медь	Нержавеющая сталь	Алюминий	Латунь	
Соединители параллельные проводника и молниеприемника 3 пластины, 2 болта	Ø6-Ø10 мм.	Ø8-Ø12 мм.	50x25 м.	GR430211	GR430212	GR430213	GR430215	GR430216	0,45
		Ø16-Ø20 мм.	50x25 мм.	GR430221	GR430222	GR430223	GR430225	GR430226	0,45
		Ø30-Ø40 мм.	75x25 мм.	GR430231	GR430232	GR430233	GR430235	GR430236	0,45

2. Круглый проводник проволока

Название	Диаметр проводника мм.	Артикул:						Вес/кг.
		Оцинкованная сталь	Медь	Нержавеющая сталь	Окращенная сталь	Алюминий	Изолированная сталь	
Круглый проводник проволока в бухте	Ø6	GR510061	GR510062	GR510063	GR510064	GR510065	GR510068	0,22
	Ø8	GR510081	GR510082	GR510083	GR510084	GR510085	GR510088	0,41
	Ø10	GR510101	GR510102	GR510103	GR510104	GR510105	GR510108	0,62

Примечания:
Использовать для параллельного соединения проводника и молниеприемника

Для фиксации болтов использовать ключ

Надежное соединение благодаря двум болтам

Изм.	Лист	N докум.	Подп.	Дата
Разраб.		Володько М.И.		
Пров.		Шпак А.А.		
Н. контр.		Шпак А.А.		
Утв.		Бродников М.И.		

Альбом типовых технических решений для устройства молниезащиты и заземления

Система молниезащиты и заземления

Стадия	Лист	Листов
РД	23	52

Соединители параллельные проводника и молниеприемника

ООО "СтройПлаза"
gromostar.ru
+7(999)595-44-55

Подп. и дата | Инв.N дубл. | Взам. инв.N | Подп. и дата | Инв.N подл.

Соединители параллельные проводника и молниеприемника 3 пластины, 2 болта

Узел

Соединители параллельные проводника и молниеприемника

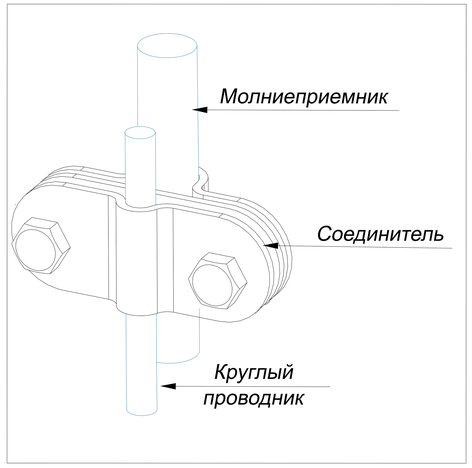

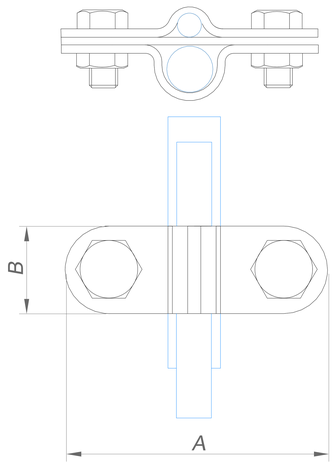

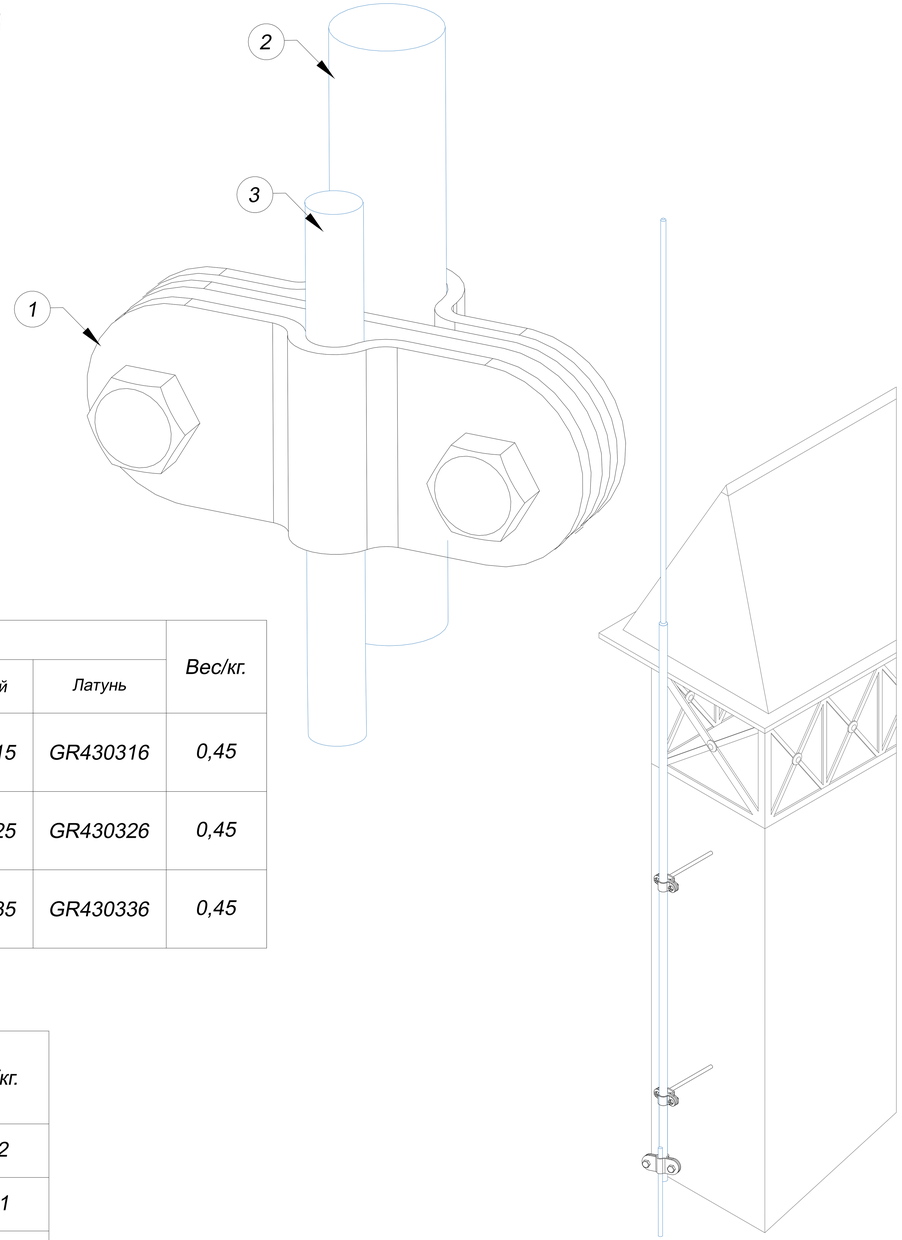

1. Соединители параллельные проводника и молниеприемника 3 пластины, 2 болта

Название	Для проводника мм.	Диамер нижней секции молниеприемника	Размер соединителя AxB мм.	Артикул:					Вес/кг.
				Оцинкованная сталь	Медь	Нержавеющая сталь	Алюминий	Латунь	
Соединители параллельные проводника и молниеприемника 3 пластины, 2 болта	Ø6-Ø10 мм.	Ø8-Ø12 мм.	50x25 м.	GR430311	GR430312	GR430313	GR430315	GR430316	0,45
		Ø16-Ø20 мм.	50x25 мм.	GR430321	GR430322	GR430323	GR430325	GR430326	0,45
		Ø30-Ø40 мм.	75x25 мм.	GR430331	GR430332	GR430333	GR430335	GR430336	0,45

2. Круглый проводник проволока

Название	Диаметр проводника мм.	Артикул:						Вес/кг.
		Оцинкованная сталь	Медь	Нержавеющая сталь	Окращенная сталь	Алюминий	Изолированная сталь	
Круглый проводник проволока в бухте	Ø6	GR510061	GR510062	GR510063	GR510064	GR510065	GR510068	0,22
	Ø8	GR510081	GR510082	GR510083	GR510084	GR510085	GR510088	0,41
	Ø10	GR510101	GR510102	GR510103	GR510104	GR510105	GR510108	0,62

Примечания:
Использовать для параллельного соединения проводника и молниеприемника

Для фиксации болтов использовать ключ

Надежное соединение благодаря двум болтам

Изм.	Лист	N докум.	Подп.	Дата
Разраб.		Володько М.И.		
Пров.		Шпак А.А.		
Н. контр.		Шпак А.А.		
Утв.		Бродников М.И.		

Альбом типовых технических решений для устройства молниезащиты и заземления

Система молниезащиты и заземления

Стадия	Лист	Листов
РД	24	52

Соединители параллельные проводника и молниеприемника

ООО "СтройПлаза"
gromostar.ru
+7(999)595-44-55

Подп. и дата | Инв.N дубл. | Взам. инв.N | Подп. и дата | Инв.N подл.