Узел

Соединители универсальные проводника и молниеприемной мачты

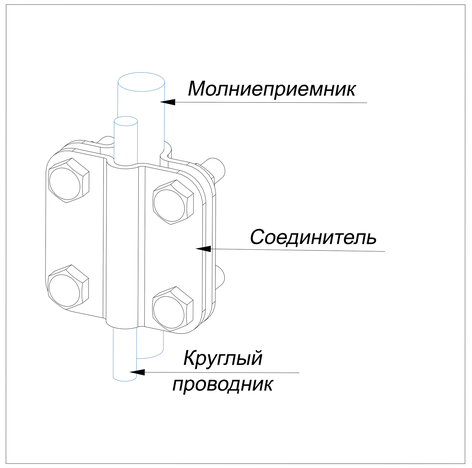

Соединители универсальные проводника и молниеприемной мачты 2 пластины, 4 болта

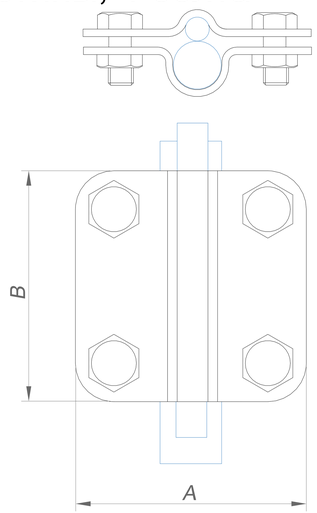

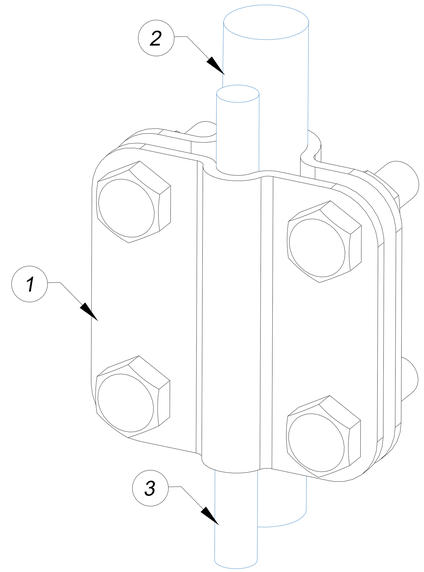

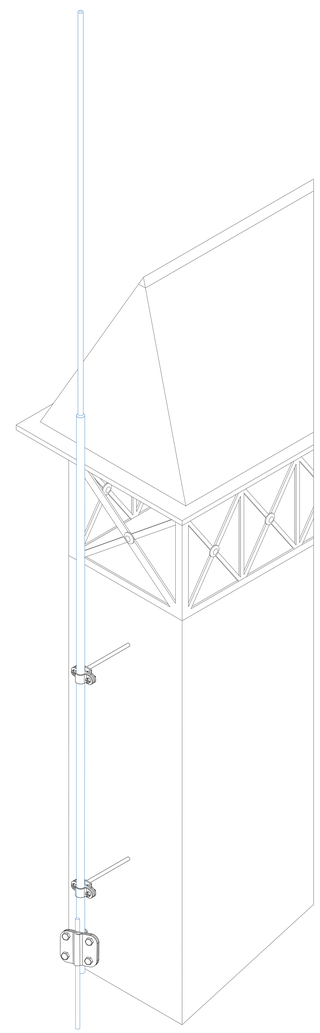

1. Соединители универсальные проводника и молниеприемной мачты 2 пластины, 4 болта

Название	Для проводника мм.	Диамер нижней секции молниеприемника	Размер соединителя AxB мм.	Артикул:					Вес/кг.
				Оцинкованная сталь	Медь	Нержавеющая сталь	Алюминий	Латунь	
Соединители универсальные проводника и молниеприемной мачты 3 пластины, 4 болта	Ø6-Ø10 мм.	Ø8-Ø12 мм.	50x50 м.	GR430411	GR430412	GR430413	GR430415	GR430416	0,45
		Ø16-Ø20 мм.	50x50 мм.	GR430421	GR430422	GR430423	GR430425	GR430426	0,45
		Ø30-Ø40 мм.	75x75 мм.	GR430431	GR430432	GR430433	GR430435	GR430436	0,45

2. Круглый проводник проволока

Название	Диаметр проводника мм.	Артикул:						Вес/кг.
		Оцинкованная сталь	Медь	Нержавеющая сталь	Окращенная сталь	Алюминий	Изолированная сталь	
Круглый проводник проволока в бухте	Ø6	GR510061	GR510062	GR510063	GR510064	GR510065	GR510068	0,22
	Ø8	GR510081	GR510082	GR510083	GR510084	GR510085	GR510088	0,41
	Ø10	GR510101	GR510102	GR510103	GR510104	GR510105	GR510108	0,62

Примечания:
Использовать для крестового и параллельного соединения проводника и молниеприемной мачты

Для фиксации болтов использовать ключ

Надежное соединение благодаря четырем болтам

Подп. и дата | Инв.N дубл. | Взам. инв.N | Подп. и дата | Инв.N подл.

Изм.	Лист	N докум.	Подп.	Дата
Разраб.		Володько М.И.		
Пров.		Шпак А.А.		
Н. контр.		Шпак А.А.		
Утв.		Бродников М.И.		

Альбом типовых технических решений для устройства молниезащиты и заземления

Система молниезащиты и заземления

Стадия	Лист	Листов
РД	25	52

Соединители проводника и молниеприемной мачты 2 пластины, 4 болта

ООО "СтройПлаза"
gromostar.ru
+7(999)595-44-55

Соединители универсальные проводника и молниеприемной мачты 3 пластины, 4 болта

Узел

Соединители универсальные проводника и молниеприемной мачты

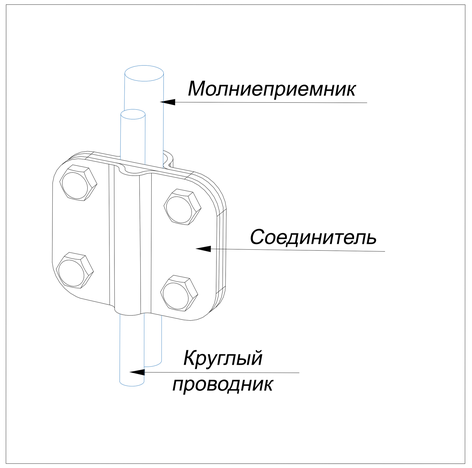

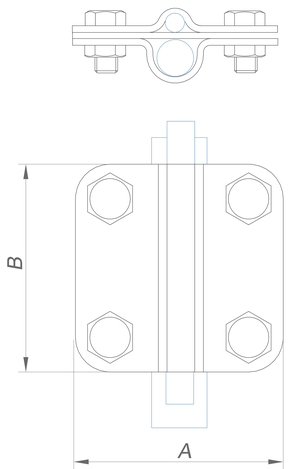

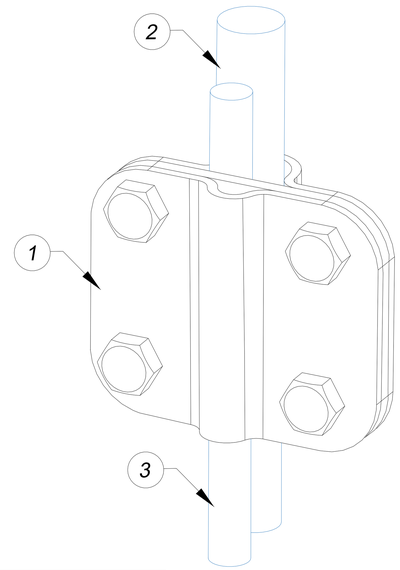

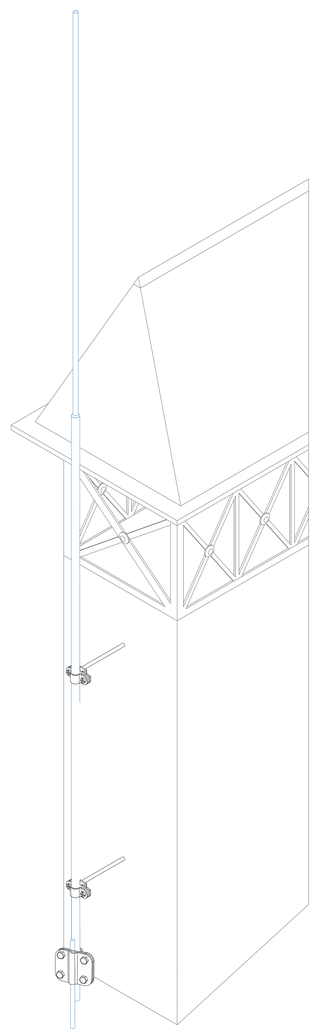

1. Соединители универсальные проводника и молниеприемной мачты 3 пластины, 4 болта

Название	Для проводника мм.	Диамер нижней секции молниеприемника	Размер соединителя AxB мм.	Артикул:					Вес/кг.
				Оцинкованная сталь	Медь	Нержавеющая сталь	Алюминий	Латунь	
Соединители универсальные проводника и молниеприемной мачты 3 пластины, 4 болта	Ø6-Ø10 мм.	Ø8-Ø12 мм.	50x50 м.	GR430511	GR430512	GR430513	GR430515	GR430516	0,45
		Ø16-Ø20 мм.	50x50 мм.	GR430521	GR430522	GR430523	GR430525	GR430526	0,45
		Ø30-Ø40 мм.	75x75 мм.	GR430531	GR430532	GR430533	GR430535	GR430536	0,45

2. Круглый проводник проволока

Название	Диаметр проводника мм.	Артикул:						Вес/кг.
		Оцинкованная сталь	Медь	Нержавеющая сталь	Окращенная сталь	Алюминий	Изолированная сталь	
Круглый проводник проволока в бухте	Ø6	GR510061	GR510062	GR510063	GR510064	GR510065	GR510068	0,22
	Ø8	GR510081	GR510082	GR510083	GR510084	GR510085	GR510088	0,41
	Ø10	GR510101	GR510102	GR510103	GR510104	GR510105	GR510108	0,62

Примечания:
Использовать для крестового и параллельного соединения проводника и молниеприемной мачты

Для фиксации болтов использовать ключ

Надежное соединение благодаря четырем болтам

Подп. и дата | Инв.N дубл. | Взам. инв.N | Подп. и дата | Инв.N подл.

Изм.	Лист	N докум.	Подп.	Дата
Разраб.		Володько М.И.		
Пров.		Шпак А.А.		
Н. контр.		Шпак А.А.		
Утв.		Бродников М.И.		

Альбом типовых технических решений для устройства молниезащиты и заземления

Система молниезащиты и заземления

Стадия	Лист	Листов
РД	26	52

Соединители проводника и молниеприемной мачты 3 пластины, 4 болта

ООО "СтройПлаза"
gromostar.ru
+7(999)595-44-55