Соединители проводника и молниеприемной мачты 2 пластины, 2 болта

Узел

Соединители проводника и молниеприемной мачты

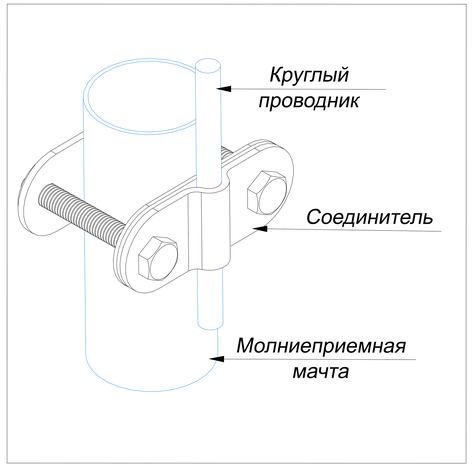

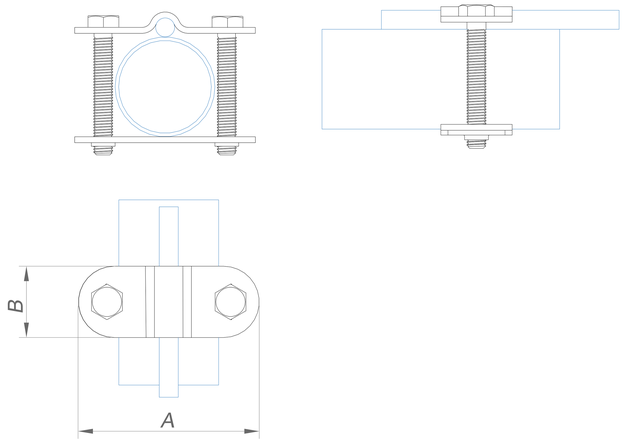

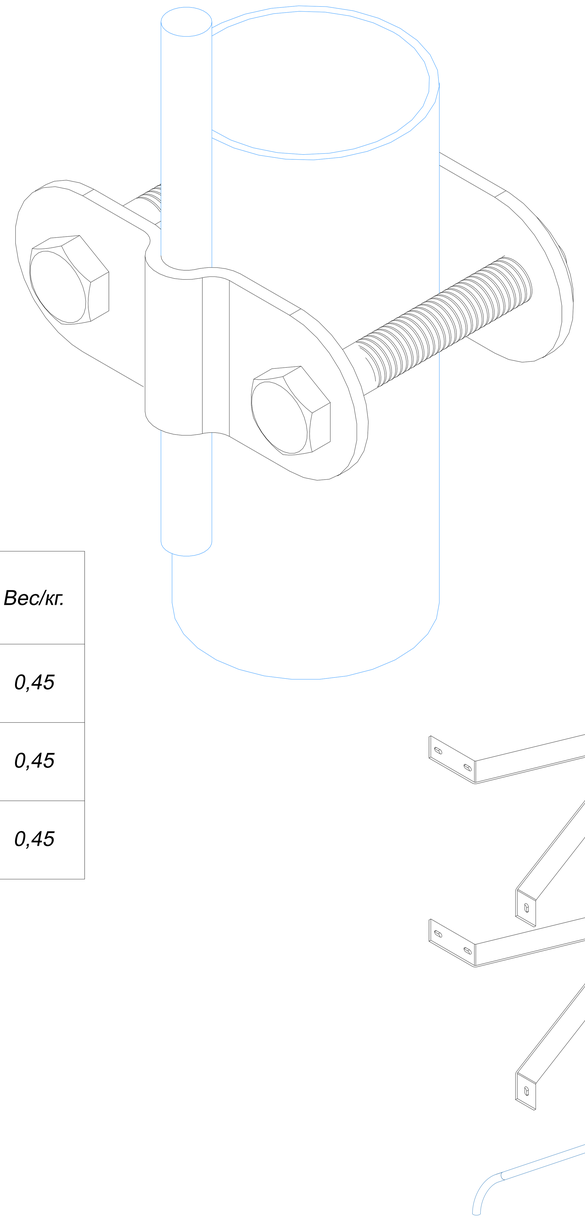

1. Соединители проводника и молниеприемной мачты 2 пластины, 2 болта

Название	Для проводника мм.	Диамер нижней секции молниеприемника	Размер соединителя AxB мм.	Артикул:					Вес/кг.
				Оцинкованная сталь	Медь	Нержавеющая сталь	Алюминий	Латунь	
Соединители проводника и молниеприемной мачты 2 пластины, 2 болта	Ø6-Ø10 мм.	Ø30-Ø40 мм.	75x25 м.	GR430611	GR430612	GR430613	GR430615	GR430616	0,45
		Ø45-Ø65 мм.	125x25 м.	GR430621	GR430622	GR430623	GR430625	GR430626	0,45
		Ø70-Ø90 мм.		GR430631	GR430632	GR430633	GR430635	GR430636	0,45

2. Круглый проводник проволока

Название	Диаметр проводника мм.	Артикул:						Вес/кг.
		Оцинкованная сталь	Медь	Нержавеющая сталь	Окращенная сталь	Алюминий	Изолированная сталь	
Круглый проводник проволока в бухте	Ø6	GR510061	GR510062	GR510063	GR510064	GR510065	GR510068	0,22
	Ø8	GR510081	GR510082	GR510083	GR510084	GR510085	GR510088	0,41
	Ø10	GR510101	GR510102	GR510103	GR510104	GR510105	GR510108	0,62

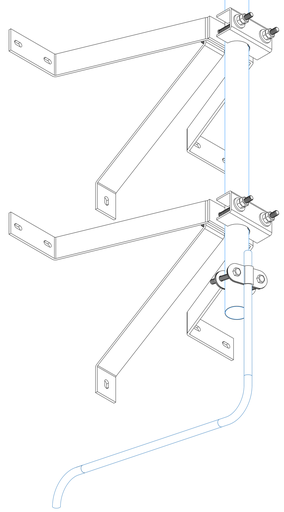

Примечания:
Использовать для параллельного соединения проводника и молниеприемной мачты

Для фиксации болтов использовать ключ

Надежное соединение благодаря двум болтам

Изм.	Лист	N докум.	Подп.	Дата
Разраб.		Володько М.И.		
Пров.		Шпак А.А.		
Н. контр.		Шпак А.А.		
Утв.		Бродников М.И.		

Альбом типовых технических решений для устройства молниезащиты и заземления

Система молниезащиты и заземления

Стадия	Лист	Листов
РД	27	52

Соединители проводника и молниеприемной мачты 2 пластины, 2 болта

ООО "СтройПлаза"
gromostar.ru
+7(999)595-44-55

Подп. и дата | Инв.N дубл. | Взам. инв.N | Подп. и дата | Инв.N подл.

Узел

Соединители проводника и молниеприемной мачты

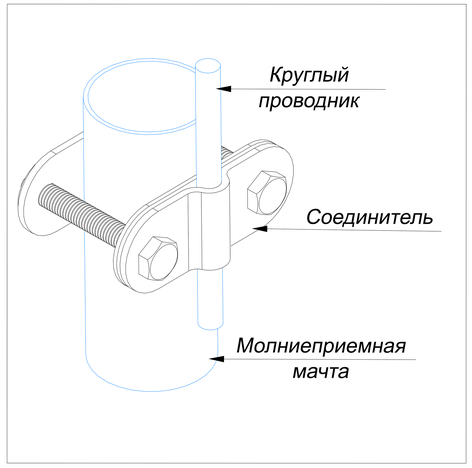

Соединители проводника и молниеприемной мачты 3 пластины, 2 болта

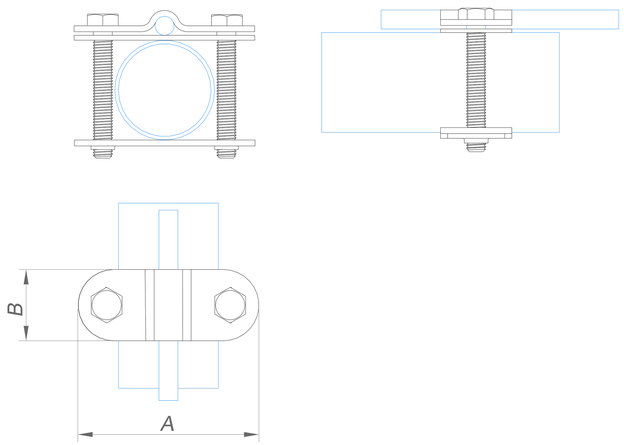

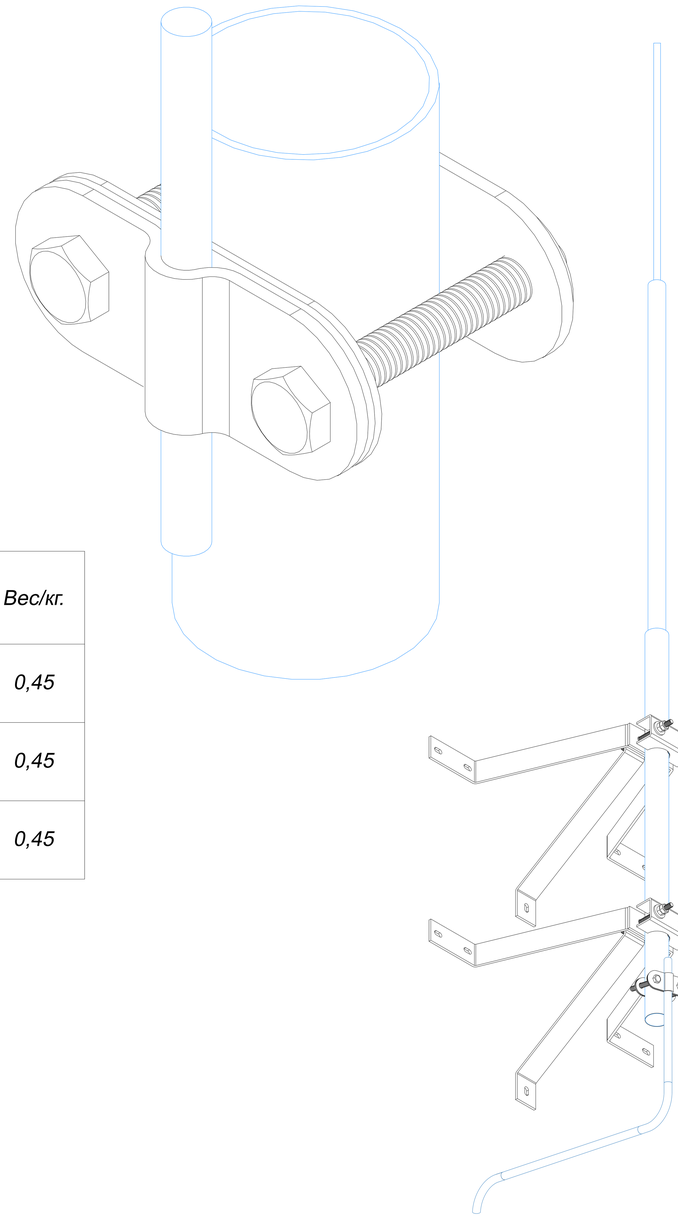

1. Соединители проводника и молниеприемной мачты 3 пластины, 2 болта

Название	Для проводника мм.	Диамер нижней секции молниеприемника	Размер соединителя AxB мм.	Артикул:					Вес/кг.
				Оцинкованная сталь	Медь	Нержавеющая сталь	Алюминий	Латунь	
Соединители проводника и молниеприемной мачты 3 пластины, 2 болта	Ø6-Ø10 мм.	Ø30-Ø40 мм.	75x25 м.	GR430711	GR430712	GR430713	GR430715	GR430716	0,45
		Ø45-Ø65 мм.	125x25 м.	GR430721	GR430722	GR430723	GR430725	GR430726	0,45
		Ø70-Ø90 мм.		GR430731	GR430732	GR430733	GR430735	GR430736	0,45

2. Круглый проводник проволока

Название	Диаметр проводника мм.	Артикул:						Вес/кг.
		Оцинкованная сталь	Медь	Нержавеющая сталь	Окращенная сталь	Алюминий	Изолированная сталь	
Круглый проводник проволока в бухте	Ø6	GR510061	GR510062	GR510063	GR510064	GR510065	GR510068	0,22
	Ø8	GR510081	GR510082	GR510083	GR510084	GR510085	GR510088	0,41
	Ø10	GR510101	GR510102	GR510103	GR510104	GR510105	GR510108	0,62

Примечания:
Использовать для параллельного соединения проводника и молниеприемной мачты

Для фиксации болтов использовать ключ

Надежное соединение благодаря двум болтам

Изм.	Лист	N докум.	Подп.	Дата
Разраб.		Володько М.И.		
Пров.		Шпак А.А.		
Н. контр.		Шпак А.А.		
Утв.		Бродников М.И.		

Альбом типовых технических решений для устройства молниезащиты и заземления

Система молниезащиты и заземления

Стадия	Лист	Листов
РД	28	52

Соединители проводника и молниеприемной мачты 3 пластины, 2 болта

ООО "СтройПлаза"
gromostar.ru
+7(999)595-44-55

Подп. и дата | Инв.N дубл. | Взам. инв.N | Подп. и дата | Инв.N подл.