Соединители параллельные для плоского проводника
2 пластины, 2 болта

Узел

Соединители параллельные для плоского проводника

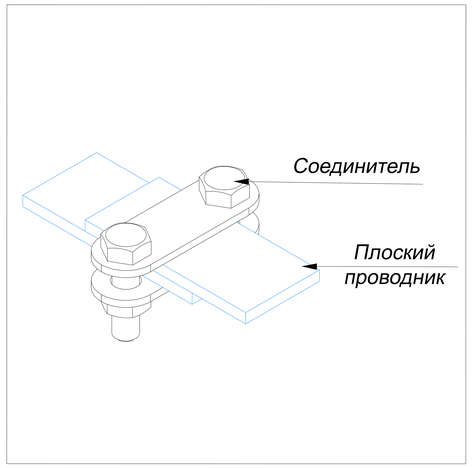

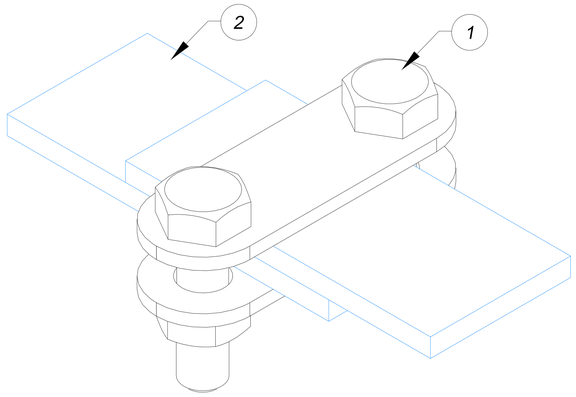

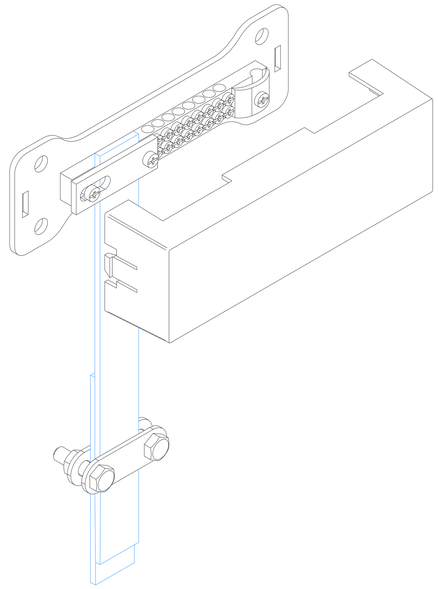

Примечания:
Использовать для параллельного соединения плоского проводника

Для фиксации болтов использовать ключ

Надежное соединение благодаря двум болтам

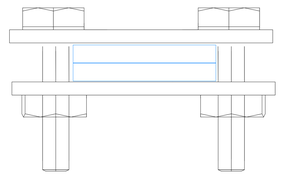

1. Соединители параллельные для плоского проводника 2 пластины, 2 болта

Название	Плоский проводника мм.	Размер соединителя AxB мм.	Артикул:					Вес/кг.
			Оцинкованная сталь	Медь	Нержавеющая сталь	Алюминий	Латунь	
Соединители параллельные для плоского проводника 2 пластины, 2 болта	25x4 мм. 25x5 мм. 40x4 мм. 40x5 мм. 50x5 мм.	75x25 мм.	GR450211	GR450212	GR450213	GR450215	GR450216	0,45
	25x4 мм.	50x25 мм.	GR450221	GR450222	GR450223	GR450225	GR450226	

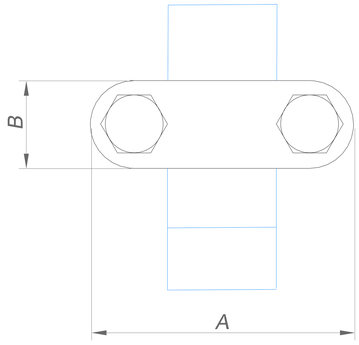

2. Плоский проводник полоса

Название	Размер проводника мм.	Артикул:				Вес/кг.
		Оцинкованная сталь	Медь	Нержавеющая сталь	Изолированная сталь	
Плоский проводник в бухте	25x4	GR520011	GR520012	GR520013	GR520018	0,22
	40x4	GR520111	GR520112	GR520113	GR520118	0,41
	40x5	GR520131	GR520132	GR520133	GR520138	0,62

Изм.	Лист	N докум.	Подп.	Дата
Разраб.		Володько М.И.		
Пров.		Шпак А.А.		
Н. контр.		Шпак А.А.		
Утв.		Бродников М.И.		

Альбом типовых технических решений для устройства молниезащиты и заземления

Система молниезащиты и заземления

Стадия	Лист	Листов
РД	16	52

Соединители параллельные для плоского проводника 2 пластины, 2 болта

ООО "СтройПлаза"
gromostar.ru
+7(999)595-44-55

Подп. и дата | Инв.N дубл. | Взам. инв.N | Подп. и дата | Инв.N подл.

Соединители параллельные для плоского проводника
3 пластины, 2 болта

Узел

Соединители параллельные для плоского проводника

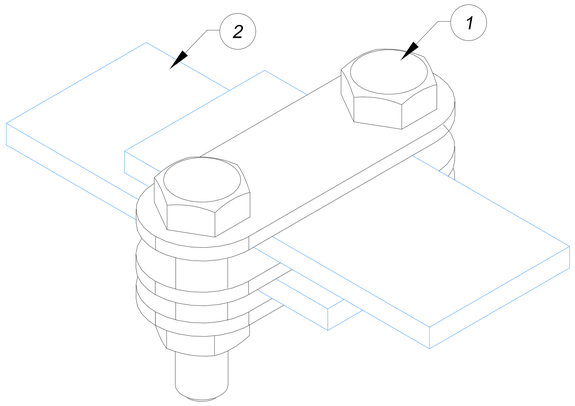

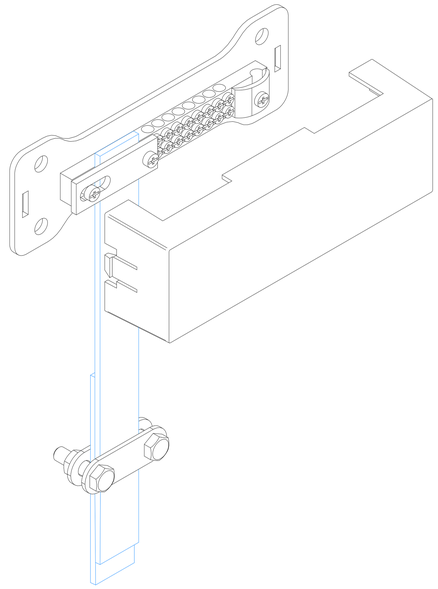

Примечания:
Использовать для параллельного соединения плоского проводника

Для фиксации болтов использовать ключ

Надежное соединение благодаря двум болтам

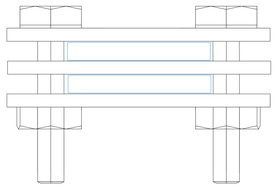

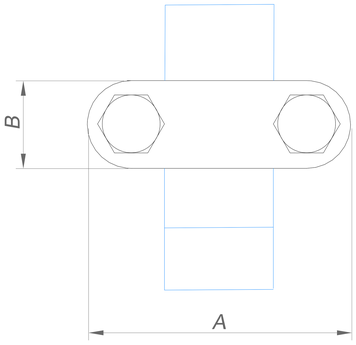

1. Соединители параллельные для плоского проводника 3 пластины, 2 болта

Название	Плоский проводника мм.	Размер соединителя AxB мм.	Артикул:					Вес/кг.
			Оцинкованная сталь	Медь	Нержавеющая сталь	Алюминий	Латунь	
Соединители параллельные для плоского проводника 3 пластины, 2 болта	25x4 мм. 25x5 мм. 40x4 мм. 40x5 мм. 50x5 мм.	75x25 мм.	GR450311	GR450312	GR450313	GR450315	GR450316	0,45
	25x4 мм.	50x25 мм.	GR450231	GR450322	GR450323	GR450325	GR450326	

2. Плоский проводник полоса

Название	Размер проводника мм.	Артикул:				Вес/кг.
		Оцинкованная сталь	Медь	Нержавеющая сталь	Изолированная сталь	
Плоский проводник в бухте	25x4	GR520011	GR520012	GR520013	GR520018	0,22
	40x4	GR520111	GR520112	GR520113	GR520118	0,41
	40x5	GR520131	GR520132	GR520133	GR520138	0,62

Подп. и дата | Инв.N дубл. | Взам. инв.N | Подп. и дата | Инв.N подл.

Изм.	Лист	N докум.	Подп.	Дата
Разраб.		Володько М.И.		
Пров.		Шпак А.А.		
Н. контр.		Шпак А.А.		
Утв.		Бродников М.И.		

Альбом типовых технических решений для устройства молниезащиты и заземления

Система молниезащиты и заземления

Стадия	Лист	Листов
РД	17	52

Соединители параллельные для плоского проводника 3 пластины, 2 болта

ООО "СтройПлаза"
gromostar.ru
+7(999)595-44-55