Соединители универсальные для плоского проводника 2 пластины, 4 болта

Узел

Соединители универсальные для плоского проводника

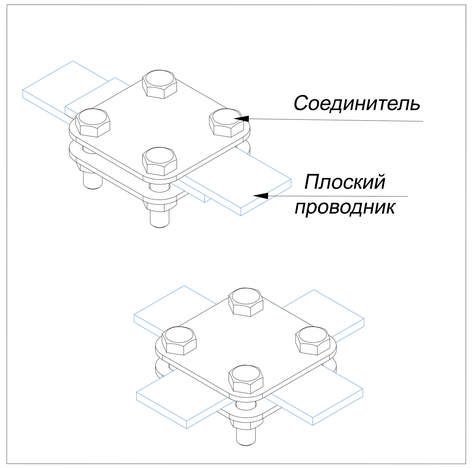

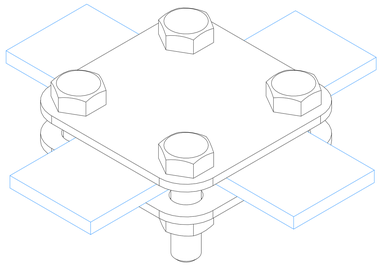

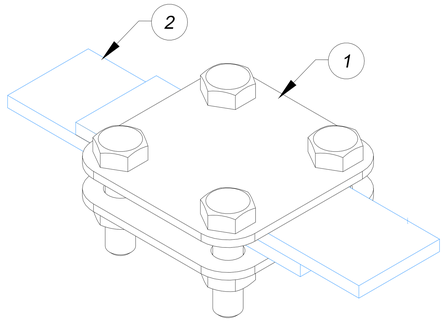

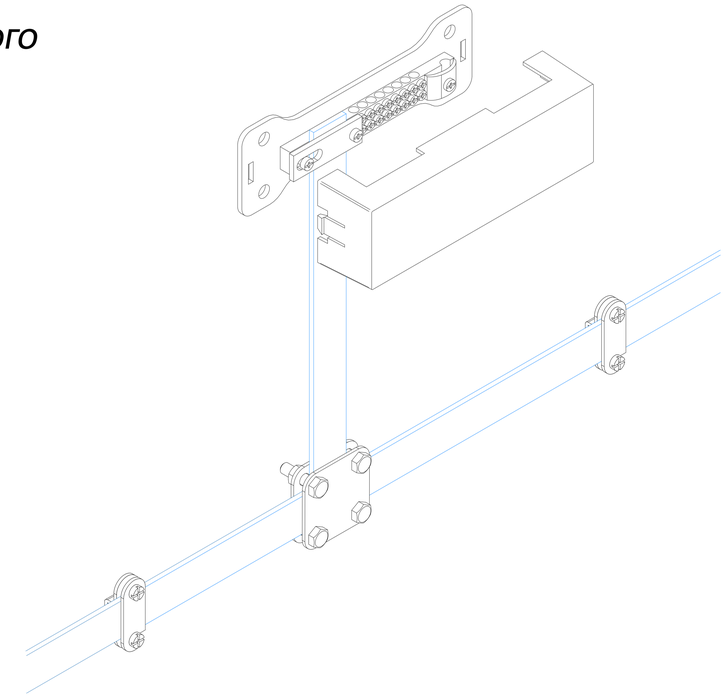

Примечания:
Использовать для параллельного соединения плоского проводника

Для фиксации болтов использовать ключ

Надежное соединение благодаря четырем болтам

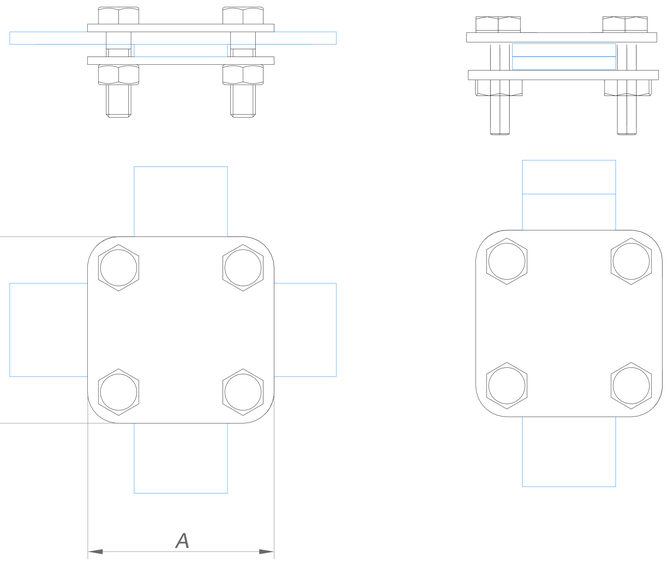

1. Соединители универсальные для плоского проводника 2 пластины, 4 болта

Название	Плоский проводника мм.	Размер соединителя AxB мм.	Артикул:					Вес/кг.
			Оцинкованная сталь	Медь	Нержавеющая сталь	Алюминий	Латунь	
Соединители универсальные для плоского проводника 2 пластины, 4 болта	25x4 мм. 25x5 мм. 40x4 мм. 40x5 мм. 50x5 мм.	75x75 мм.	GR450411	GR450412	GR450413	GR450415	GR450416	0,45
	25x4 мм.	50x50 мм.	GR450421	GR450422	GR450423	GR450425	GR450426	

2. Плоский проводник полоса

Название	Размер проводника мм.	Артикул:				Вес/кг.
		Оцинкованная сталь	Медь	Нержавеющая сталь	Изолированная сталь	
Плоский проводник в бухте	25x4	GR520011	GR520012	GR520013	GR520018	0,22
	40x4	GR520111	GR520112	GR520113	GR520118	0,41
	40x5	GR520131	GR520132	GR520133	GR520138	0,62

Подп. и дата | Инв.N дубл. | Взам. инв.N | Подп. и дата | Инв.N подл.

Изм.	Лист	N докум.	Подп.	Дата
Разраб.		Володько М.И.		
Пров.		Шпак А.А.		
Н. контр.		Шпак А.А.		
Утв.		Бродников М.И.		

Альбом типовых технических решений для устройства молниезащиты и заземления

Система молниезащиты и заземления

Стадия	Лист	Листов
РД	18	52

Соединители универсальные для плоского проводника 2 пластины, 4 болта

ООО "СтройПлаза"
gromostar.ru
+7(999)595-44-55

Соединители универсальные для плоского проводника 3 пластины, 4 болта

Узел

Соединители универсальные для плоского проводника

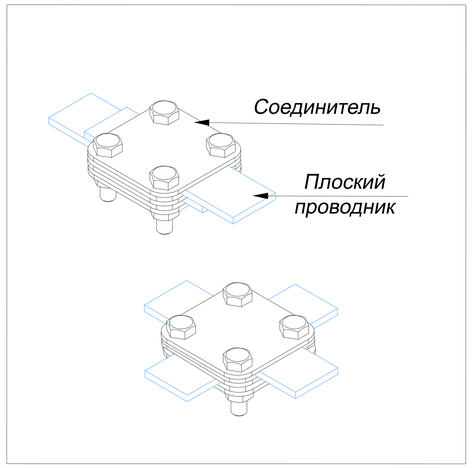

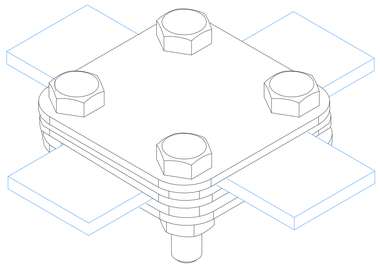

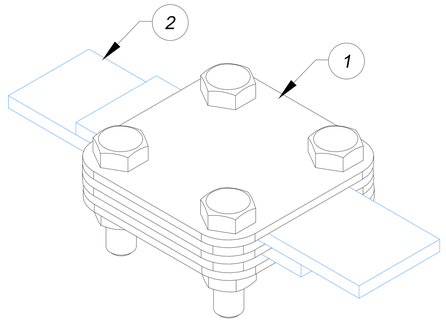

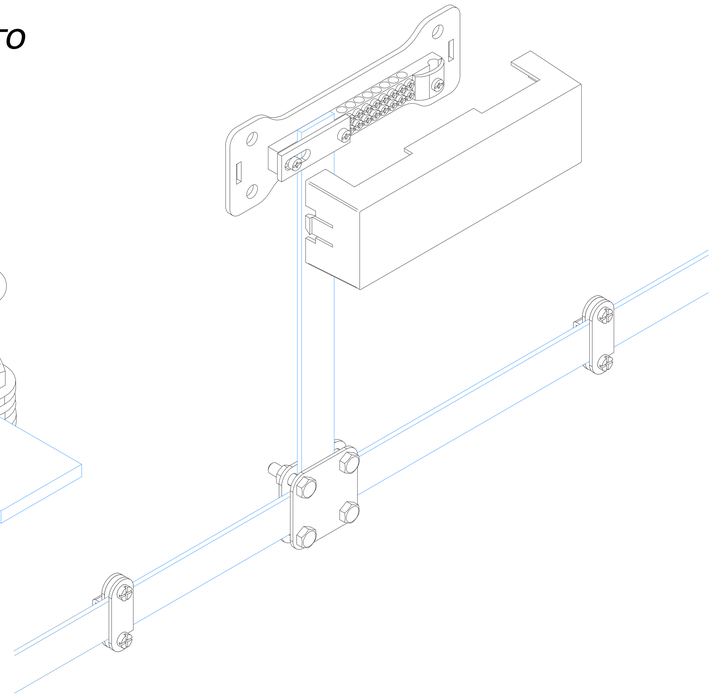

Примечания:
Использовать для параллельного соединения плоского проводника

Для фиксации болтов использовать ключ

Надежное соединение благодаря четырем болтам

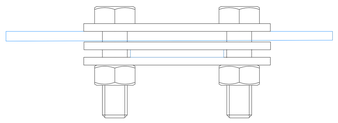

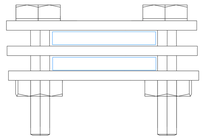

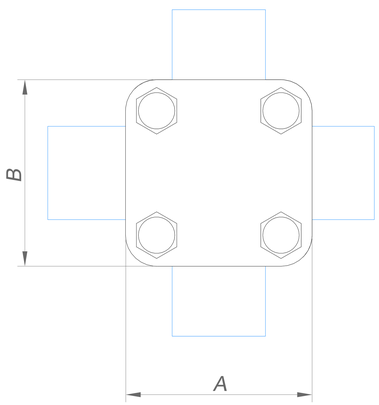

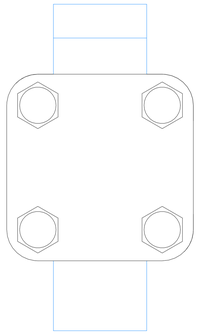

1. Соединители универсальные для плоского проводника 3 пластины, 4 болта

Название	Плоский проводника мм.	Размер соединителя AxB мм.	Артикул:					Вес/кг.
			Оцинкованная сталь	Медь	Нержавеющая сталь	Алюминий	Латунь	
Соединители универсальные для плоского проводника 3 пластины, 4 болта	25x4 мм. 25x5 мм. 40x4 мм. 40x5 мм. 50x5 мм.	75x75 мм.	GR450511	GR450512	GR450513	GR450515	GR450516	0,45
	25x4 мм.	50x50 мм.	GR450541	GR450522	GR450523	GR450525	GR450526	

2. Плоский проводник полоса

Название	Размер проводника мм.	Артикул:				Вес/кг.
		Оцинкованная сталь	Медь	Нержавеющая сталь	Изолированная сталь	
Плоский проводник в бухте	25x4	GR520011	GR520012	GR520013	GR520018	0,22
	40x4	GR520111	GR520112	GR520113	GR520118	0,41
	40x5	GR520131	GR520132	GR520133	GR520138	0,62

Подп. и дата | Инв.N дубл. | Взам. инв.N | Подп. и дата | Инв.N подл.

Изм.	Лист	N докум.	Подп.	Дата
Разраб.		Володько М.И.		
Пров.		Шпак А.А.		
Н. контр.		Шпак А.А.		
Утв.		Бродников М.И.		

Альбом типовых технических решений для устройства молниезащиты и заземления

Система молниезащиты и заземления

Стадия	Лист	Листов
РД	19	52

Соединители универсальные для плоского проводника 3 пластины, 4 болта

ООО "СтройПлаза"
gromostar.ru
+7(999)595-44-55