Соединители диагональные для стержня, полосы и круга 3 пластины

Узел

Соединители диагональные для стержня, полосы и круга

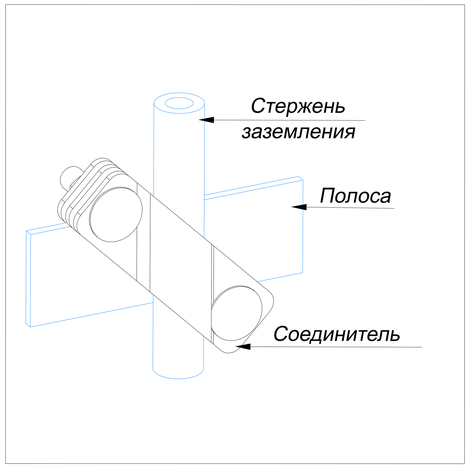

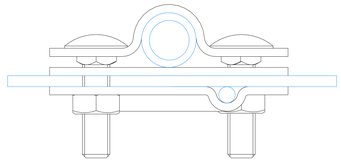

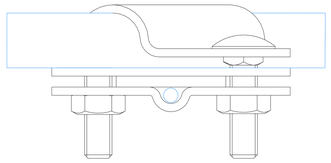

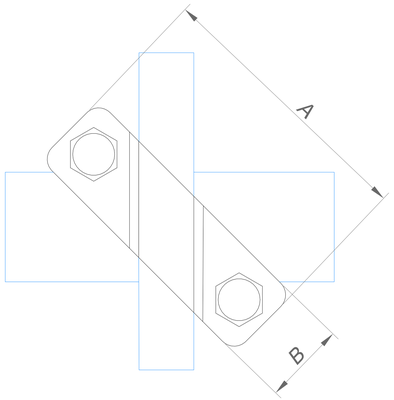

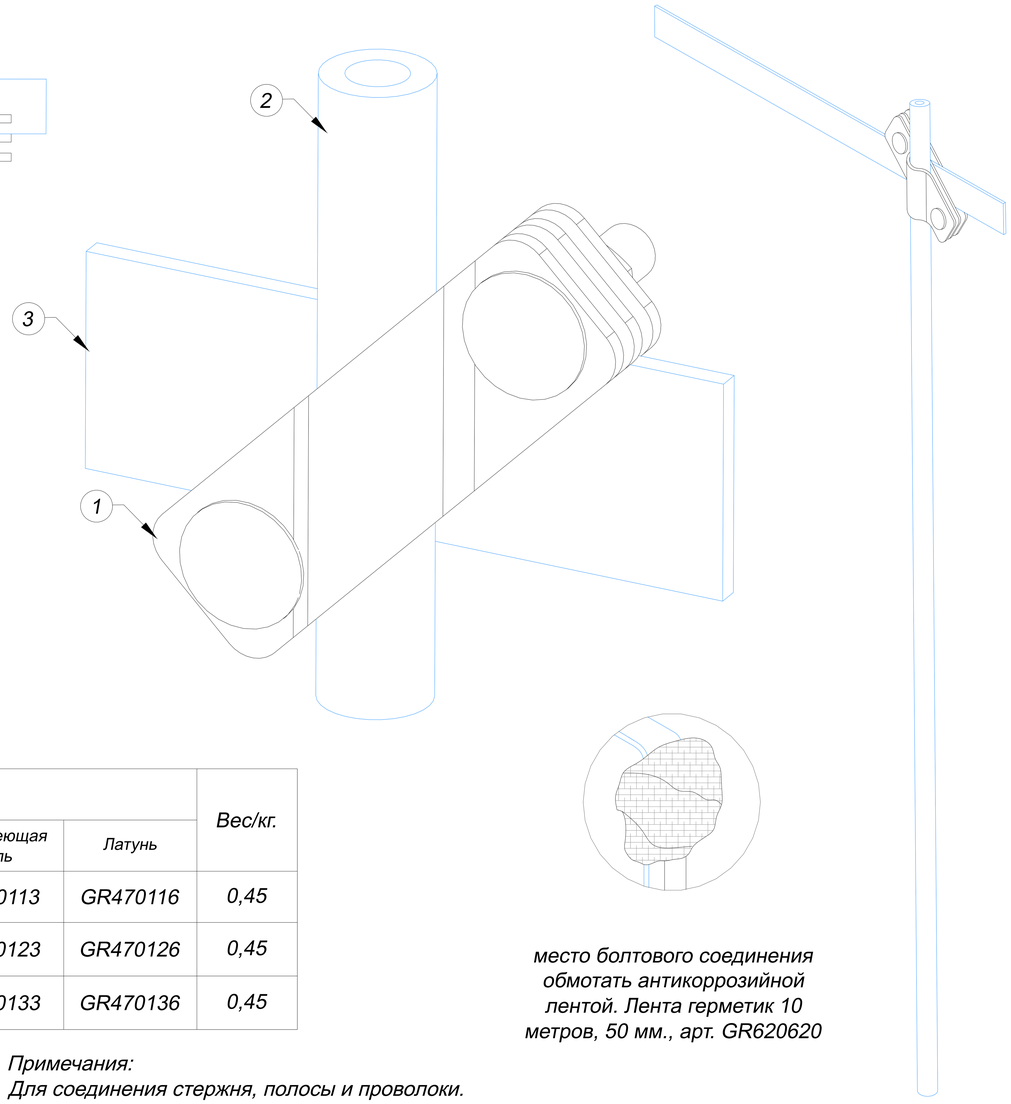

место болтового соединения обмотать антикоррозийной лентой. Лента герметик 10 метров, 50 мм., арт. GR620620

1. Соединитель диагональные для стержня, полосы и круга 3 пластины

Название	Для стержня	Для полосы	Для проводника	Размер соединителя AxB мм.	Артикул:				Вес/кг.
					Оцинкованная сталь	Медь	Нержавеющая сталь	Латунь	
Соединители диагональные для стержня, полосы и круга. 3 пластины	Ø12-Ø14 мм.	25x4 мм. 25x5 мм. 40x4 мм. 40x5 мм. 50x5 мм.	Ø6-Ø10 мм.	125x25 мм.	GR470111	GR470112	GR470113	GR470116	0,45
	Ø16-Ø20 мм.				GR470121	GR470122	GR470123	GR470126	0,45
	Ø25-Ø32 мм.				GR470131	GR470132	GR470133	GR470136	0,45

2. Стержень заземления 3000 мм.

Название	Диаметр стержня мм.	Артикул:			Вес/кг.
		Оцинкованная сталь	Медь	Нержавеющая сталь	
Стержень заземления 3000 мм.	Ø14	GR620011	GR620012	GR620013	0,22
	Ø16	GR620111	GR620112	GR620113	0,41
	Ø18	GR620211	GR620212	GR620213	
	Ø20	GR620311	GR620312	GR620313	
	Ø25	GR620411	GR620412	GR620413	
	Ø32	GR620511	GR620512	GR620513	0,62

Примечания:
Для соединения стержня, полосы и проволоки.
Для фиксации болтов использовать ключ
Быстрое соединение двумя болтами

Для предотвращения доступа влаги в месте соединения стержня и полосы в земле используется лента герметик:

Изм.	Лист	N докум.	Подп.	Дата	Альбом типовых технических решений для устройства молниезащиты и заземления		
Разраб.		Володько М.И.			Система молниезащиты и заземления	Стадия	Лист	Листов
Пров.		Шпак А.А.				РД	30	52
Н. контр.		Шпак А.А.			Соединители диагональные для стержня, полосы и круга 3 пластины	ООО "СтройПлаза" gromostar.ru +7(999)595-44-55		
Утв.		Бродников М.И.						

Подп. и дата | Инв.N дубл. | Взам. инв.N | Подп. и дата | Инв.N подл.

Соединители диагональные для стержня, полосы и круга 2 пластины

Узел

Соединители диагональные для стержня, полосы и круга

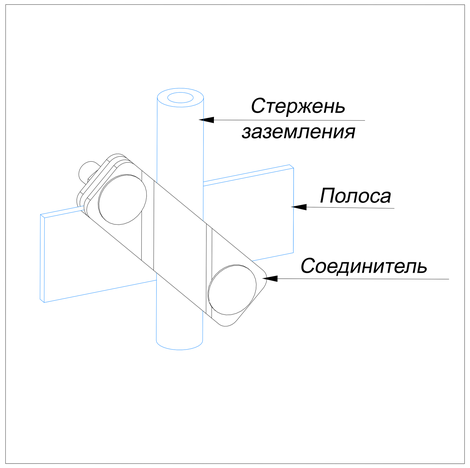

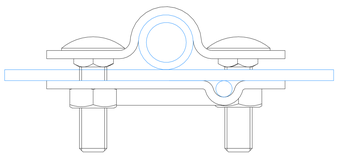

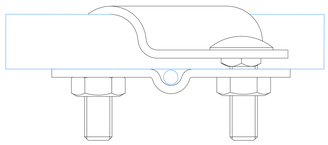

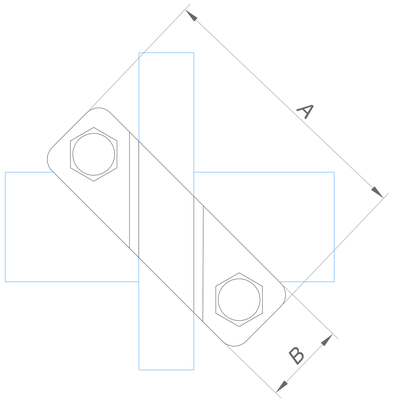

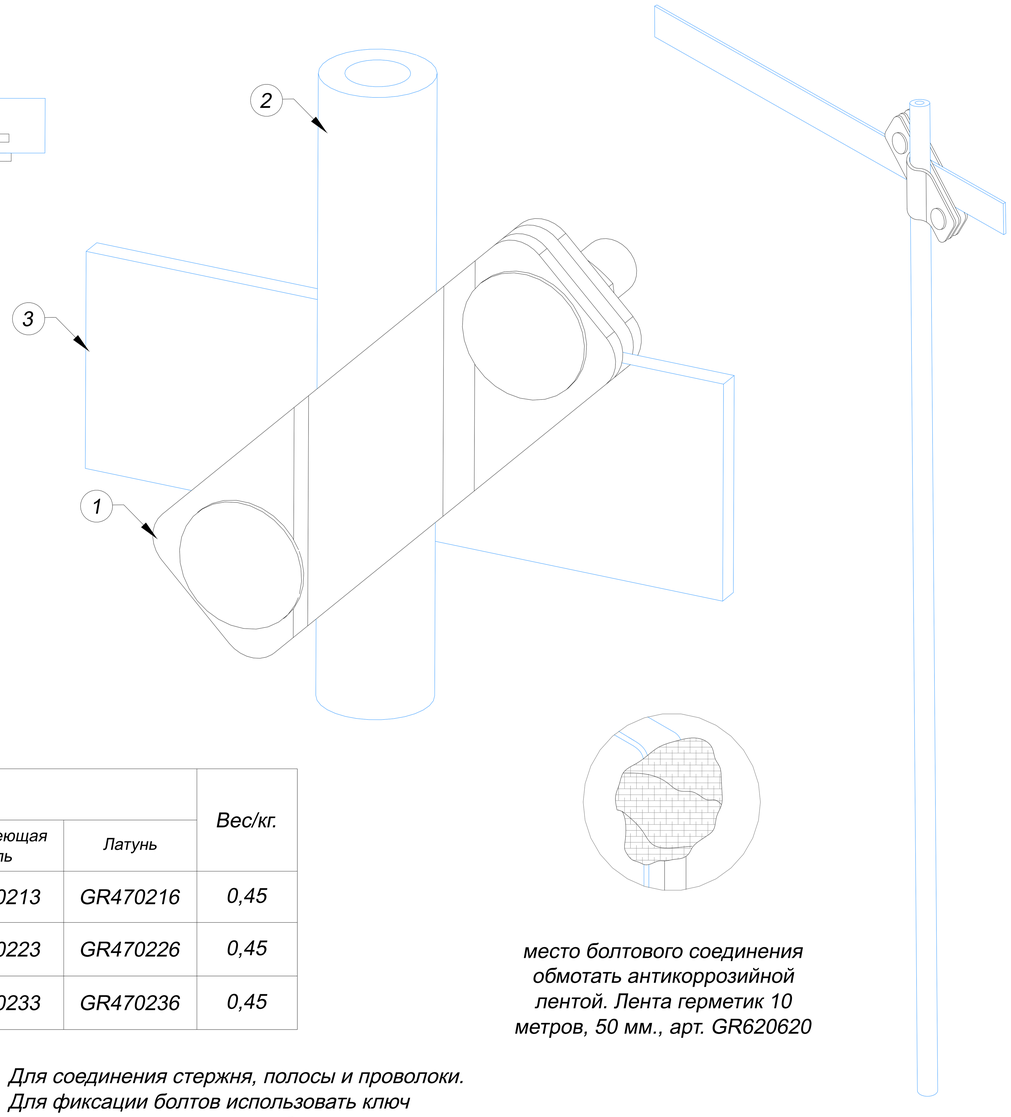

место болтового соединения обмотать антикоррозийной лентой. Лента герметик 10 метров, 50 мм., арт. GR620620

1. Соединитель диагональные для стержня, полосы и круга 2 пластины

Название	Для стержня	Для полосы	Для проводника	Размер соединителя AxB мм.	Артикул:				Вес/кг.
					Оцинкованная сталь	Медь	Нержавеющая сталь	Латунь	
Соединители диагональные для стержня, полосы и круга. 2 пластины	Ø12-Ø14 мм.	25x4 мм. 25x5 мм. 40x4 мм. 40x5 мм. 50x5 мм.	Ø6-Ø10 мм.	125x25 мм.	GR470211	GR470212	GR470213	GR470216	0,45
	Ø16-Ø20 мм.				GR470221	GR470222	GR470223	GR470226	0,45
	Ø25-Ø32 мм.				GR470231	GR470232	GR470233	GR470236	0,45

2. Стержень заземления 3000 мм.

Название	Диаметр стержня мм.	Артикул:			Вес/кг.
		Оцинкованная сталь	Медь	Нержавеющая сталь	
Стержень заземления 3000 мм.	Ø14	GR620011	GR620012	GR620013	0,22
	Ø16	GR620111	GR620112	GR620113	0,41
	Ø18	GR620211	GR620212	GR620213	
	Ø20	GR620311	GR620312	GR620313	
	Ø25	GR620411	GR620412	GR620413	
	Ø32	GR620511	GR620512	GR620513	0,62

Для соединения стержня, полосы и проволоки.
Для фиксации болтов использовать ключ
Быстрое соединение двумя болтами

Для предотвращения доступа влаги в месте соединения стержня и полосы в земле используется лента герметик:

Изм.	Лист	N докум.	Подп.	Дата	Альбом типовых технических решений для устройства молниезащиты и заземления			
Разраб.		Володько М.И.			Система молниезащиты и заземления	Стадия	Лист	Листов
Пров.		Шпак А.А.				РД	31	52
Н. контр.		Шпак А.А.			Соединители диагональные для стержня, полосы и круга 2 пластины	ООО "СтройПлаза" gromostar.ru +7(999)595-44-55		
Утв.		Бродников М.И.						

Подп. и дата | Инв.N дубл. | Взам. инв.N | Подп. и дата | Инв.N подл.

Соединители диагональные для стержня и полосы 3 пластины

Узел

Соединители диагональные для стержня и полосы

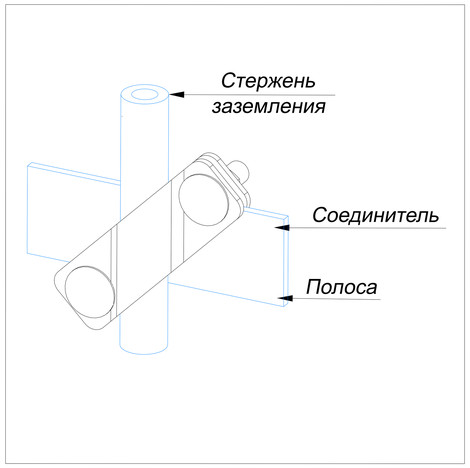

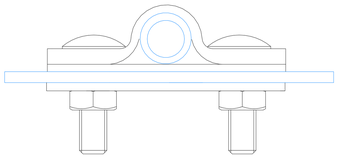

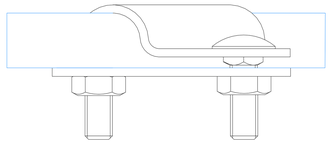

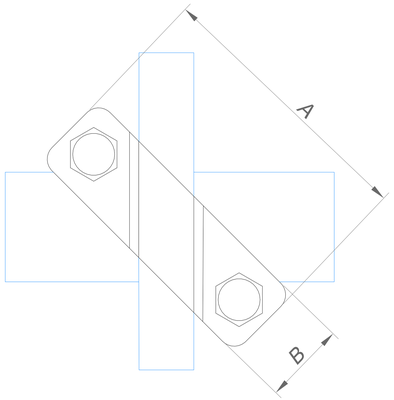

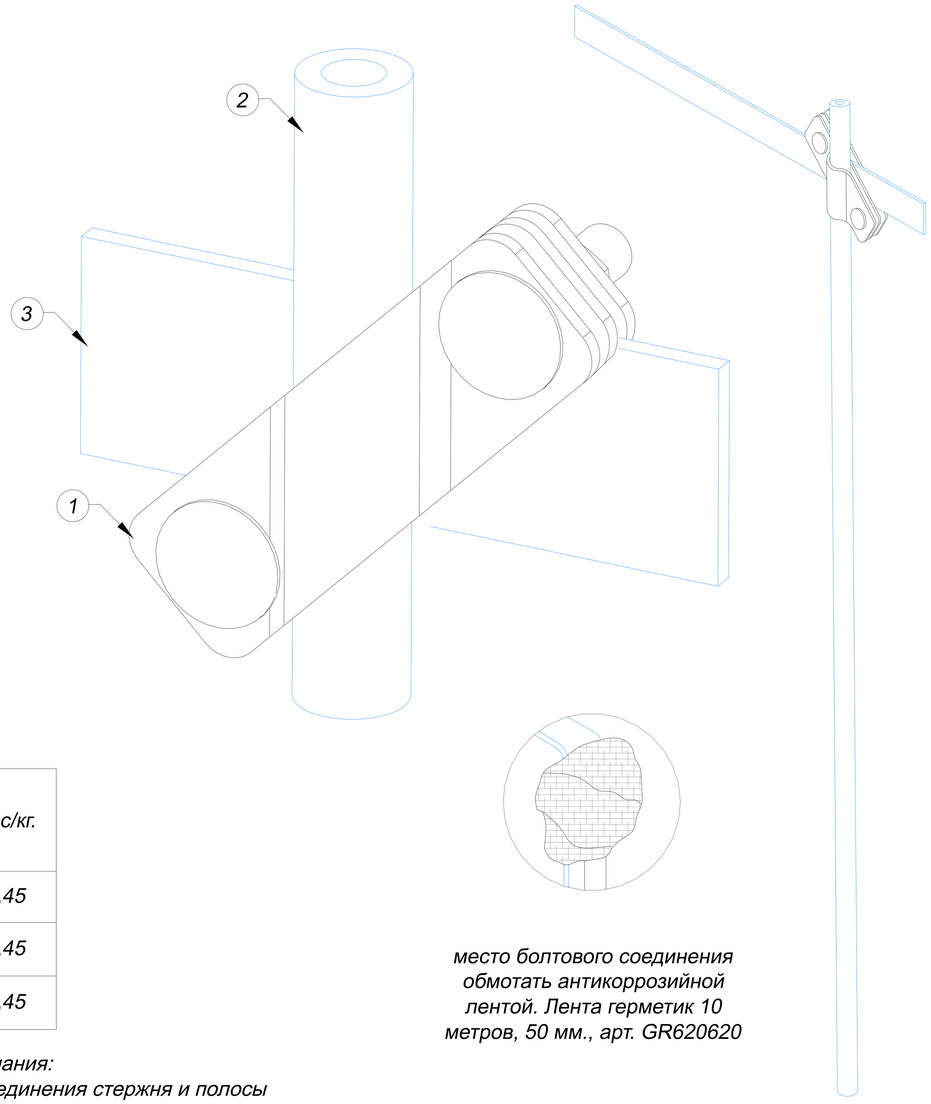

место болтового соединения обмотать антикоррозийной лентой. Лента герметик 10 метров, 50 мм., арт. GR620620

1. Соединители для стержня и полосы 3 пластины

Название	Для стержня	Для полосы	Размер соединителя AxB мм.	Артикул:				Вес/кг.
				Оцинкованная сталь	Медь	Нержавеющая сталь	Латунь	
Соединители диагональные для стержня и полосы 3 пластины	Ø12-Ø14 мм.	25x4 мм. 25x5 мм. 40x4 мм. 40x5 мм. 50x5 мм.	125x25 мм.	GR470311	GR470312	GR470313	GR470316	0,45
	Ø16-Ø20 мм.			GR470321	GR470322	GR470323	GR470326	0,45
	Ø25-Ø32 мм.			GR470331	GR470332	GR470333	GR470336	0,45

2. Стержень заземления 3000 мм.

Название	Диаметр стержня мм.	Артикул:			Вес/кг.
		Оцинкованная сталь	Медь	Нержавеющая сталь	
Стержень заземления 3000 мм.	Ø14	GR620011	GR620012	GR620013	0,22
	Ø16	GR620111	GR620112	GR620113	0,41
	Ø18	GR620211	GR620212	GR620213	
	Ø20	GR620311	GR620312	GR620313	
	Ø25	GR620411	GR620412	GR620413	
	Ø32	GR620511	GR620512	GR620513	0,62

Примечания:
Для соединения стержня и полосы
Для фиксации болтов использовать ключ
Быстрое соединение двумя болтами

Для предотвращения доступа влаги в месте соединения стержня и полосы в земле используется лента герметик:

Подп. и дата | Инв.N дубл. | Взам. инв.N | Подп. и дата | Инв.N подл.

Изм.	Лист	N докум.	Подп.	Дата
Разраб.		Володько М.И.		
Пров.		Шпак А.А.		
Н. контр.		Шпак А.А.		
Утв.		Бродников М.И.		

Альбом типовых технических решений для устройства молниезащиты и заземления

Система молниезащиты и заземления

Стадия	Лист	Листов
РД	32	52

Соединители диагональные для стержня и полосы 3 пластины

ООО "СтройПлаза"
gromostar.ru
+7(999)595-44-55

Соединители диагональные для стержня и полосы 2 пластины

Узел

Соединители диагональные для стержня и полосы

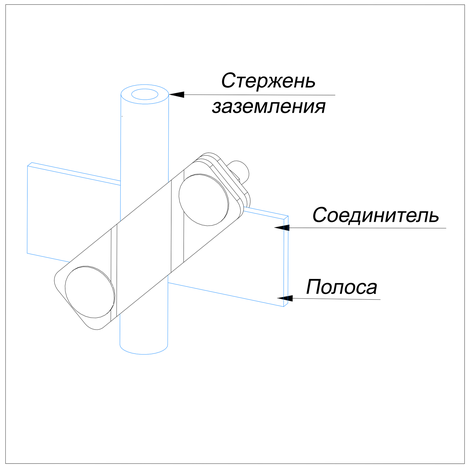

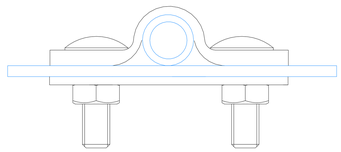

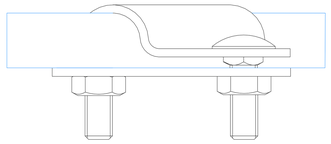

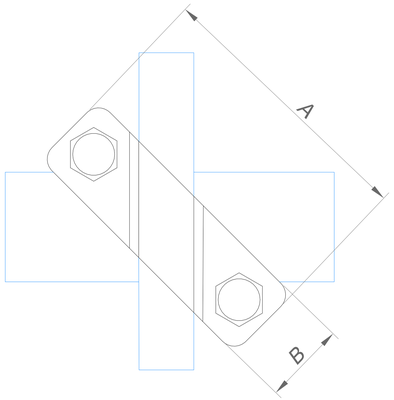

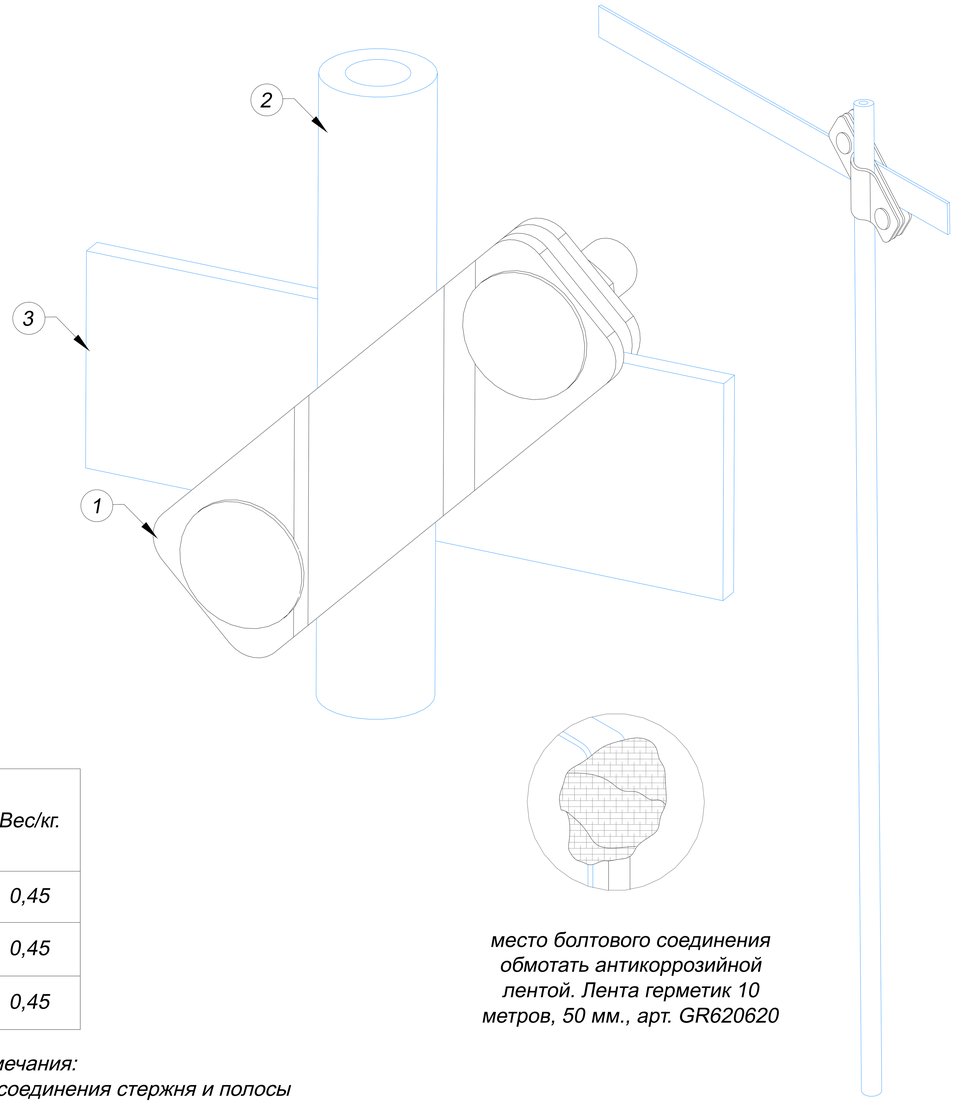

место болтового соединения обмотать антикоррозийной лентой. Лента герметик 10 метров, 50 мм., арт. GR620620

1. Соединители диагональные для стержня и полосы 2 пластины

Название	Для стержня	Для полосы	Размер соединителя AxB мм.	Артикул:				Вес/кг.
				Оцинкованная сталь	Медь	Нержавеющая сталь	Латунь	
Соединители диагональные для стержня и полосы 2 пластины	Ø12-Ø14 мм.	25x4 мм. 25x5 мм. 40x4 мм. 40x5 мм. 50x5 мм.	125x25 мм.	GR470411	GR470412	GR470413	GR470416	0,45
	Ø16-Ø20 мм.			GR470421	GR470422	GR470423	GR470426	0,45
	Ø25-Ø32 мм.			GR470431	GR470432	GR470433	GR470436	0,45

2. Стержень заземления 3000 мм.

Название	Диаметр стержня мм.	Артикул:			Вес/кг.
		Оцинкованная сталь	Медь	Нержавеющая сталь	
Стержень заземления 3000 мм.	Ø14	GR620011	GR620012	GR620013	0,22
	Ø16	GR620111	GR620112	GR620113	0,41
	Ø18	GR620211	GR620212	GR620213	
	Ø20	GR620311	GR620312	GR620313	
	Ø25	GR620411	GR620412	GR620413	
	Ø32	GR620511	GR620512	GR620513	0,62

Примечания:
Для соединения стержня и полосы
Для фиксации болтов использовать ключ
Быстрое соединение двумя болтами

Для предотвращения доступа влаги в месте соединения стержня и полосы в земле используется лента герметик:

Изм.	Лист	N докум.	Подп.	Дата
Разраб.		Володько М.И.		
Пров.		Шпак А.А.		
Н. контр.		Шпак А.А.		
Утв.		Бродников М.И.		

Альбом типовых технических решений для устройства молниезащиты и заземления

Система молниезащиты и заземления

Стадия	Лист	Листов
РД	33	52

Соединители диагональные для стержня и полосы 2 пластины

ООО "СтройПлаза"
gromostar.ru
+7(999)595-44-55

Подп. и дата | Инв.N дубл. | Взам. инв.N | Подп. и дата | Инв.N подл.

Соединители диагональные для стержня и круглого проводника 3 пластины

Узел

Соединители диагональные для стержня и круглого проводника

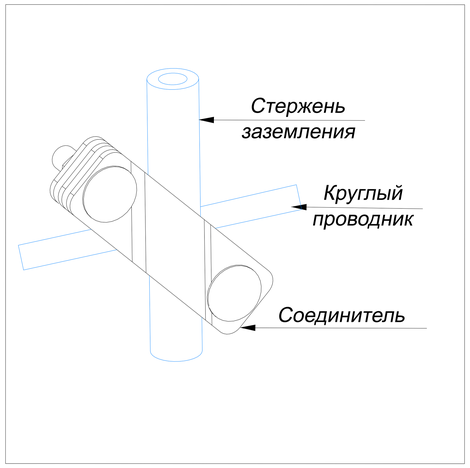

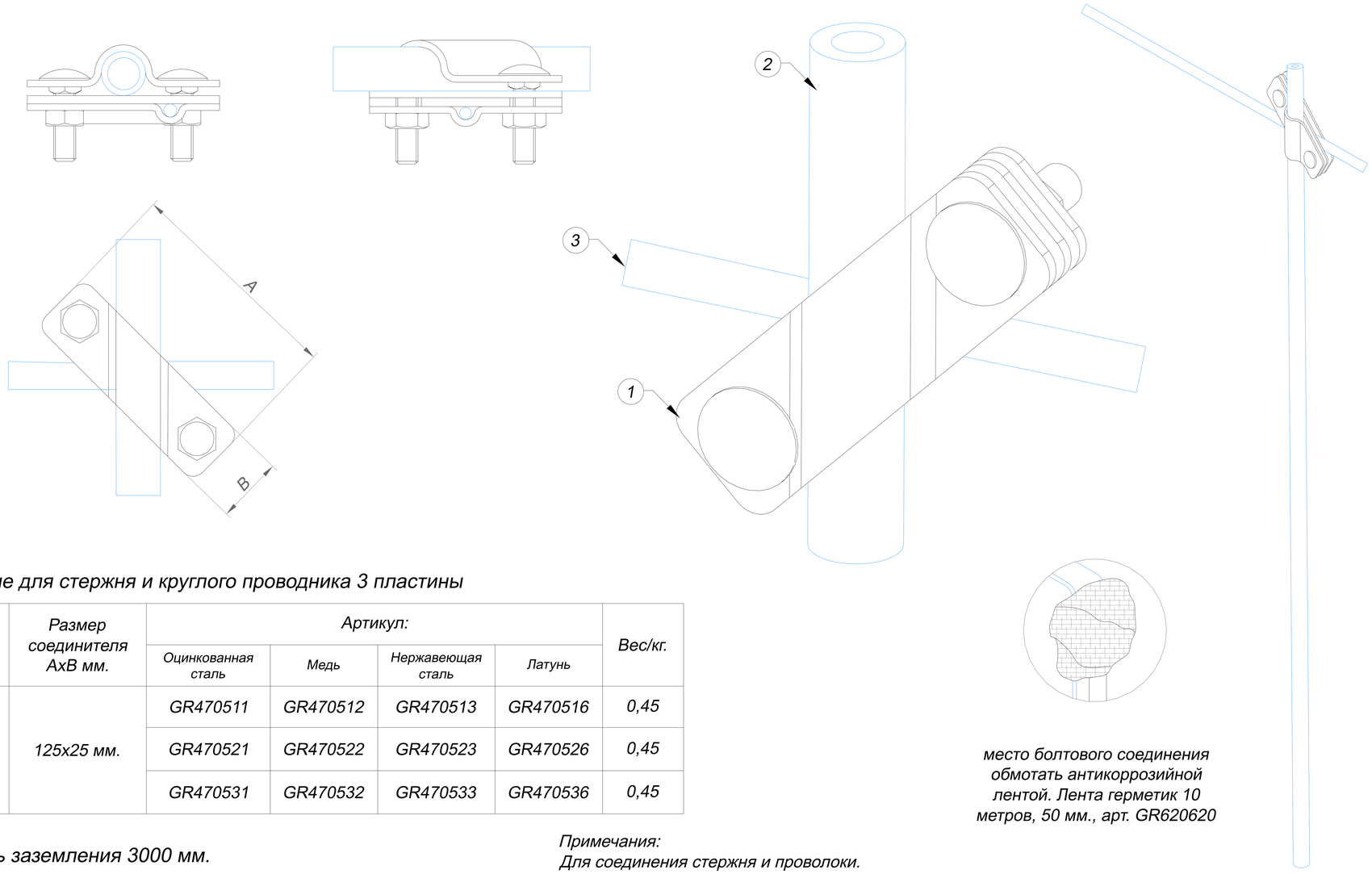

место болтового соединения обмотать антикоррозийной лентой. Лента герметик 10 метров, 50 мм., арт. GR620620

1. Соединители диагональные для стержня и круглого проводника 3 пластины

Название	Для стержня	Для проводника	Размер соединителя AxB мм.	Артикул:				Вес/кг.
				Оцинкованная сталь	Медь	Нержавеющая сталь	Латунь	
Соединители диагональные для стержня и круглого проводника 3 пластины	Ø12-Ø14 мм.	Ø6-Ø10 мм.	125x25 мм.	GR470511	GR470512	GR470513	GR470516	0,45
	Ø16-Ø20 мм.			GR470521	GR470522	GR470523	GR470526	0,45
	Ø25-Ø32 мм.			GR470531	GR470532	GR470533	GR470536	0,45

2. Стержень заземления 3000 мм.

Название	Диаметр стержня мм.	Артикул:			Вес/кг.
		Оцинкованная сталь	Медь	Нержавеющая сталь	
Стержень заземления 3000 мм.	Ø14	GR620011	GR620012	GR620013	0,22
	Ø16	GR620111	GR620112	GR620113	0,41
	Ø18	GR620211	GR620212	GR620213	
	Ø20	GR620311	GR620312	GR620313	
	Ø25	GR620411	GR620412	GR620413	
	Ø32	GR620511	GR620512	GR620513	0,62

Примечания:
Для соединения стержня и проволоки.
Для фиксации болтов использовать ключ
Быстрое соединение двумя болтами

Для предотвращения доступа влаги в месте соединения стержня и полосы в земле используется лента герметик:

Изм.	Лист	N докум.	Подп.	Дата	Альбом типовых технических решений для устройства молниезащиты и заземления		
Разраб.		Володько М.И.			Система молниезащиты и заземления	Стадия	Лист	Листов
Пров.		Шпак А.А.				РД	34	52
Н. контр.		Шпак А.А.			Соединители диагональные для стержня и круглого проводника 3 пластины	ООО "СтройПлаза" gromostar.ru +7(999)595-44-55		
Утв.		Бродников М.И.						

Подп. и дата | Инв.N дубл. | Взам. инв.N | Подп. и дата | Инв.N подл.

Соединители диагональные для стержня и круглого проводника 2 пластины

Узел

Соединители диагональные для стержня и круглого проводника

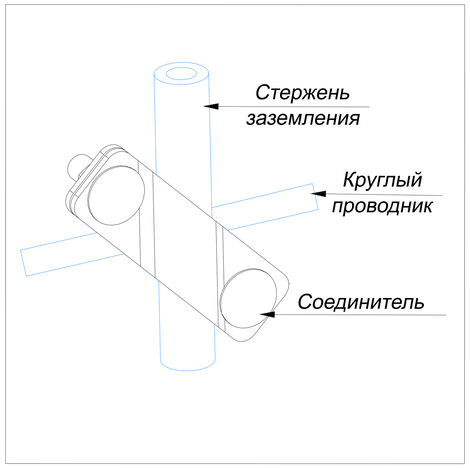

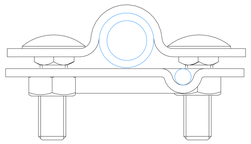

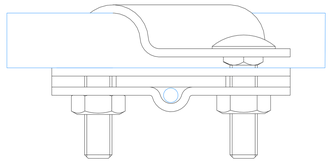

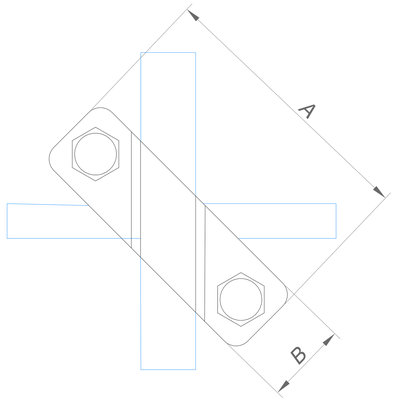

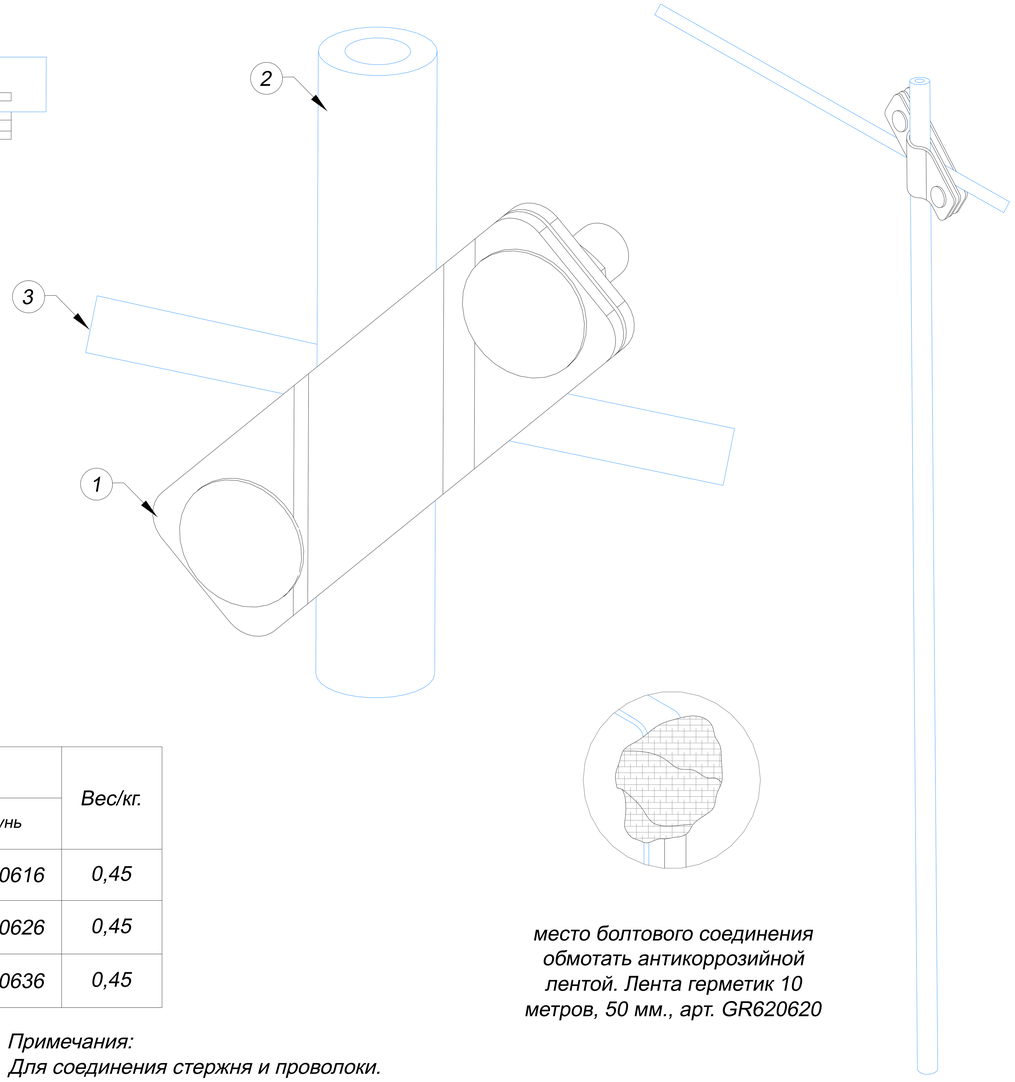

место болтового соединения обмотать антикоррозийной лентой. Лента герметик 10 метров, 50 мм., арт. GR620620

1. Соединители диагональные для стержня и круглого проводника 2 пластины

Название	Для стержня	Для проводника	Размер соединителя AxB мм.	Артикул:				Вес/кг.
				Оцинкованная сталь	Медь	Нержавеющая сталь	Латунь	
Соединители диагональные для стержня и круглого проводника 2 пластины	Ø12-Ø14 мм.	Ø6-Ø10 мм.	125x25 мм.	GR470611	GR470612	GR470613	GR470616	0,45
	Ø16-Ø20 мм.			GR470621	GR470622	GR470623	GR470626	0,45
	Ø25-Ø32 мм.			GR470631	GR470632	GR470633	GR470636	0,45

2. Стержень заземления 3000 мм.

Название	Диаметр стержня мм.	Артикул:			Вес/кг.
		Оцинкованная сталь	Медь	Нержавеющая сталь	
Стержень заземления 3000 мм.	Ø14	GR620011	GR620012	GR620013	0,22
	Ø16	GR620111	GR620112	GR620113	0,41
	Ø18	GR620211	GR620212	GR620213	
	Ø20	GR620311	GR620312	GR620313	
	Ø25	GR620411	GR620412	GR620413	
	Ø32	GR620511	GR620512	GR620513	0,62

Примечания:
Для соединения стержня и проволоки.
Для фиксации болтов использовать ключ
Быстрое соединение двумя болтами

Для предотвращения доступа влаги в месте соединения стержня и полосы в земле используется лента герметик:

Изм.	Лист	N докум.	Подп.	Дата	Альбом типовых технических решений для устройства молниезащиты и заземления		
Разраб.		Володько М.И.			Система молниезащиты и заземления	Стадия	Лист	Листов
Пров.		Шпак А.А.				РД	35	52
Н. контр.		Шпак А.А.			Соединители диагональные для стержня и круглого проводника 2 пластины	ООО "СтройПлаза" gromostar.ru +7(999)595-44-55		
Утв.		Бродников М.И.						

Подп. и дата | Инв.N дубл. | Взам. инв.N | Подп. и дата | Инв.N подл.

Соединители диагональные для полосы 3 пластины

Узел

Соединители диагональные для полосы

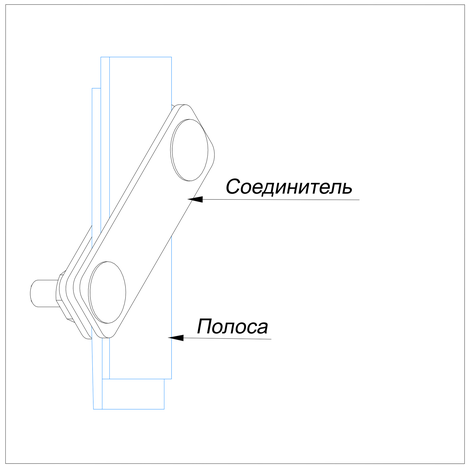

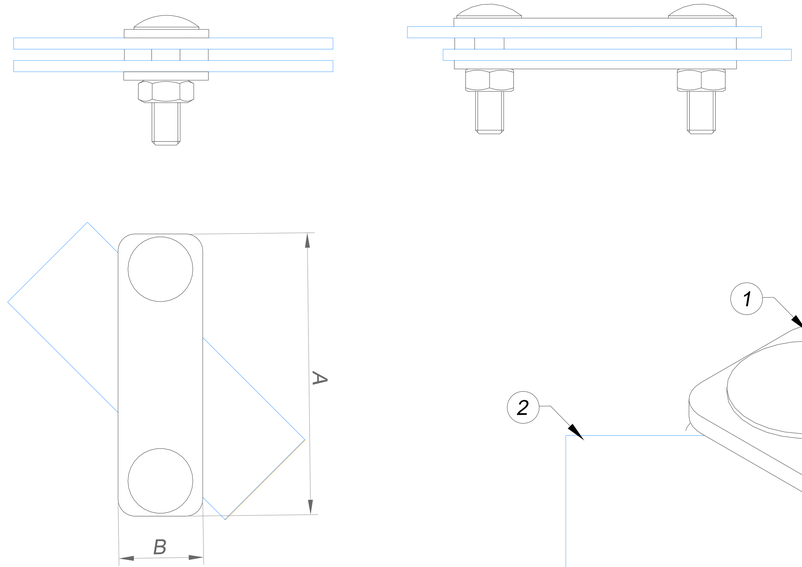

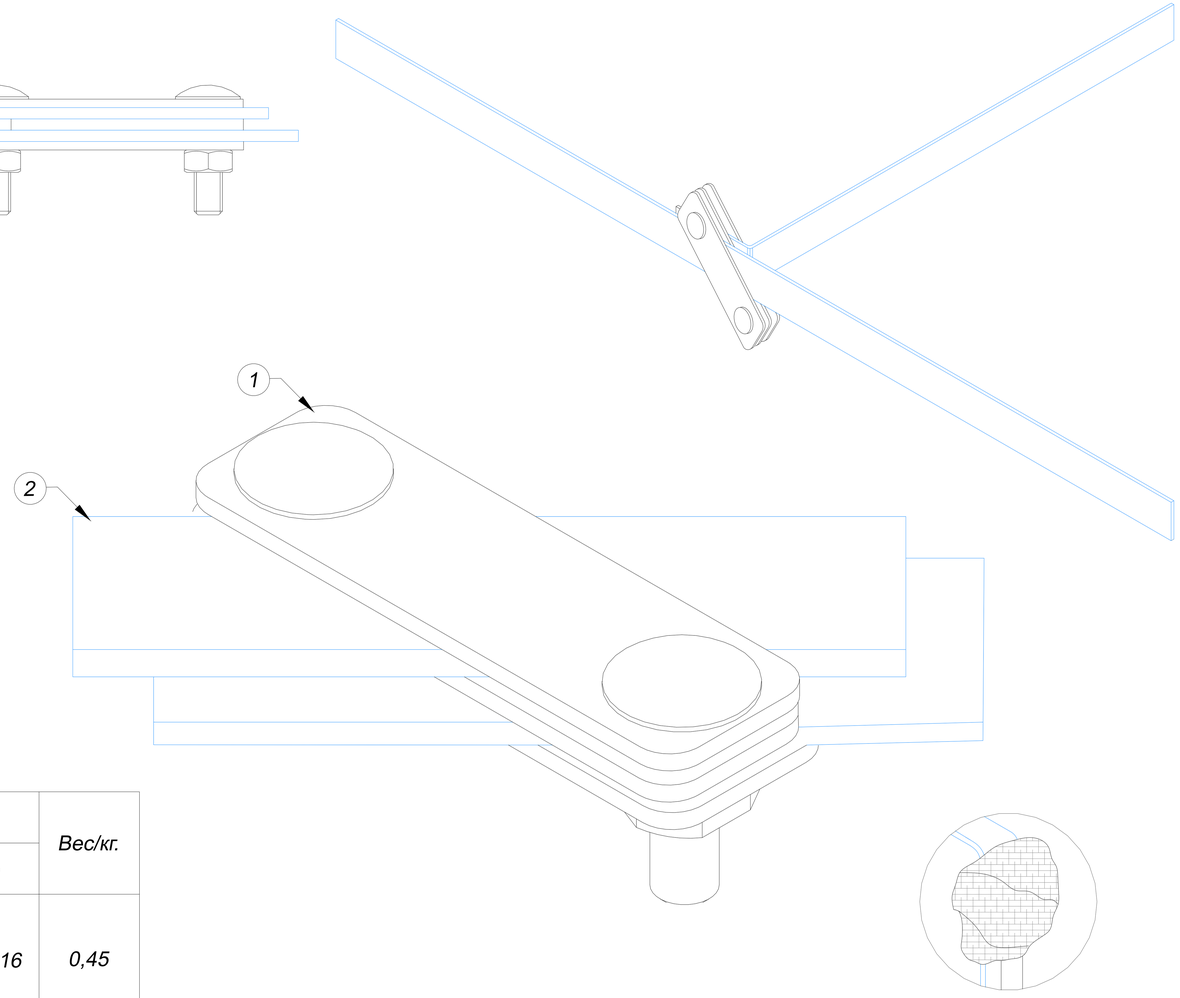

1. Соединители диагональные для полосы 3 пластины

Название	Для полосы	Размер соединителя AxB мм.	Артикул:				Вес/кг.
			Оцинкованная сталь	Медь	Нержавеющая сталь	Латунь	
Соединители диагональные для полосы 3 пластины	25x4 мм. 25x5 мм. 40x4 мм. 40x5 мм. 50x5 мм.	125x25 мм.	GR470711	GR470712	GR470713	GR470716	0,45

2. Полоса в бухте.

Название	Размер мм.	Артикул:			Вес/кг.
		Оцинкованная сталь	Медь	Нержавеющая сталь	
Полоса	25x4 мм.	GR520011	GR520012	GR520013	0,22
	25x5 мм.	GR520031	GR520032	GR520033	0,41
	40x4 мм.	GR520111	GR520112	GR520113	
	40x5 мм.	GR520131	GR520132	GR520133	
	50x5 мм.	GR520231	GR520232	GR520233	

место болтового соединения обмотать антикоррозийной лентой. Лента герметик 10 метров, 50 мм., арт. GR620620

Примечания:
Для соединения полосы
Для фиксации болтов использовать ключ
Для предотвращения доступа влаги в месте соединения полосы в земле используется лента герметик:

Изм.	Лист	N докум.	Подп.	Дата
Разраб.		Володько М.И.		
Пров.		Шпак А.А.		
Н. контр.		Шпак А.А.		
Утв.		Бродников М.И.		

Альбом типовых технических решений для устройства молниезащиты и заземления

Система молниезащиты и заземления

Стадия	Лист	Листов
РД	36	52

Соединители диагональные для полосы 3 пластины

ООО "СтройПлаза"
gromostar.ru
+7(999)595-44-55

Подп. и дата | Инв.N дубл. | Взам. инв.N | Подп. и дата | Инв.N подл.

Соединители диагональные для полосы 2 пластины

Узел

Соединители диагональные для полосы

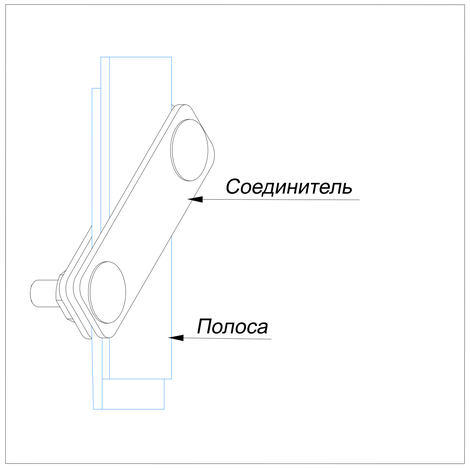

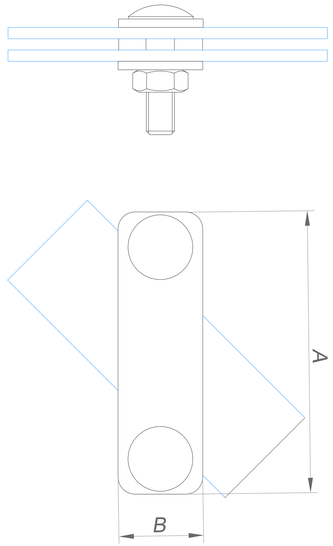

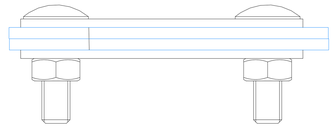

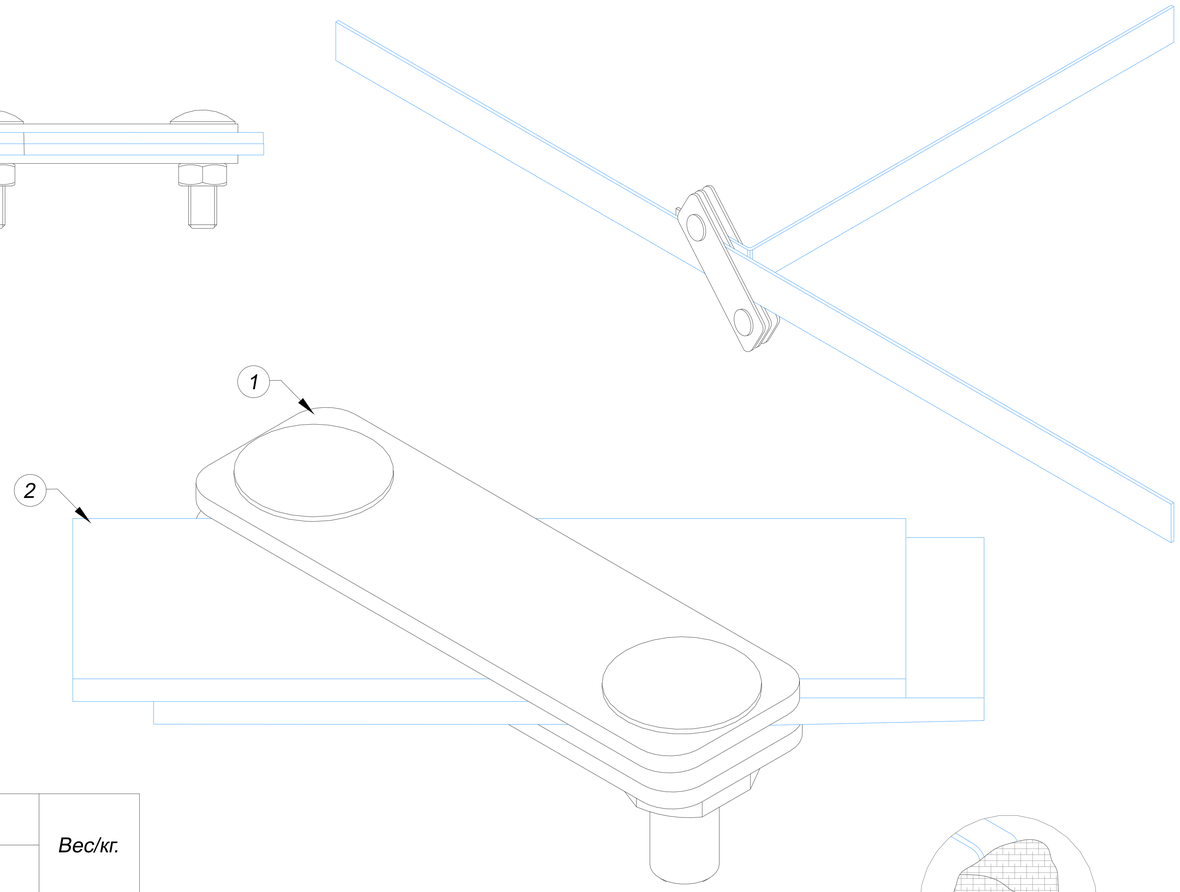

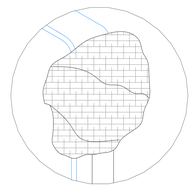

место болтового соединения обмотать антикоррозийной лентой. Лента герметик 10 метров, 50 мм., арт. GR620620

1. Соединители диагональные для полосы 2 пластины

Название	Для полосы	Размер соединителя AxB мм.	Артикул:				Вес/кг.
			Оцинкованная сталь	Медь	Нержавеющая сталь	Латунь	
Соединители диагональные для полосы 2 пластины	25x4 мм. 25x5 мм. 40x4 мм. 40x5 мм. 50x5 мм.	125x25 мм.	GR470721	GR470722	GR470723	GR470726	0,45

2. Полоса в бухте.

Название	Размер мм.	Артикул:			Вес/кг.
		Оцинкованная сталь	Медь	Нержавеющая сталь	
Полоса	25x4 мм.	GR520011	GR520012	GR520013	0,22
	25x5 мм.	GR520031	GR520032	GR520033	0,41
	40x4 мм.	GR520111	GR520112	GR520113	
	40x5 мм.	GR520131	GR520132	GR520133	
	50x5 мм.	GR520231	GR520232	GR520233	

Примечания:
Для соединения полосы
Для фиксации болтов использовать ключ
Для предотвращения доступа влаги в месте соединения полосы в земле используется лента герметик:

Изм.	Лист	N докум.	Подп.	Дата
Разраб.		Володько М.И.		
Пров.		Шпак А.А.		
Н. контр.		Шпак А.А.		
Утв.		Бродников М.И.		

Альбом типовых технических решений для устройства молниезащиты и заземления

Система молниезащиты и заземления

Стадия	Лист	Листов
РД	37	52

Соединители диагональные для полосы 2 пластины

ООО "СтройПлаза"
gromostar.ru
+7(999)595-44-55

Подп. и дата | Инв.N дубл. | Взам. инв.N | Подп. и дата | Инв.N подл.

Соединители диагональные для полосы и круглого проводника 3 пластины

Узел

Соединители диагональные для полосы и круглого проводника

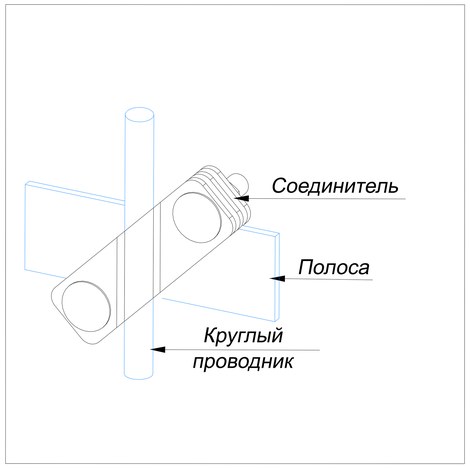

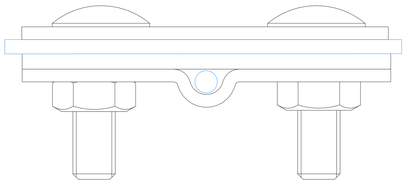

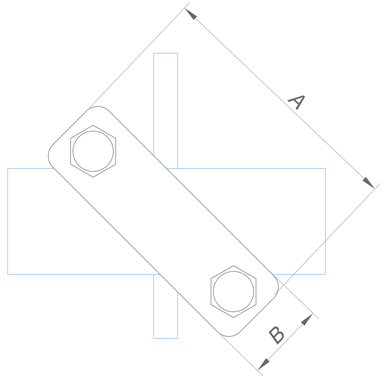

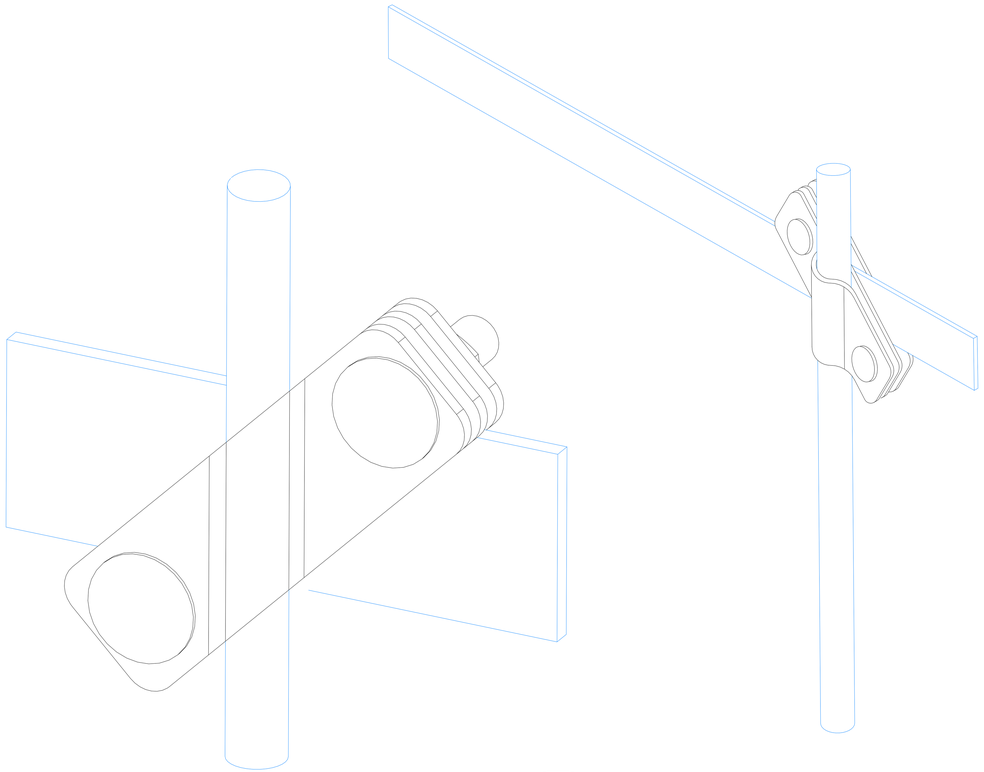

1. Соединители диагональные для полосы и круглого проводника 3 пластины

Название	Для полосы	Размер соединителя AxB мм.	Артикул:				Вес/кг.
			Оцинкованная сталь	Медь	Нержавеющая сталь	Латунь	
Соединители диагональные для полосы и круглого проводника 3 пластины	25x4 мм. 25x5 мм. 40x4 мм. 40x5 мм. 50x5 мм.	125x25 мм.	GR470751	GR470752	GR470753	GR470756	0,45

2. Полоса в бухте.

Название	Размер мм.	Артикул:			Вес/кг.
		Оцинкованная сталь	Медь	Нержавеющая сталь	
Полоса	25x4 мм.	GR520011	GR520012	GR520013	0,22
	25x5 мм.	GR520031	GR520032	GR520033	0,41
	40x4 мм.	GR520111	GR520112	GR520113	
	40x5 мм.	GR520131	GR520132	GR520133	
	50x5 мм.	GR520231	GR520232	GR520233	

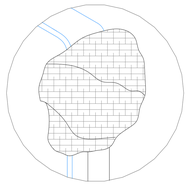

место болтового соединения обмотать антикоррозийной лентой. Лента герметик 10 метров, 50 мм., арт. GR620620

Примечания:
Для соединения полосы
Для фиксации болтов использовать ключ
Для предотвращения доступа влаги в месте соединения полосы в земле используется лента герметик:

Изм.	Лист	N докум.	Подп.	Дата	Альбом типовых технических решений для устройства молниезащиты и заземления		
Разраб.		Володько М.И.			Система молниезащиты и заземления	Стадия	Лист	Листов
Пров.		Шпак А.А.				РД	38	52
Н. контр.		Шпак А.А.			Соединители диагональные для полосы и круглого проводника 3 пластины	ООО "СтройПлаза" gromostar.ru +7(999)595-44-55		
Утв.		Бродников М.И.						

Подп. и дата | Инв.N дубл. | Взам. инв.N | Подп. и дата | Инв.N подл.

Соединители диагональный для полосы и круглого проводника 2 пластины

Узел

Соединители диагональные для полосы и круглого проводника

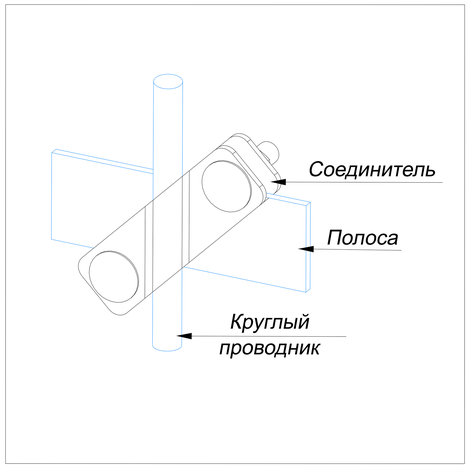

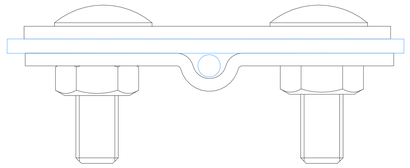

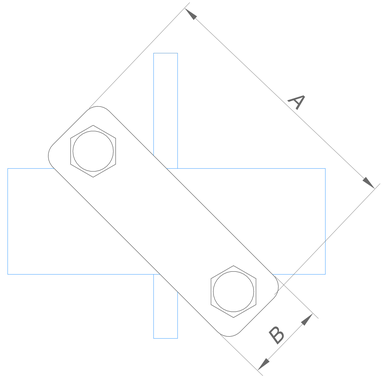

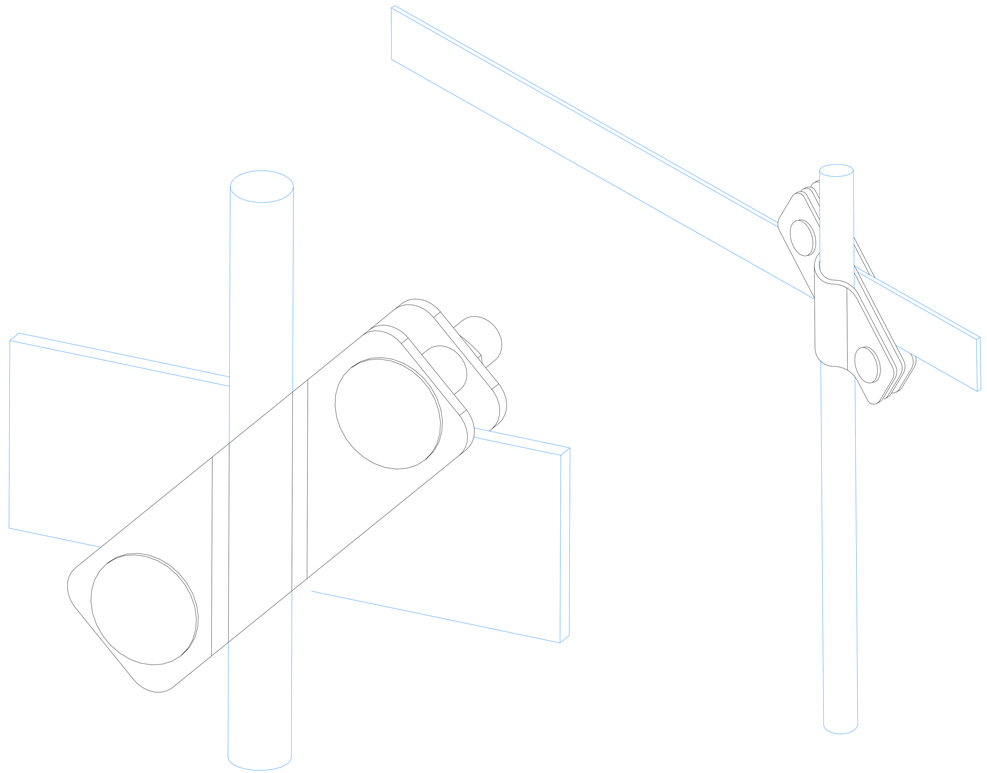

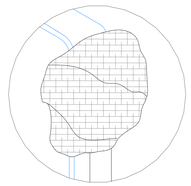

место болтового соединения обмотать антикоррозийной лентой. Лента герметик 10 метров, 50 мм., арт. GR620620

1. Соединители диагональный для полосы и круглого проводника 2 пластины

Название	Для полосы	Размер соединителя AxB мм.	Артикул:				Вес/кг.
			Оцинкованная сталь	Медь	Нержавеющая сталь	Латунь	
Соединители диагональный для полосы и круглого проводника 2 пластины	25x4 мм. 25x5 мм. 40x4 мм. 40x5 мм. 50x5 мм.	125x25 мм.	GR470761	GR470762	GR470763	GR470766	0,45

2. Полоса в бухте.

Название	Размер мм.	Артикул:			Вес/кг.
		Оцинкованная сталь	Медь	Нержавеющая сталь	
Полоса	25x4 мм.	GR520011	GR520012	GR520013	0,22
	25x5 мм.	GR520031	GR520032	GR520033	0,41
	40x4 мм.	GR520111	GR520112	GR520113	
	40x5 мм.	GR520131	GR520132	GR520133	
	50x5 мм.	GR520231	GR520232	GR520233	

Примечания:
Для соединения полосы
Для фиксации болтов использовать ключ
Для предотвращения доступа влаги в месте соединения полосы в земле используется лента герметик:

Подп. и дата | Инв.N дубл. | Взам. инв.N | Подп. и дата | Инв.N подл.

Изм.	Лист	N докум.	Подп.	Дата
Разраб.		Володько М.И.		
Пров.		Шпак А.А.		
Н. контр.		Шпак А.А.		
Утв.		Бродников М.И.		

Альбом типовых технических решений для устройства молниезащиты и заземления

Система молниезащиты и заземления

Стадия	Лист	Листов
РД	39	52

Соединители диагональный для полосы и круглого проводника 2 пластины

ООО "СтройПлаза"
gromostar.ru
+7(999)595-44-55

Соединители для уголка, полосы и круглого проводника 2 пластины

Узел

Соединители для уголка, полосы и круглого проводника

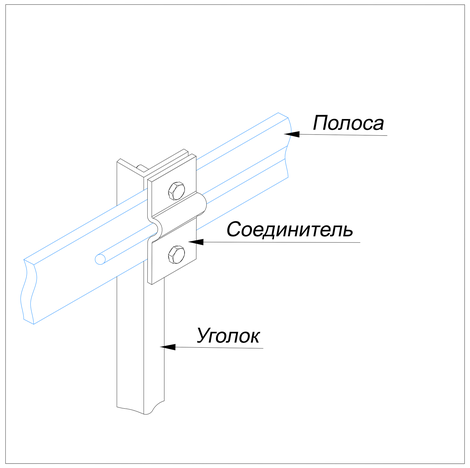

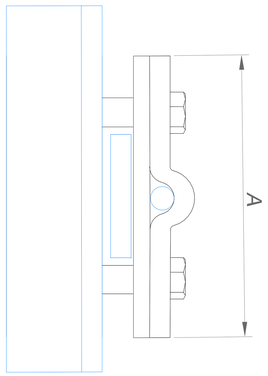

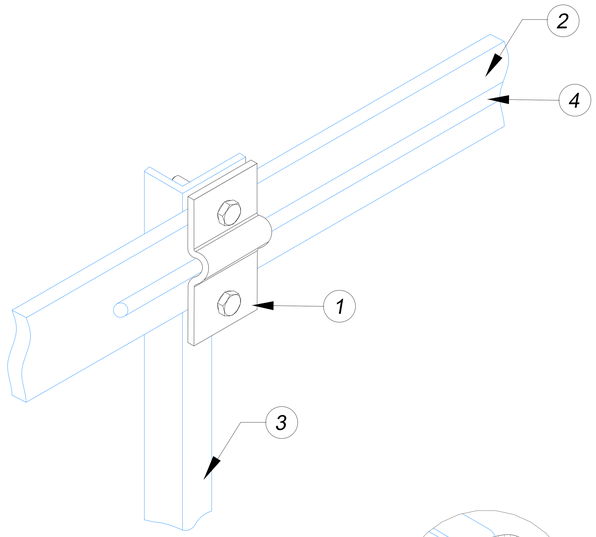

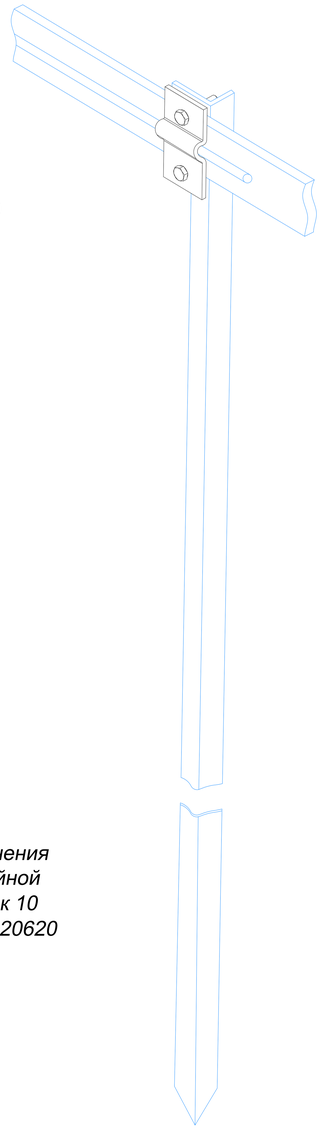

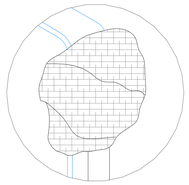

место болтового соединения обмотать антикоррозийной лентой. Лента герметик 10 метров, 50 мм., арт. GR620620

1. Соединители для уголка, полосы и круглого проводника 2 пластины

Название	Для полосы	Для уголка	Для круглого проводника	Размер соединителя AxB мм.	Артикул:				Вес/кг.
					Оцинкованная сталь	Медь	Нержавеющая сталь	Латунь	
Соединители для уголка, полосы и круглого проводника 2 пластины	25x4 мм. 25x5 мм. 40x4 мм. 40x5 мм. 50x5 мм.	50x50 мм.	Ø6-Ø10 мм.	75x25 мм.	GR470811	GR470812	GR470813	GR470816	0,45

2. Полоса в бухте.

Название	Размер мм.	Артикул:			Вес/кг.
		Оцинкованная сталь	Медь	Нержавеющая сталь	
Полоса	25x4 мм.	GR520011	GR520012	GR520013	0,22
	25x5 мм.	GR520031	GR520032	GR520033	0,41
	40x4 мм.	GR520111	GR520112	GR520113	
	40x5 мм.	GR520131	GR520132	GR520133	
	50x5 мм.	GR520231	GR520232	GR520233	

Примечания:
Для соединения полосы
Для фиксации болтов использовать ключ
Для предотвращения доступа влаги в месте соединения полосы в земле используется лента герметик:

Изм.	Лист	N докум.	Подп.	Дата
Разраб.		Володько М.И.		
Пров.		Шпак А.А.		
Н. контр.		Шпак А.А.		
Утв.		Бродников М.И.		

Альбом типовых технических решений для устройства молниезащиты и заземления

Система молниезащиты и заземления

Стадия	Лист	Листов
РД	40	52

Соединители для уголка, полосы и круглого проводника 2 пластины

ООО "СтройПлаза"
gromostar.ru
+7(999)595-44-55

Подп. и дата | Инв.N дубл. | Взам. инв.N | Подп. и дата | Инв.N подл.

Соединители для уголка, полосы и круглого проводника 1 пластины

Узел

Соединители для уголка, полосы и круглого проводника

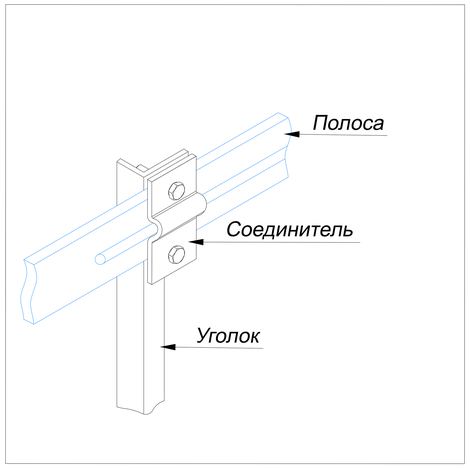

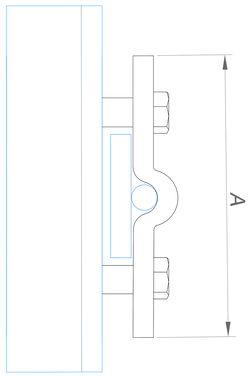

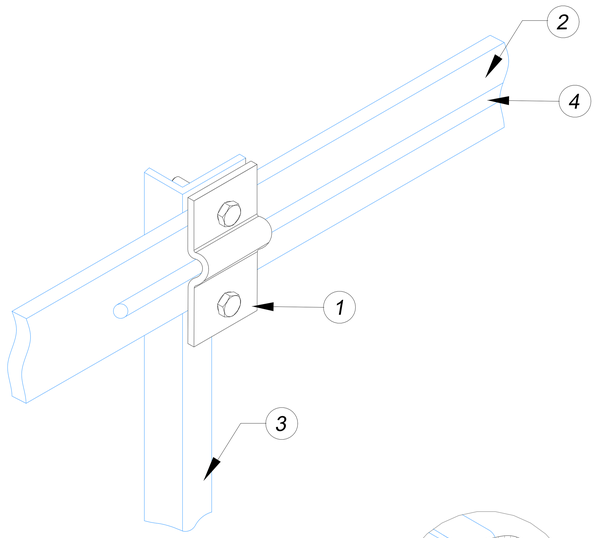

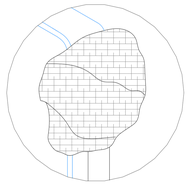

место болтового соединения обмотать антикоррозийной лентой. Лента герметик 10 метров, 50 мм., арт. GR620620

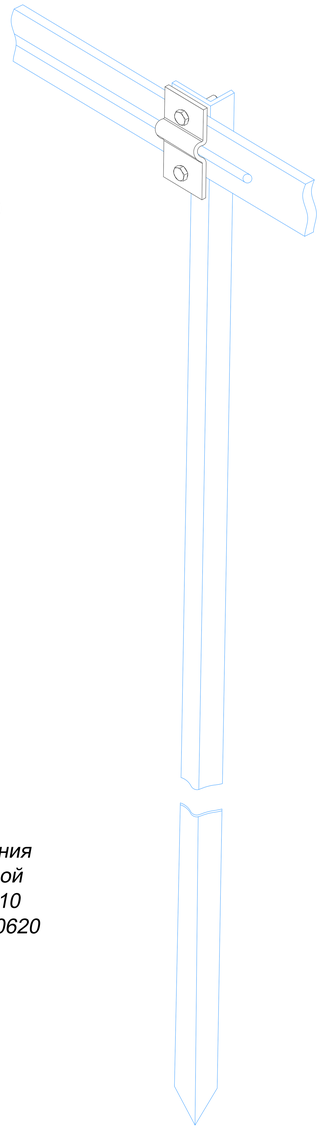

1. Соединители для уголка, полосы и круглого проводника 1 пластины

Название	Для полосы	Для уголка	Для круглого проводника	Размер соединителя AxB мм.	Артикул:				Вес/кг.
					Оцинкованная сталь	Медь	Нержавеющая сталь	Латунь	
Соединители для уголка, полосы и круглого проводника 1 пластины	25x4 мм. 25x5 мм. 40x4 мм. 40x5 мм. 50x5 мм.	50x50 мм.	Ø6-Ø10 мм.	75x25 мм.	GR470821	GR470822	GR470823	GR470826	0,45

2. Полоса в бухте.

Название	Размер мм.	Артикул:			Вес/кг.
		Оцинкованная сталь	Медь	Нержавеющая сталь	
Полоса	25x4 мм.	GR520011	GR520012	GR520013	0,22
	25x5 мм.	GR520031	GR520032	GR520033	0,41
	40x4 мм.	GR520111	GR520112	GR520113	
	40x5 мм.	GR520131	GR520132	GR520133	
	50x5 мм.	GR520231	GR520232	GR520233	

Примечания:
Для соединения полосы
Для фиксации болтов использовать ключ
Для предотвращения доступа влаги в месте соединения полосы в земле используется лента герметик:

Изм.	Лист	N докум.	Подп.	Дата
Разраб.		Володько М.И.		
Пров.		Шпак А.А.		
Н. контр.		Шпак А.А.		
Утв.		Бродников М.И.		

Альбом типовых технических решений для устройства молниезащиты и заземления

Система молниезащиты и заземления

Стадия	Лист	Листов
РД	41	52

Соединители для уголка, полосы и круглого проводника 1 пластины

ООО "СтройПлаза"
gromostar.ru
+7(999)595-44-55

Подп. и дата | Инв.N дубл. | Взам. инв.N | Подп. и дата | Инв.N подл.