Соединители диагональные для стержня, полосы и круга 3 пластины

Узел

Соединители диагональные для стержня, полосы и круга

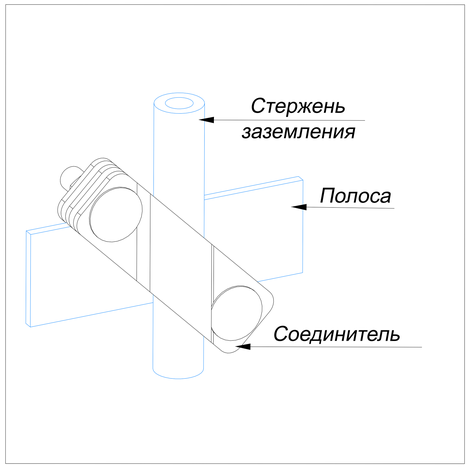

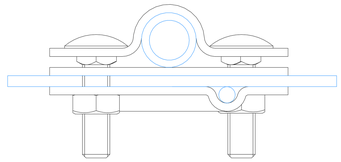

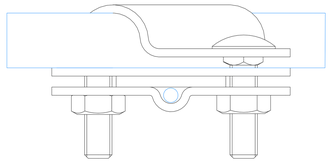

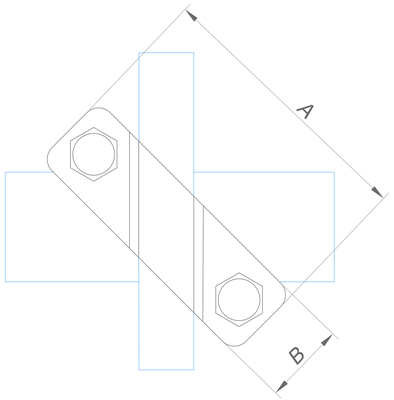

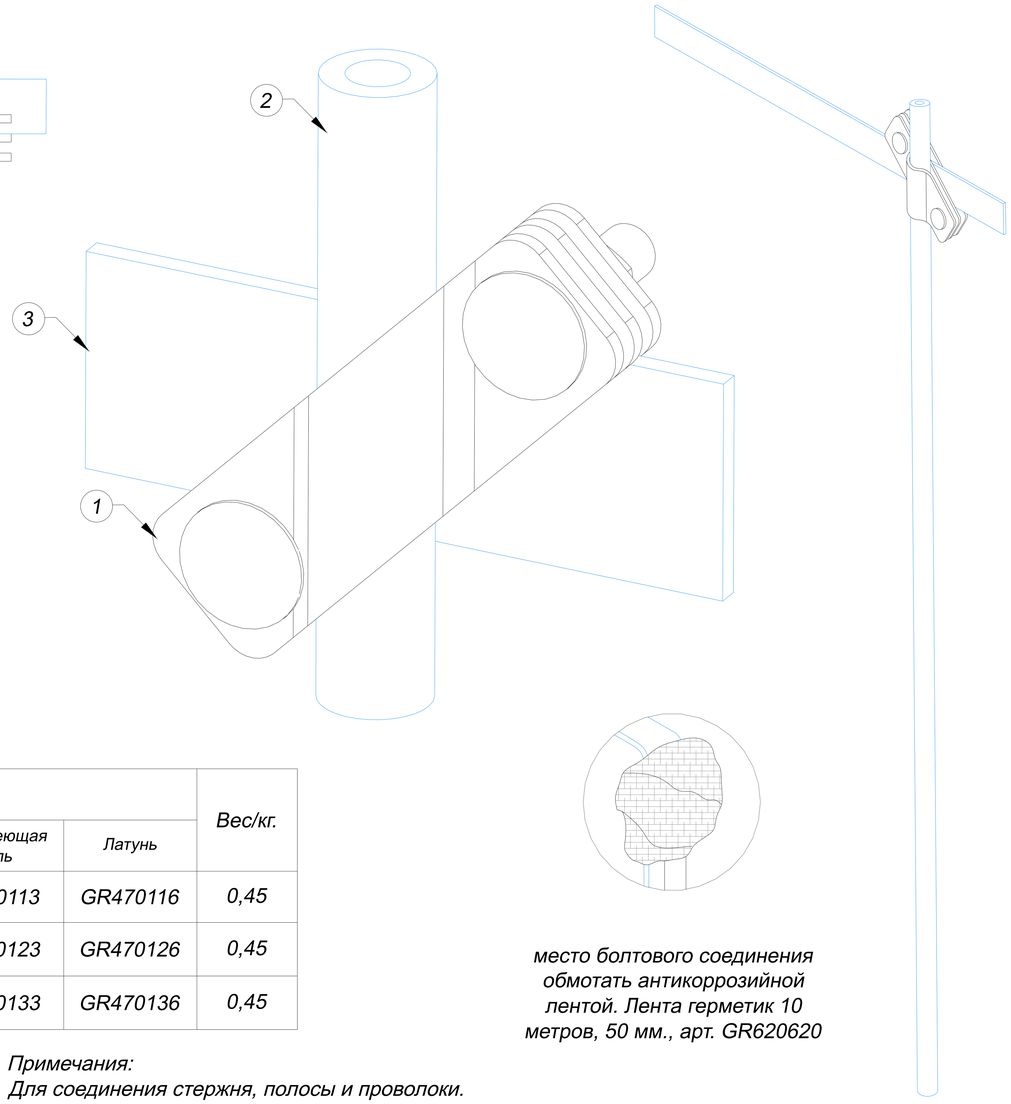

место болтового соединения обмотать антикоррозийной лентой. Лента герметик 10 метров, 50 мм., арт. GR620620

1. Соединитель диагональные для стержня, полосы и круга 3 пластины

Название	Для стержня	Для полосы	Для проводника	Размер соединителя AxB мм.	Артикул:				Вес/кг.
					Оцинкованная сталь	Медь	Нержавеющая сталь	Латунь	
Соединители диагональные для стержня, полосы и круга. 3 пластины	Ø12-Ø14 мм.	25x4 мм. 25x5 мм. 40x4 мм. 40x5 мм. 50x5 мм.	Ø6-Ø10 мм.	125x25 мм.	GR470111	GR470112	GR470113	GR470116	0,45
	Ø16-Ø20 мм.				GR470121	GR470122	GR470123	GR470126	0,45
	Ø25-Ø32 мм.				GR470131	GR470132	GR470133	GR470136	0,45

2. Стержень заземления 3000 мм.

Название	Диаметр стержня мм.	Артикул:			Вес/кг.
		Оцинкованная сталь	Медь	Нержавеющая сталь	
Стержень заземления 3000 мм.	Ø14	GR620011	GR620012	GR620013	0,22
	Ø16	GR620111	GR620112	GR620113	0,41
	Ø18	GR620211	GR620212	GR620213	
	Ø20	GR620311	GR620312	GR620313	
	Ø25	GR620411	GR620412	GR620413	
	Ø32	GR620511	GR620512	GR620513	0,62

Примечания:
Для соединения стержня, полосы и проволоки.
Для фиксации болтов использовать ключ
Быстрое соединение двумя болтами

Для предотвращения доступа влаги в месте соединения стержня и полосы в земле используется лента герметик:

Изм.	Лист	N докум.	Подп.	Дата	Альбом типовых технических решений для устройства молниезащиты и заземления		
Разраб.		Володько М.И.			Система молниезащиты и заземления	Стадия	Лист	Листов
Пров.		Шпак А.А.				РД	30	52
Н. контр.		Шпак А.А.			Соединители диагональные для стержня, полосы и круга 3 пластины	ООО "СтройПлаза" gromostar.ru +7(999)595-44-55		
Утв.		Бродников М.И.						

Подп. и дата | Инв.N дубл. | Взам. инв.N | Подп. и дата | Инв.N подл.

Соединители диагональные для стержня, полосы и круга 2 пластины

Узел

Соединители диагональные для стержня, полосы и круга

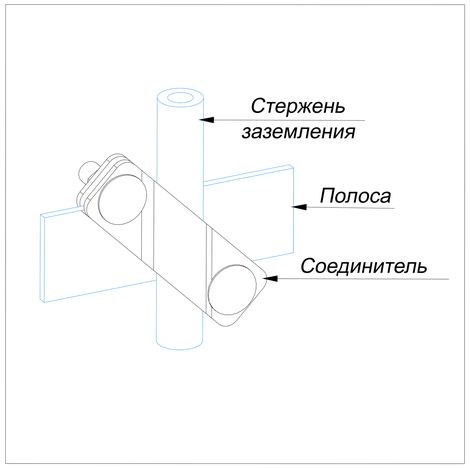

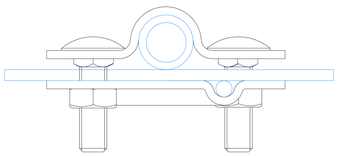

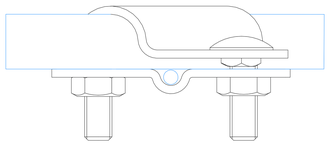

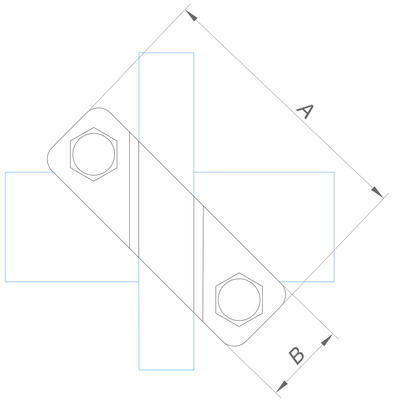

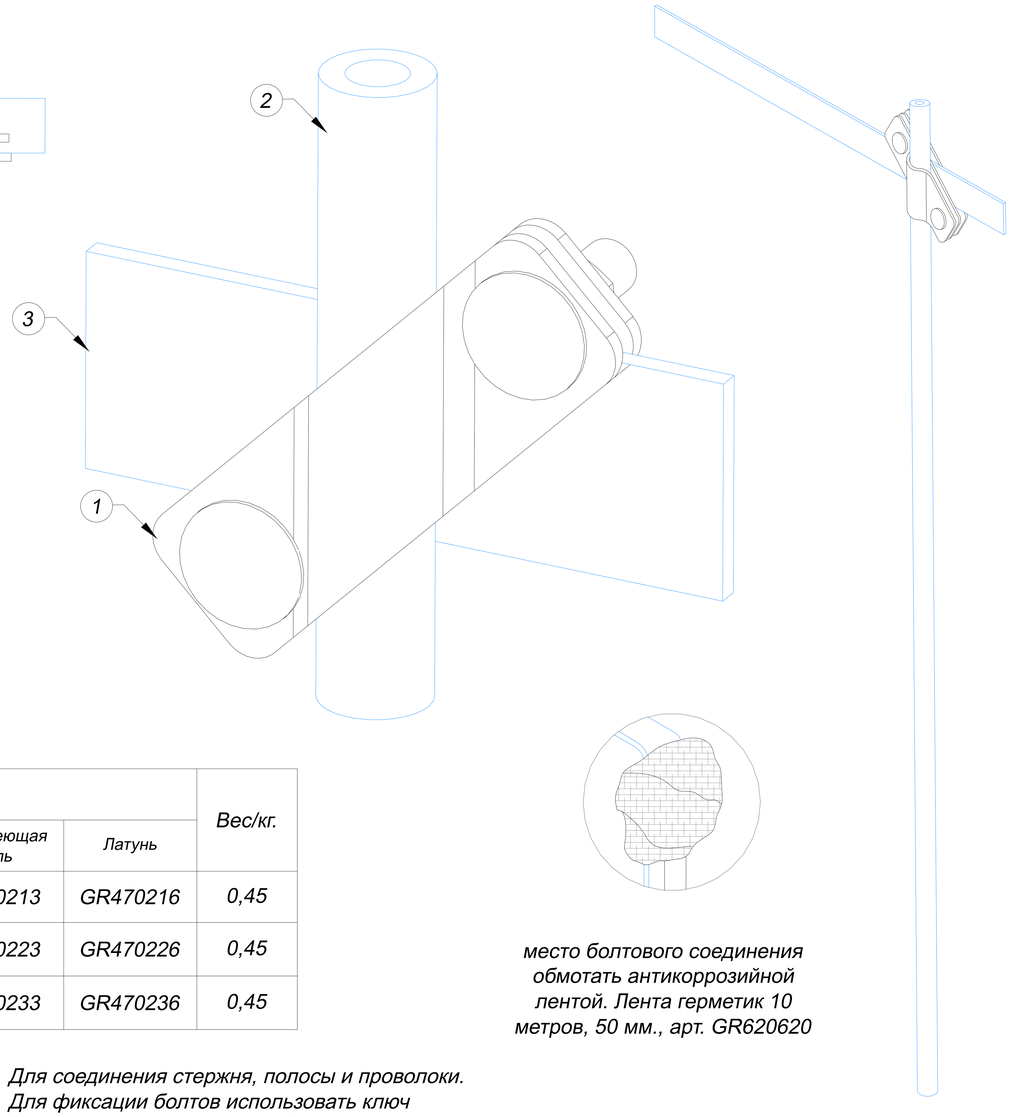

место болтового соединения обмотать антикоррозийной лентой. Лента герметик 10 метров, 50 мм., арт. GR620620

1. Соединитель диагональные для стержня, полосы и круга 2 пластины

Название	Для стержня	Для полосы	Для проводника	Размер соединителя AxB мм.	Артикул:				Вес/кг.
					Оцинкованная сталь	Медь	Нержавеющая сталь	Латунь	
Соединители диагональные для стержня, полосы и круга. 2 пластины	Ø12-Ø14 мм.	25x4 мм. 25x5 мм. 40x4 мм. 40x5 мм. 50x5 мм.	Ø6-Ø10 мм.	125x25 мм.	GR470211	GR470212	GR470213	GR470216	0,45
	Ø16-Ø20 мм.				GR470221	GR470222	GR470223	GR470226	0,45
	Ø25-Ø32 мм.				GR470231	GR470232	GR470233	GR470236	0,45

2. Стержень заземления 3000 мм.

Название	Диаметр стержня мм.	Артикул:			Вес/кг.
		Оцинкованная сталь	Медь	Нержавеющая сталь	
Стержень заземления 3000 мм.	Ø14	GR620011	GR620012	GR620013	0,22
	Ø16	GR620111	GR620112	GR620113	0,41
	Ø18	GR620211	GR620212	GR620213	
	Ø20	GR620311	GR620312	GR620313	
	Ø25	GR620411	GR620412	GR620413	
	Ø32	GR620511	GR620512	GR620513	0,62

Для соединения стержня, полосы и проволоки.
Для фиксации болтов использовать ключ
Быстрое соединение двумя болтами

Для предотвращения доступа влаги в месте соединения стержня и полосы в земле используется лента герметик:

Изм.	Лист	N докум.	Подп.	Дата	Альбом типовых технических решений для устройства молниезащиты и заземления			
Разраб.		Володько М.И.			Система молниезащиты и заземления	Стадия	Лист	Листов
Пров.		Шпак А.А.				РД	31	52
Н. контр.		Шпак А.А.			Соединители диагональные для стержня, полосы и круга 2 пластины	ООО "СтройПлаза" gromostar.ru +7(999)595-44-55		
Утв.		Бродников М.И.						

Подп. и дата | Инв.N дубл. | Взам. инв.N | Подп. и дата | Инв.N подл.