Соединители диагональные для стержня и полосы 3 пластины

Узел

Соединители диагональные для стержня и полосы

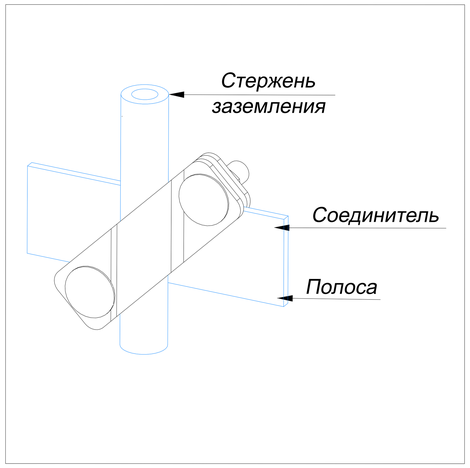

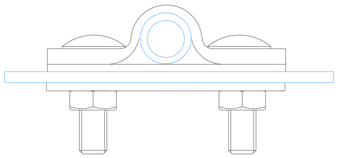

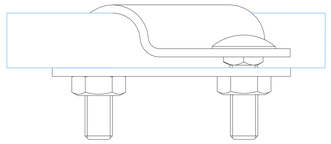

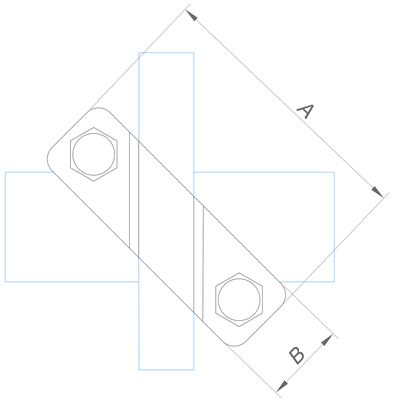

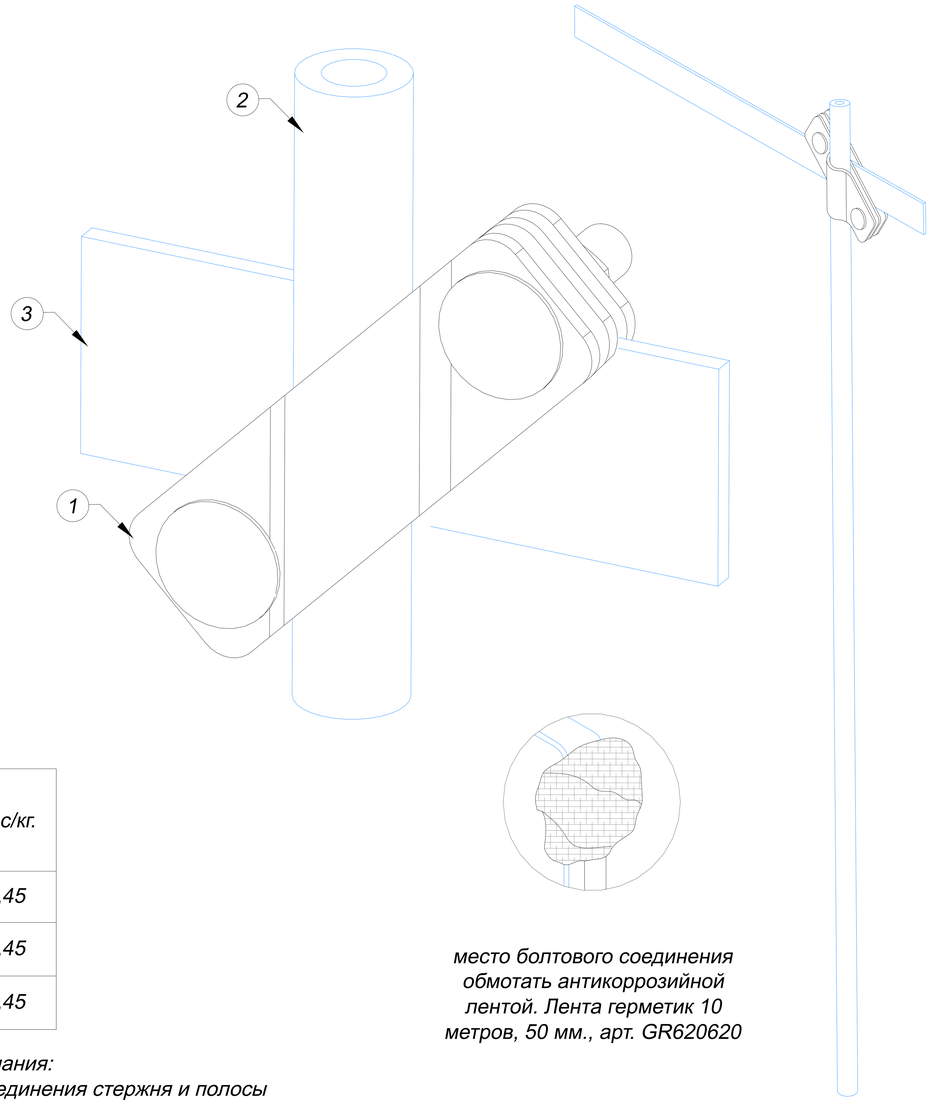

место болтового соединения обмотать антикоррозийной лентой. Лента герметик 10 метров, 50 мм., арт. GR620620

1. Соединители для стержня и полосы 3 пластины

Название	Для стержня	Для полосы	Размер соединителя AxB мм.	Артикул:				Вес/кг.
				Оцинкованная сталь	Медь	Нержавеющая сталь	Латунь	
Соединители диагональные для стержня и полосы 3 пластины	Ø12-Ø14 мм.	25x4 мм. 25x5 мм. 40x4 мм. 40x5 мм. 50x5 мм.	125x25 мм.	GR470311	GR470312	GR470313	GR470316	0,45
	Ø16-Ø20 мм.			GR470321	GR470322	GR470323	GR470326	0,45
	Ø25-Ø32 мм.			GR470331	GR470332	GR470333	GR470336	0,45

2. Стержень заземления 3000 мм.

Название	Диаметр стержня мм.	Артикул:			Вес/кг.
		Оцинкованная сталь	Медь	Нержавеющая сталь	
Стержень заземления 3000 мм.	Ø14	GR620011	GR620012	GR620013	0,22
	Ø16	GR620111	GR620112	GR620113	0,41
	Ø18	GR620211	GR620212	GR620213	
	Ø20	GR620311	GR620312	GR620313	
	Ø25	GR620411	GR620412	GR620413	
	Ø32	GR620511	GR620512	GR620513	0,62

Примечания:
Для соединения стержня и полосы
Для фиксации болтов использовать ключ
Быстрое соединение двумя болтами

Для предотвращения доступа влаги в месте соединения стержня и полосы в земле используется лента герметик:

Подп. и дата | Инв.N дубл. | Взам. инв.N | Подп. и дата | Инв.N подл.

Изм.	Лист	N докум.	Подп.	Дата
Разраб.		Володько М.И.		
Пров.		Шпак А.А.		
Н. контр.		Шпак А.А.		
Утв.		Бродников М.И.		

Альбом типовых технических решений для устройства молниезащиты и заземления

Система молниезащиты и заземления

Стадия	Лист	Листов
РД	32	52

Соединители диагональные для стержня и полосы 3 пластины

ООО "СтройПлаза"
gromostar.ru
+7(999)595-44-55

Соединители диагональные для стержня и полосы 2 пластины

Узел

Соединители диагональные для стержня и полосы

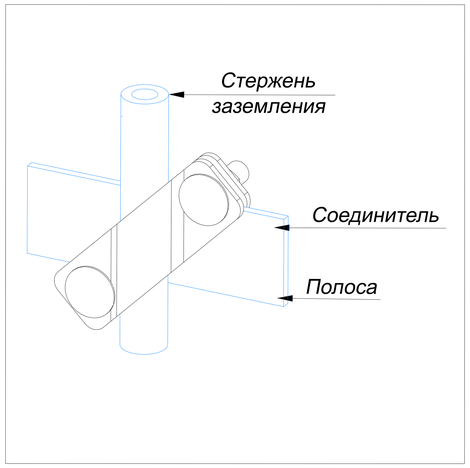

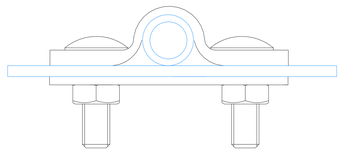

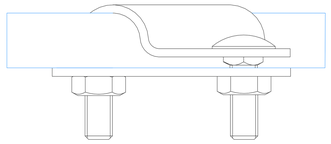

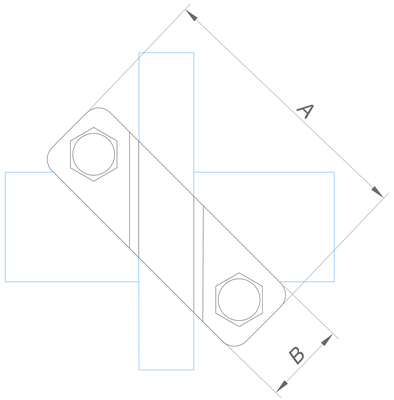

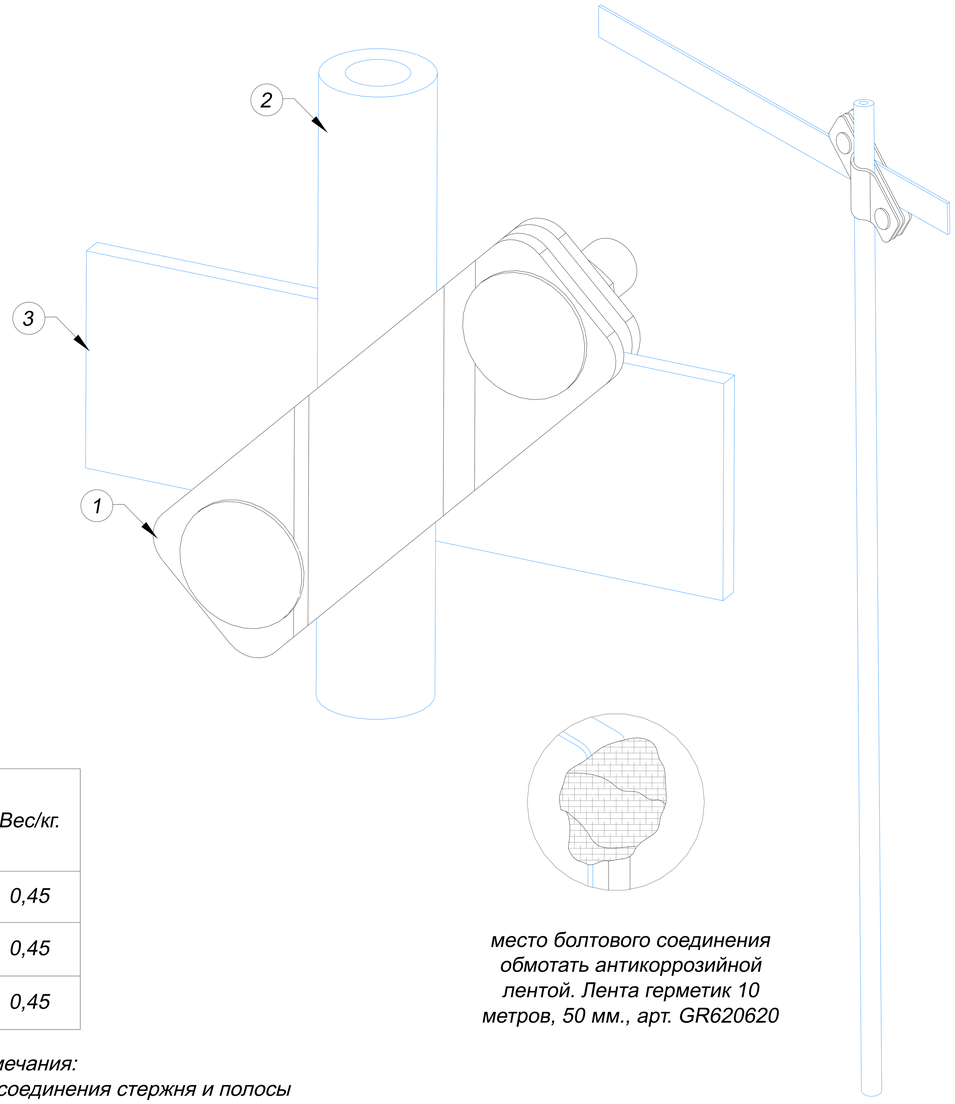

место болтового соединения обмотать антикоррозийной лентой. Лента герметик 10 метров, 50 мм., арт. GR620620

1. Соединители диагональные для стержня и полосы 2 пластины

Название	Для стержня	Для полосы	Размер соединителя AxB мм.	Артикул:				Вес/кг.
				Оцинкованная сталь	Медь	Нержавеющая сталь	Латунь	
Соединители диагональные для стержня и полосы 2 пластины	Ø12-Ø14 мм.	25x4 мм. 25x5 мм. 40x4 мм. 40x5 мм. 50x5 мм.	125x25 мм.	GR470411	GR470412	GR470413	GR470416	0,45
	Ø16-Ø20 мм.			GR470421	GR470422	GR470423	GR470426	0,45
	Ø25-Ø32 мм.			GR470431	GR470432	GR470433	GR470436	0,45

2. Стержень заземления 3000 мм.

Название	Диаметр стержня мм.	Артикул:			Вес/кг.
		Оцинкованная сталь	Медь	Нержавеющая сталь	
Стержень заземления 3000 мм.	Ø14	GR620011	GR620012	GR620013	0,22
	Ø16	GR620111	GR620112	GR620113	0,41
	Ø18	GR620211	GR620212	GR620213	
	Ø20	GR620311	GR620312	GR620313	
	Ø25	GR620411	GR620412	GR620413	
	Ø32	GR620511	GR620512	GR620513	0,62

Примечания:
Для соединения стержня и полосы
Для фиксации болтов использовать ключ
Быстрое соединение двумя болтами

Для предотвращения доступа влаги в месте соединения стержня и полосы в земле используется лента герметик:

Изм.	Лист	N докум.	Подп.	Дата
Разраб.		Володько М.И.		
Пров.		Шпак А.А.		
Н. контр.		Шпак А.А.		
Утв.		Бродников М.И.		

Альбом типовых технических решений для устройства молниезащиты и заземления

Система молниезащиты и заземления

Стадия	Лист	Листов
РД	33	52

Соединители диагональные для стержня и полосы 2 пластины

ООО "СтройПлаза"
gromostar.ru
+7(999)595-44-55

Подп. и дата | Инв.N дубл. | Взам. инв.N | Подп. и дата | Инв.N подл.