Соединители диагональные для стержня и круглого проводника 3 пластины

Узел

Соединители диагональные для стержня и круглого проводника

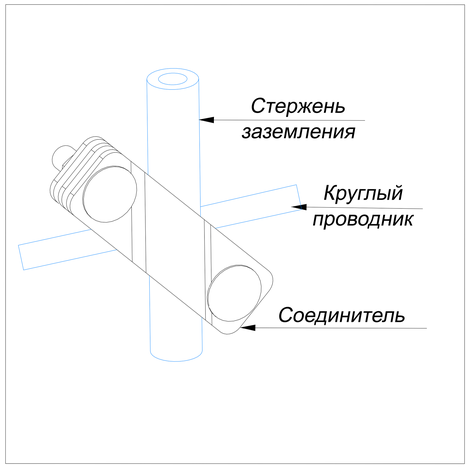

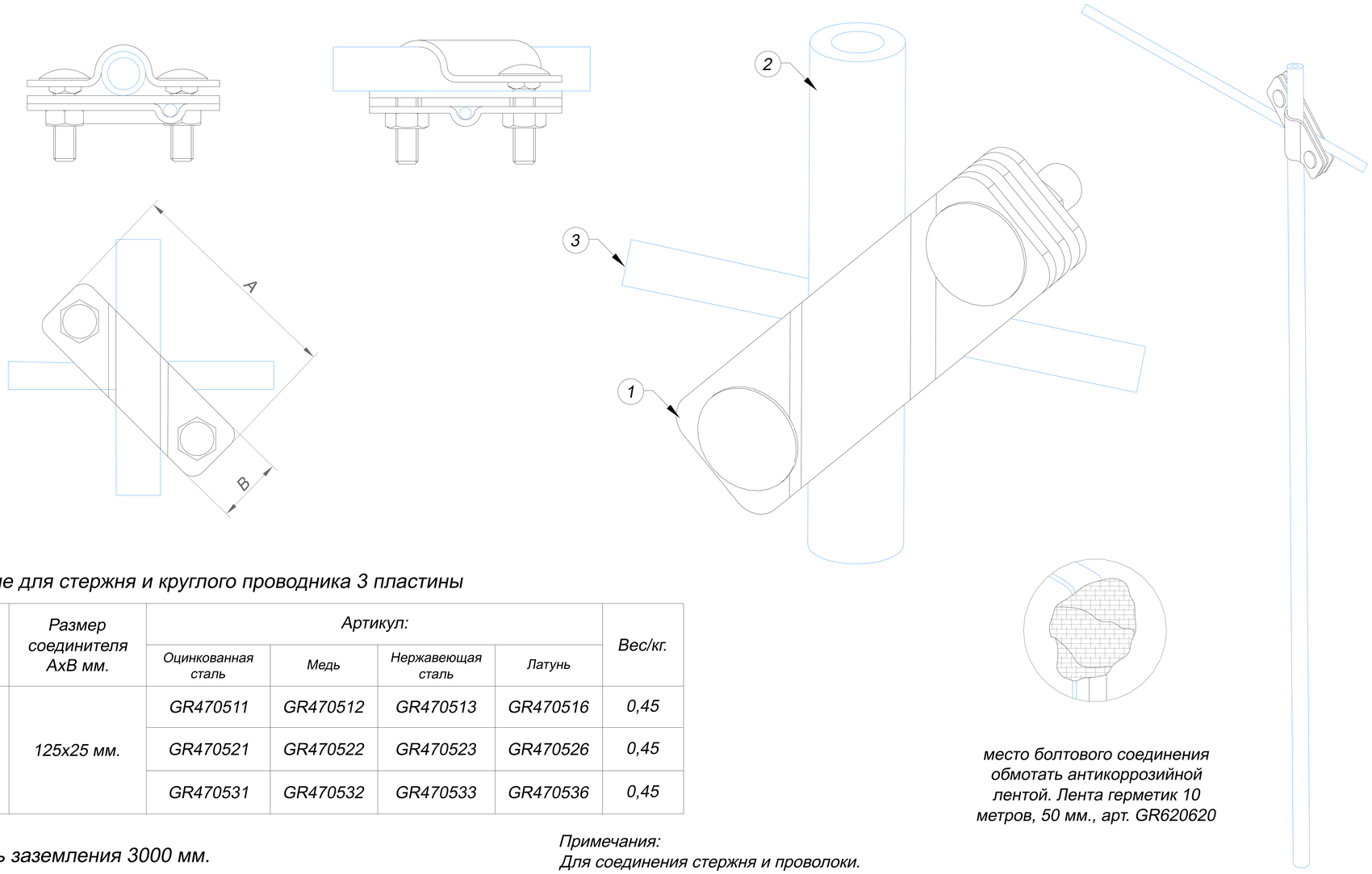

место болтового соединения обмотать антикоррозийной лентой. Лента герметик 10 метров, 50 мм., арт. GR620620

1. Соединители диагональные для стержня и круглого проводника 3 пластины

Название	Для стержня	Для проводника	Размер соединителя AxB мм.	Артикул:				Вес/кг.
				Оцинкованная сталь	Медь	Нержавеющая сталь	Латунь	
Соединители диагональные для стержня и круглого проводника 3 пластины	Ø12-Ø14 мм.	Ø6-Ø10 мм.	125x25 мм.	GR470511	GR470512	GR470513	GR470516	0,45
	Ø16-Ø20 мм.			GR470521	GR470522	GR470523	GR470526	0,45
	Ø25-Ø32 мм.			GR470531	GR470532	GR470533	GR470536	0,45

2. Стержень заземления 3000 мм.

Название	Диаметр стержня мм.	Артикул:			Вес/кг.
		Оцинкованная сталь	Медь	Нержавеющая сталь	
Стержень заземления 3000 мм.	Ø14	GR620011	GR620012	GR620013	0,22
	Ø16	GR620111	GR620112	GR620113	0,41
	Ø18	GR620211	GR620212	GR620213	
	Ø20	GR620311	GR620312	GR620313	
	Ø25	GR620411	GR620412	GR620413	
	Ø32	GR620511	GR620512	GR620513	0,62

Примечания:
Для соединения стержня и проволоки.
Для фиксации болтов использовать ключ
Быстрое соединение двумя болтами

Для предотвращения доступа влаги в месте соединения стержня и полосы в земле используется лента герметик:

Изм.	Лист	N докум.	Подп.	Дата	Альбом типовых технических решений для устройства молниезащиты и заземления		
Разраб.		Володько М.И.			Система молниезащиты и заземления	Стадия	Лист	Листов
Пров.		Шпак А.А.				РД	34	52
Н. контр.		Шпак А.А.			Соединители диагональные для стержня и круглого проводника 3 пластины	ООО "СтройПлаза" gromostar.ru +7(999)595-44-55		
Утв.		Бродников М.И.						

Подп. и дата | Инв.N дубл. | Взам. инв.N | Подп. и дата | Инв.N подл.

Соединители диагональные для стержня и круглого проводника 2 пластины

Узел

Соединители диагональные для стержня и круглого проводника

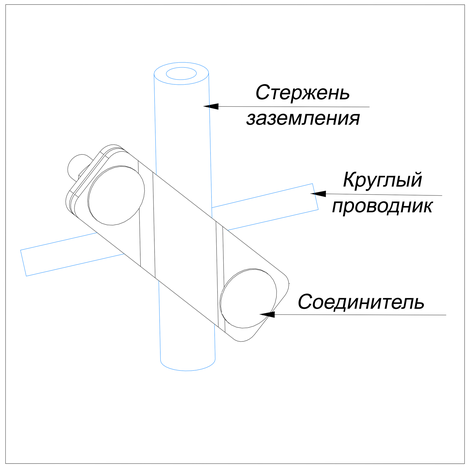

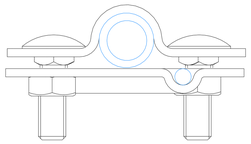

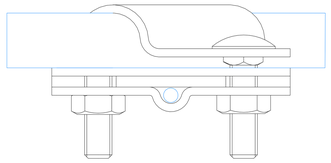

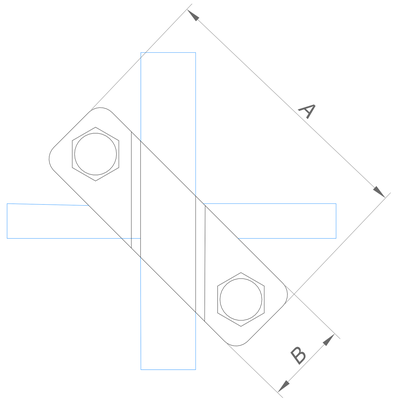

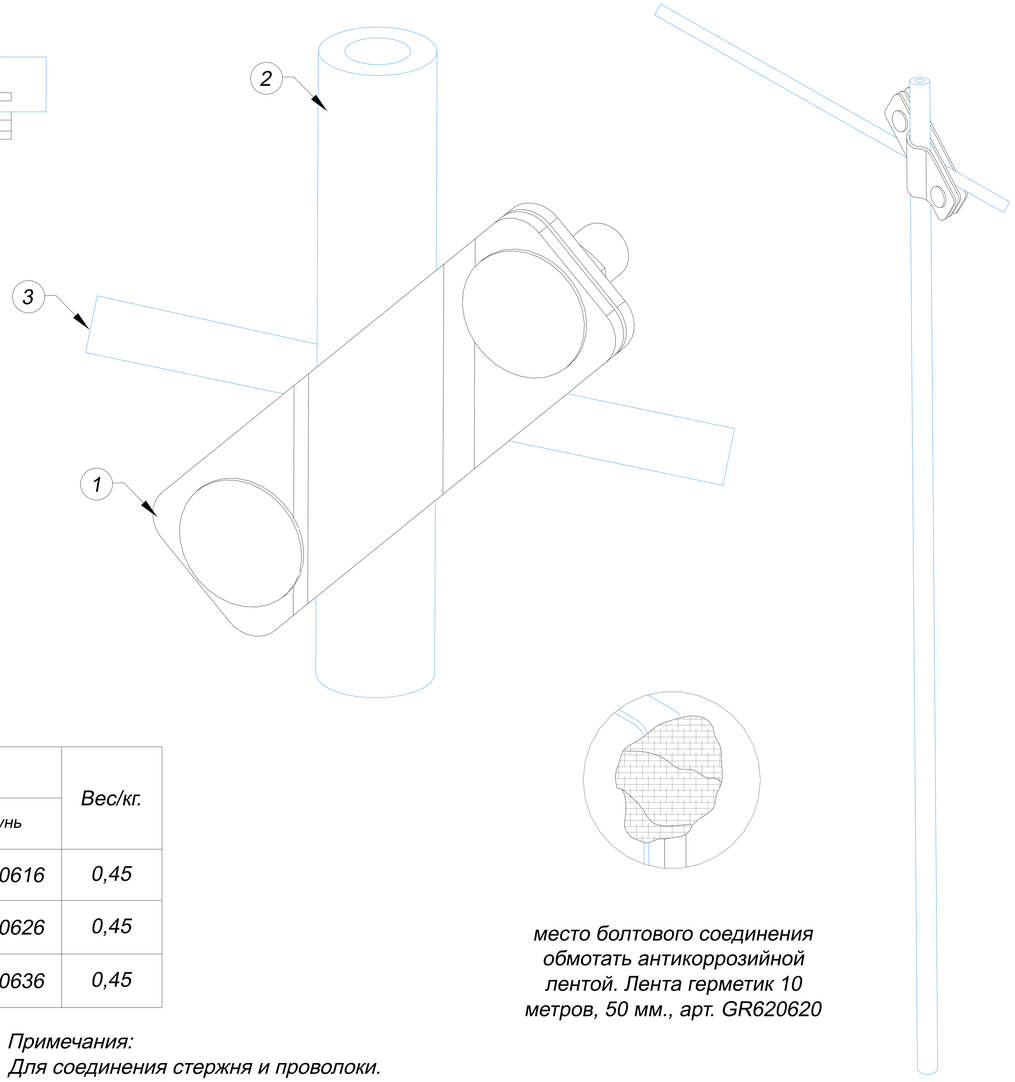

место болтового соединения обмотать антикоррозийной лентой. Лента герметик 10 метров, 50 мм., арт. GR620620

1. Соединители диагональные для стержня и круглого проводника 2 пластины

Название	Для стержня	Для проводника	Размер соединителя AxB мм.	Артикул:				Вес/кг.
				Оцинкованная сталь	Медь	Нержавеющая сталь	Латунь	
Соединители диагональные для стержня и круглого проводника 2 пластины	Ø12-Ø14 мм.	Ø6-Ø10 мм.	125x25 мм.	GR470611	GR470612	GR470613	GR470616	0,45
	Ø16-Ø20 мм.			GR470621	GR470622	GR470623	GR470626	0,45
	Ø25-Ø32 мм.			GR470631	GR470632	GR470633	GR470636	0,45

2. Стержень заземления 3000 мм.

Название	Диаметр стержня мм.	Артикул:			Вес/кг.
		Оцинкованная сталь	Медь	Нержавеющая сталь	
Стержень заземления 3000 мм.	Ø14	GR620011	GR620012	GR620013	0,22
	Ø16	GR620111	GR620112	GR620113	0,41
	Ø18	GR620211	GR620212	GR620213	
	Ø20	GR620311	GR620312	GR620313	
	Ø25	GR620411	GR620412	GR620413	
	Ø32	GR620511	GR620512	GR620513	0,62

Примечания:
Для соединения стержня и проволоки.
Для фиксации болтов использовать ключ
Быстрое соединение двумя болтами

Для предотвращения доступа влаги в месте соединения стержня и полосы в земле используется лента герметик:

Изм.	Лист	N докум.	Подп.	Дата	Альбом типовых технических решений для устройства молниезащиты и заземления		
Разраб.		Володько М.И.			Система молниезащиты и заземления	Стадия	Лист	Листов
Пров.		Шпак А.А.				РД	35	52
Н. контр.		Шпак А.А.			Соединители диагональные для стержня и круглого проводника 2 пластины	ООО "СтройПлаза" gromostar.ru +7(999)595-44-55		
Утв.		Бродников М.И.						

Подп. и дата | Инв.N дубл. | Взам. инв.N | Подп. и дата | Инв.N подл.