Соединители диагональные для полосы 3 пластины

Узел

Соединители диагональные для полосы

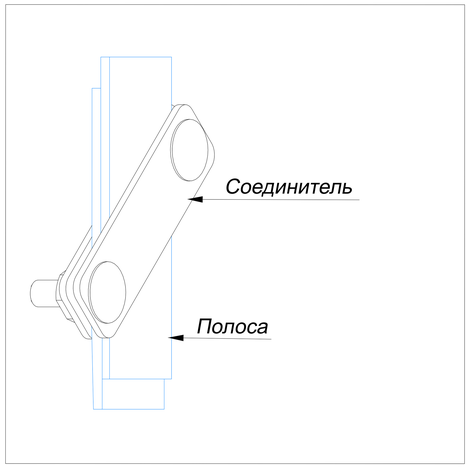

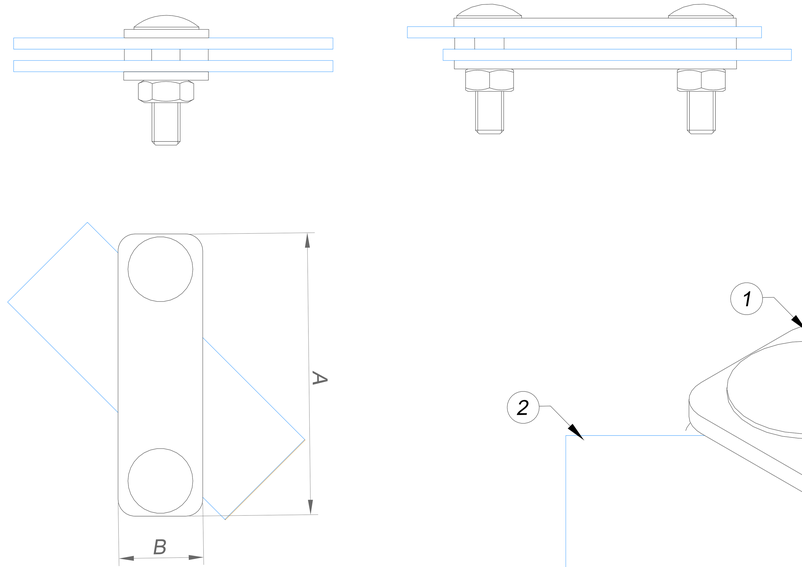

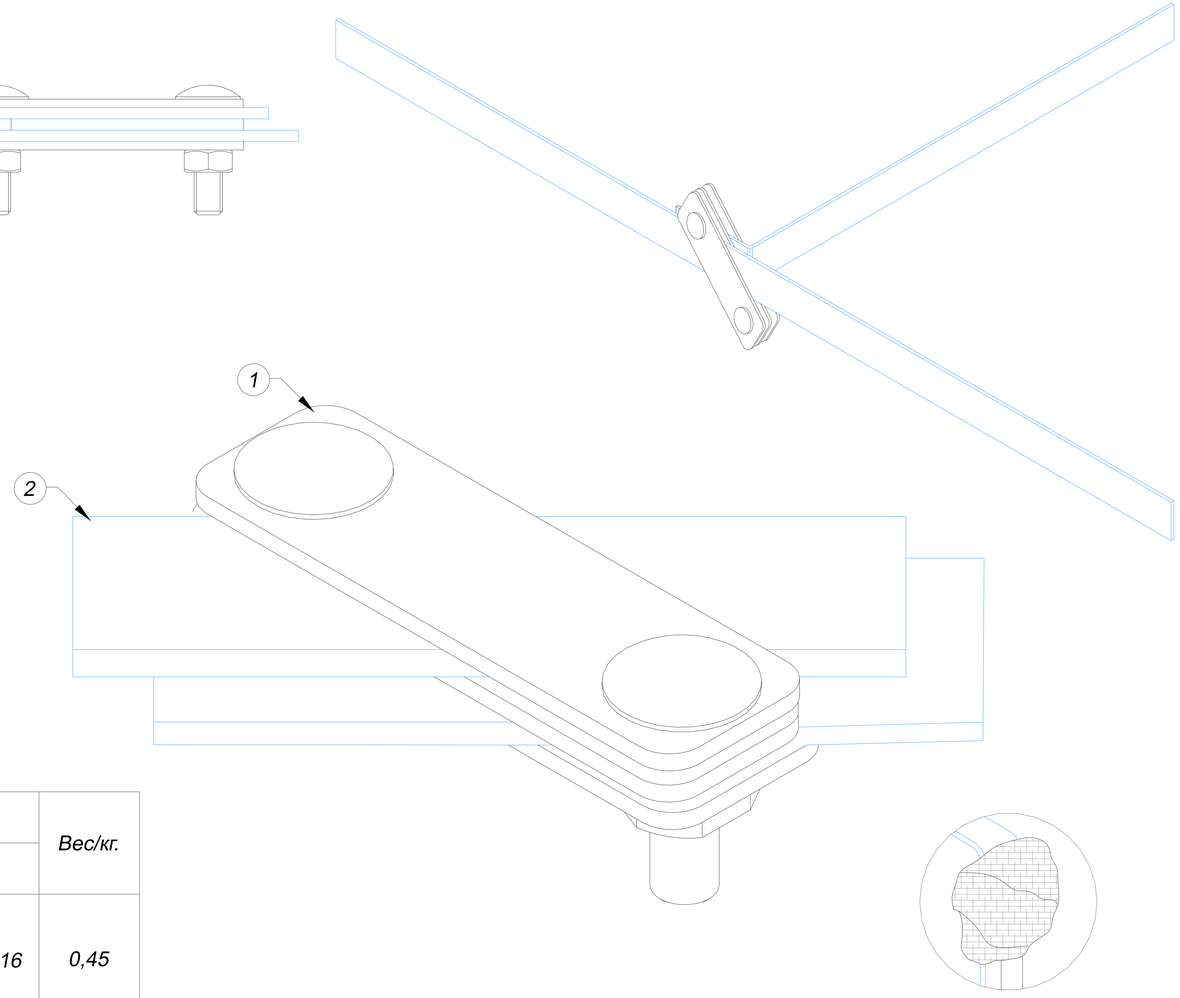

1. Соединители диагональные для полосы 3 пластины

Название	Для полосы	Размер соединителя AxB мм.	Артикул:				Вес/кг.
			Оцинкованная сталь	Медь	Нержавеющая сталь	Латунь	
Соединители диагональные для полосы 3 пластины	25x4 мм. 25x5 мм. 40x4 мм. 40x5 мм. 50x5 мм.	125x25 мм.	GR470711	GR470712	GR470713	GR470716	0,45

2. Полоса в бухте.

Название	Размер мм.	Артикул:			Вес/кг.
		Оцинкованная сталь	Медь	Нержавеющая сталь	
Полоса	25x4 мм.	GR520011	GR520012	GR520013	0,22
	25x5 мм.	GR520031	GR520032	GR520033	0,41
	40x4 мм.	GR520111	GR520112	GR520113	
	40x5 мм.	GR520131	GR520132	GR520133	
	50x5 мм.	GR520231	GR520232	GR520233	

место болтового соединения обмотать антикоррозийной лентой. Лента герметик 10 метров, 50 мм., арт. GR620620

Примечания:
Для соединения полосы
Для фиксации болтов использовать ключ
Для предотвращения доступа влаги в месте соединения полосы в земле используется лента герметик:

Изм.	Лист	N докум.	Подп.	Дата
Разраб.		Володько М.И.		
Пров.		Шпак А.А.		
Н. контр.		Шпак А.А.		
Утв.		Бродников М.И.		

Альбом типовых технических решений для устройства молниезащиты и заземления

Система молниезащиты и заземления

Стадия	Лист	Листов
РД	36	52

Соединители диагональные для полосы 3 пластины

ООО "СтройПлаза"
gromostar.ru
+7(999)595-44-55

Подп. и дата | Инв.N дубл. | Взам. инв.N | Подп. и дата | Инв.N подл.

Соединители диагональные для полосы 2 пластины

Узел

Соединители диагональные для полосы

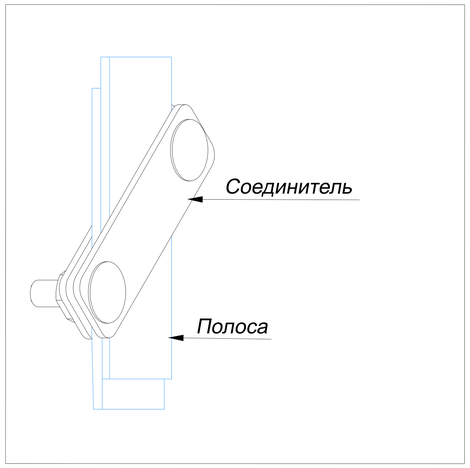

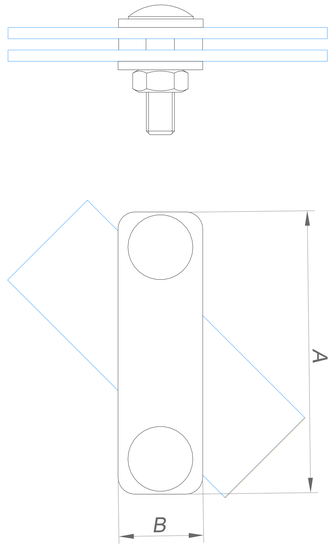

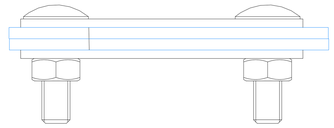

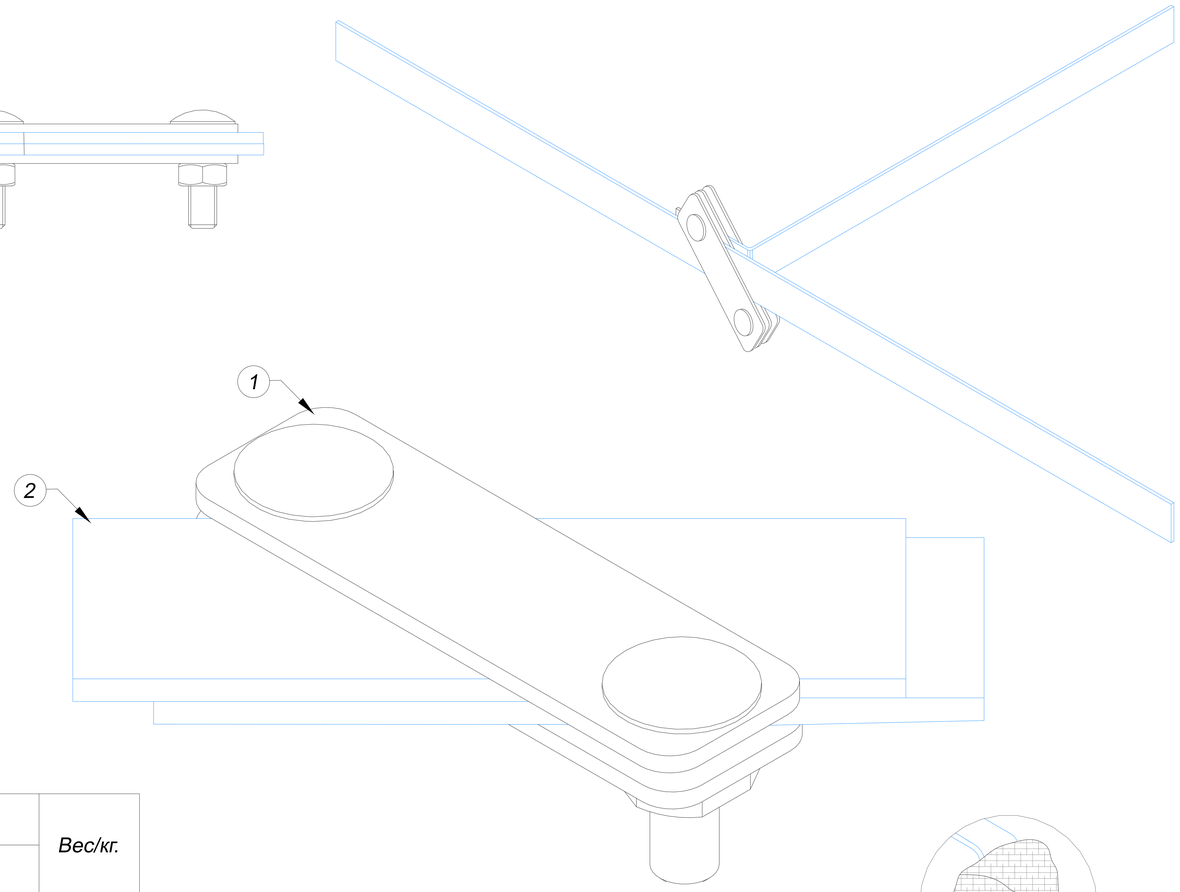

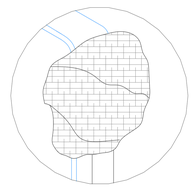

место болтового соединения обмотать антикоррозийной лентой. Лента герметик 10 метров, 50 мм., арт. GR620620

1. Соединители диагональные для полосы 2 пластины

Название	Для полосы	Размер соединителя AxB мм.	Артикул:				Вес/кг.
			Оцинкованная сталь	Медь	Нержавеющая сталь	Латунь	
Соединители диагональные для полосы 2 пластины	25x4 мм. 25x5 мм. 40x4 мм. 40x5 мм. 50x5 мм.	125x25 мм.	GR470721	GR470722	GR470723	GR470726	0,45

2. Полоса в бухте.

Название	Размер мм.	Артикул:			Вес/кг.
		Оцинкованная сталь	Медь	Нержавеющая сталь	
Полоса	25x4 мм.	GR520011	GR520012	GR520013	0,22
	25x5 мм.	GR520031	GR520032	GR520033	0,41
	40x4 мм.	GR520111	GR520112	GR520113	
	40x5 мм.	GR520131	GR520132	GR520133	
	50x5 мм.	GR520231	GR520232	GR520233	

Примечания:
Для соединения полосы
Для фиксации болтов использовать ключ
Для предотвращения доступа влаги в месте соединения полосы в земле используется лента герметик:

Изм.	Лист	N докум.	Подп.	Дата
Разраб.		Володько М.И.		
Пров.		Шпак А.А.		
Н. контр.		Шпак А.А.		
Утв.		Бродников М.И.		

Альбом типовых технических решений для устройства молниезащиты и заземления

Система молниезащиты и заземления

Стадия	Лист	Листов
РД	37	52

Соединители диагональные для полосы 2 пластины

ООО "СтройПлаза"
gromostar.ru
+7(999)595-44-55

Подп. и дата | Инв.N дубл. | Взам. инв.N | Подп. и дата | Инв.N подл.