Соединители для стержня, полосы и круга 3 пластины

Узел

Соединители для стержня, полосы и круга 3 пластины

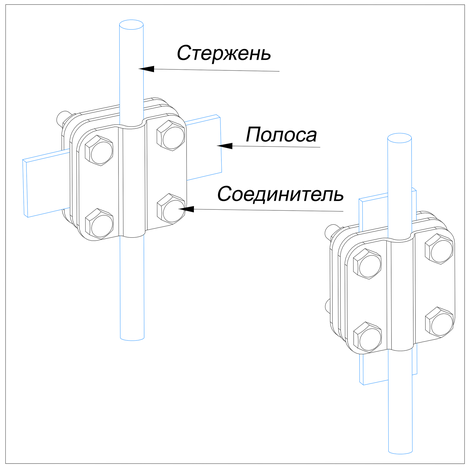

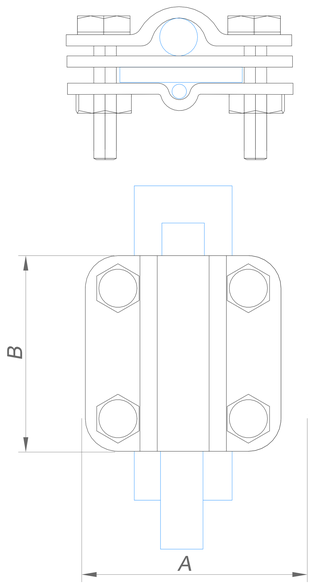

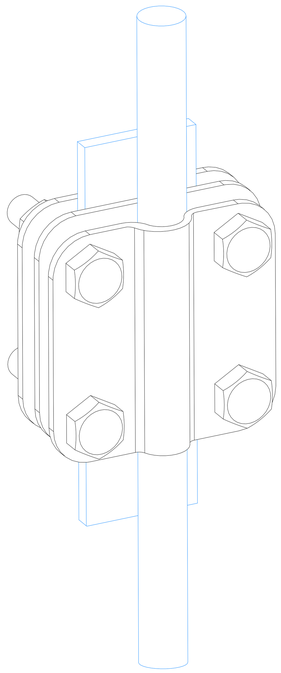

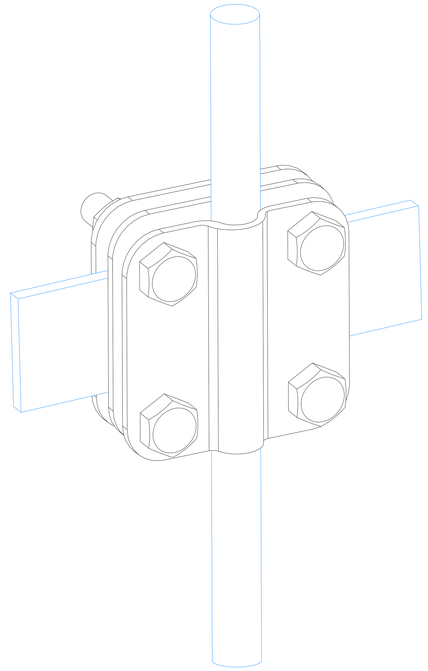

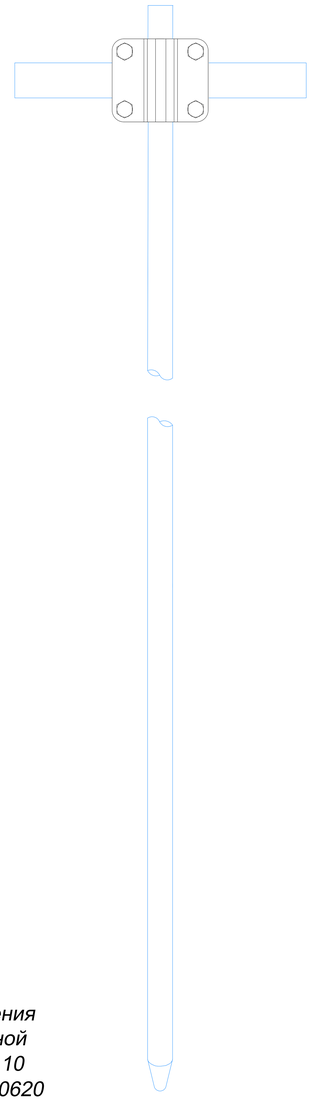

1. Соединитель для стержня, полосы и круга 3 пластины

Название	Для стержня	Для полосы	Для проводника	Размер соединителя AxB мм.	Артикул:				Вес/кг.
					Оцинкованная сталь	Медь	Нержавеющая сталь	Латунь	
Соединители для стержня, полосы и круга. 3 пластины	Ø12-Ø14 мм.	25x4 мм. 25x5 мм. 40x4 мм. 40x5 мм. 50x5 мм.	Ø6-Ø10 мм.	75x75 мм.	GR470141	GR470142	GR470143	GR470146	0,45
	Ø16-Ø20 мм.				GR470151	GR470152	GR470153	GR470156	0,45
	Ø25-Ø32 мм.				GR470161	GR470162	GR470163	GR470166	0,45

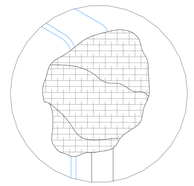

место болтового соединения обмотать антикоррозийной лентой. Лента герметик 10 метров, 50 мм., арт. GR620620

2. Стержень заземления 3000 мм.

Название	Диаметр стержня мм.	Артикул:			Вес/кг.
		Оцинкованная сталь	Медь	Нержавеющая сталь	
Стержень заземления 3000 мм.	Ø14	GR620011	GR620012	GR620013	0,22
	Ø16	GR620111	GR620112	GR620113	0,41
	Ø18	GR620211	GR620212	GR620213	
	Ø20	GR620311	GR620312	GR620313	
	Ø25	GR620411	GR620412	GR620413	
	Ø32	GR620511	GR620512	GR620513	0,62

Примечания:
Для соединения стержня, полосы и проволоки.
Для фиксации болтов использовать ключ
Для предотвращения доступа влаги в месте соединения стержня и полосы в земле используется лента герметик:

Изм.	Лист	N докум.	Подп.	Дата	Альбом типовых технических решений для устройства молниезащиты и заземления			
Разраб.		Володько М.И.			Система молниезащиты и заземления	Стадия	Лист	Листов
Пров.		Шпак А.А.				РД	43	52
Н. контр.		Шпак А.А.			Соединители для стержня, полосы и круга 3 пластины	ООО "СтройПлаза" gromostar.ru +7(999)595-44-55		
Утв.		Бродников М.И.						

Подп. и дата | Инв.N дубл. | Взам. инв.N | Подп. и дата | Инв.N подл.

Соединители для стержня, полосы и круга 2 пластины

Узел

Соединители для стержня, полосы и круга 2 пластины

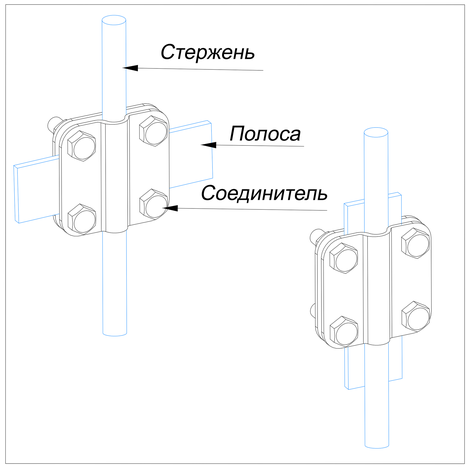

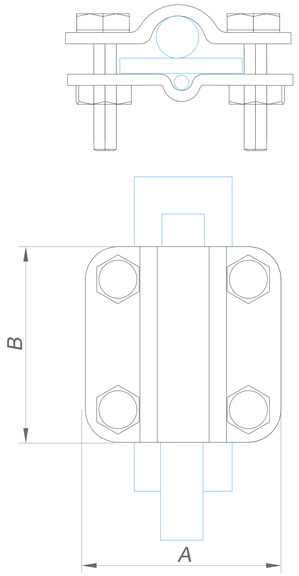

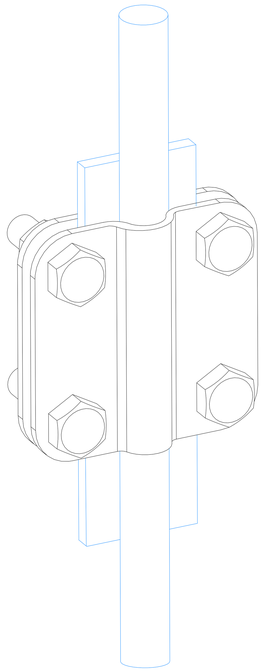

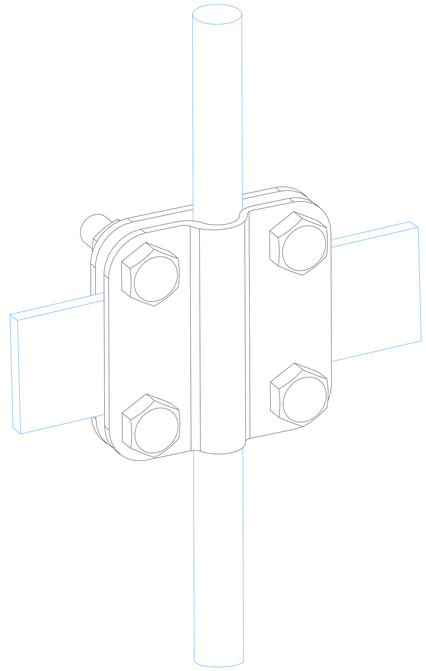

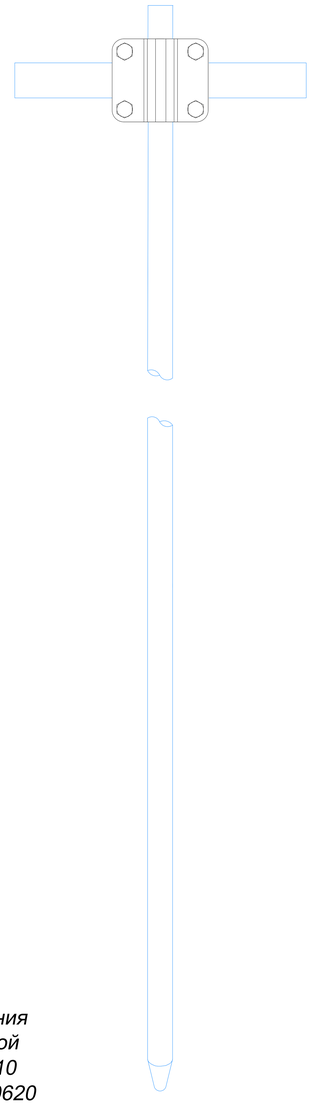

1. Соединитель для стержня, полосы и круга 2 пластины

Название	Для стержня	Для полосы	Для проводника	Размер соединителя AxB мм.	Артикул:				Вес/кг.
					Оцинкованная сталь	Медь	Нержавеющая сталь	Латунь	
Соединители для стержня, полосы и круга. 2 пластины	Ø12-Ø14 мм.	25x4 мм. 25x5 мм. 40x4 мм. 40x5 мм. 50x5 мм.	Ø6-Ø10 мм.	75x75 мм.	GR470241	GR470242	GR470243	GR470246	0,45
	Ø16-Ø20 мм.				GR470251	GR470252	GR470253	GR470256	0,45
	Ø25-Ø32 мм.				GR470261	GR470262	GR470263	GR470266	0,45

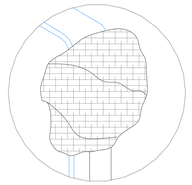

место болтового соединения обмотать антикоррозийной лентой. Лента герметик 10 метров, 50 мм., арт. GR620620

2. Стержень заземления 3000 мм.

Название	Диаметр стержня мм.	Артикул:			Вес/кг.
		Оцинкованная сталь	Медь	Нержавеющая сталь	
Стержень заземления 3000 мм.	Ø14	GR620011	GR620012	GR620013	0,22
	Ø16	GR620111	GR620112	GR620113	0,41
	Ø18	GR620211	GR620212	GR620213	
	Ø20	GR620311	GR620312	GR620313	
	Ø25	GR620411	GR620412	GR620413	
	Ø32	GR620511	GR620512	GR620513	0,62

Примечания:
Для соединения стержня, полосы и проволоки.
Для фиксации болтов использовать ключ
Для предотвращения доступа влаги в месте соединения стержня и полосы в земле используется лента герметик:

Изм.	Лист	N докум.	Подп.	Дата	Альбом типовых технических решений для устройства молниезащиты и заземления
Разраб.		Володько М.И.			Система молниезащиты и заземления — Стадия: РД; Лист: 44; Листов: 52
Пров.		Шпак А.А.			
Н. контр.		Шпак А.А.			Соединители для стержня, полосы и круга 2 пластины
Утв.		Бродников М.И.			ООО "СтройПлаза" gromostar.ru +7(999)595-44-55

Подп. и дата | Инв.N дубл. | Взам. инв.N | Подп. и дата | Инв.N подл.

Соединители для стержня и полосы 3 пластины

Узел

Соединители для стержня, полосы и круга 3 пластины

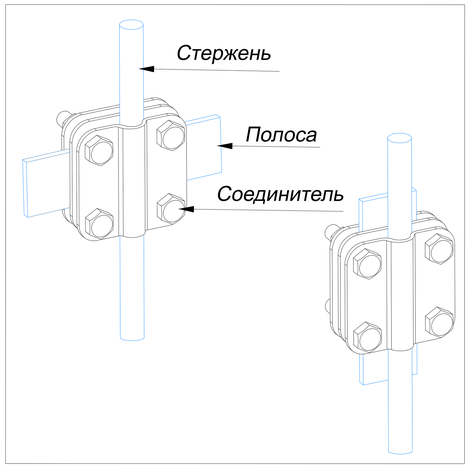

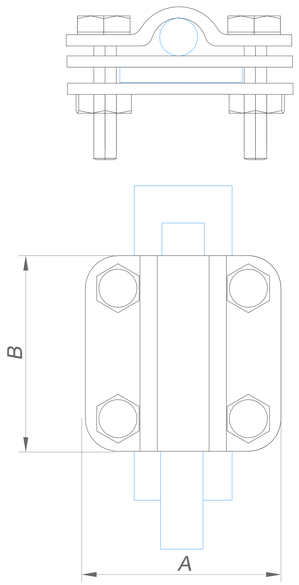

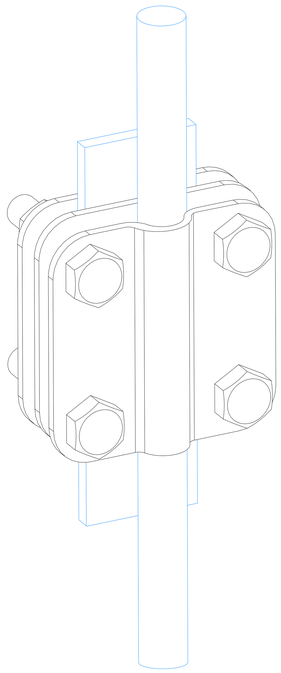

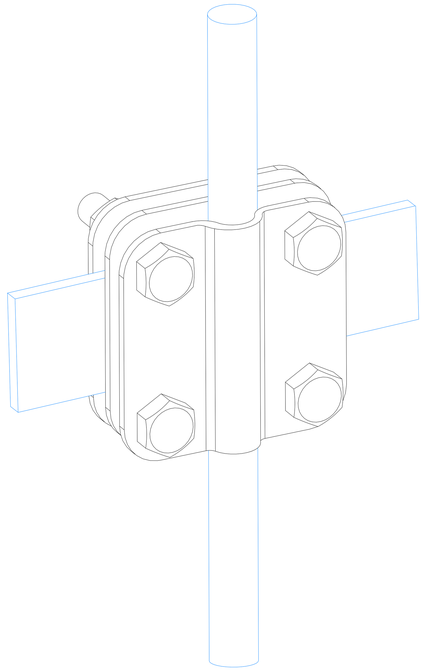

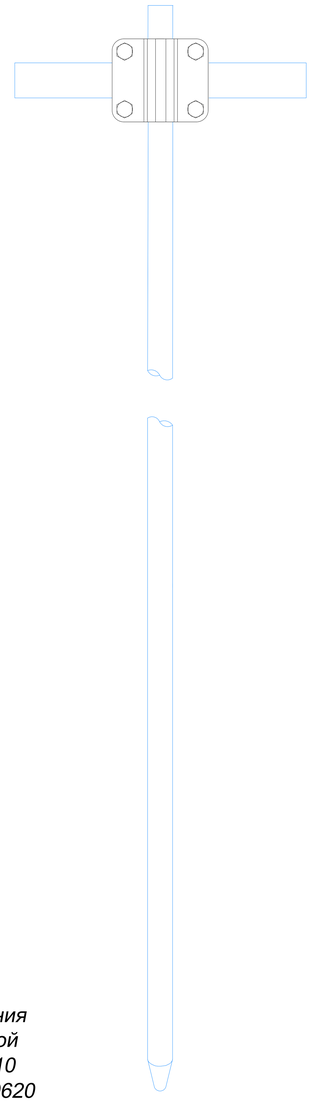

1. Соединители для стержня и полосы 3 пластины

Название	Для стержня	Для полосы	Для проводника	Размер соединителя AxB мм.	Артикул:				Вес/кг.
					Оцинкованная сталь	Медь	Нержавеющая сталь	Латунь	
Соединители для стержня и полосы 3 пластины	Ø12-Ø14 мм.	25x4 мм. 25x5 мм. 40x4 мм. 40x5 мм. 50x5 мм.	Ø6-Ø10 мм.	75x75 мм.	GR470341	GR470342	GR470343	GR470346	0,45
	Ø16-Ø20 мм.				GR470351	GR470352	GR470353	GR470356	0,45
	Ø25-Ø32 мм.				GR470361	GR470362	GR470363	GR470366	0,45

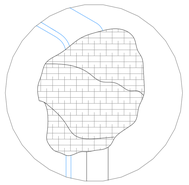

место болтового соединения обмотать антикоррозийной лентой. Лента герметик 10 метров, 50 мм., арт. GR620620

2. Стержень заземления 3000 мм.

Название	Диаметр стержня мм.	Артикул:			Вес/кг.
		Оцинкованная сталь	Медь	Нержавеющая сталь	
Стержень заземления 3000 мм.	Ø14	GR620011	GR620012	GR620013	0,22
	Ø16	GR620111	GR620112	GR620113	0,41
	Ø18	GR620211	GR620212	GR620213	
	Ø20	GR620311	GR620312	GR620313	
	Ø25	GR620411	GR620412	GR620413	
	Ø32	GR620511	GR620512	GR620513	0,62

Примечания:
Для соединения стержня, полосы и проволоки.
Для фиксации болтов использовать ключ
Для предотвращения доступа влаги в месте соединения стержня и полосы в земле используется лента герметик:

Изм.	Лист	N докум.	Подп.	Дата	Альбом типовых технических решений для устройства молниезащиты и заземления			
Разраб.		Володько М.И.			Система молниезащиты и заземления	Стадия	Лист	Листов
Пров.		Шпак А.А.				РД	45	52
Н. контр.		Шпак А.А.			Соединители для стержня и полосы 3 пластины	ООО "СтройПлаза" gromostar.ru +7(999)595-44-55		
Утв.		Бродников М.И.						

Подп. и дата | Инв.N дубл. | Взам. инв.N | Подп. и дата | Инв.N подл.

Соединители для стержня и полосы 2 пластины

Узел

Соединители для стержня и полосы 2 пластины

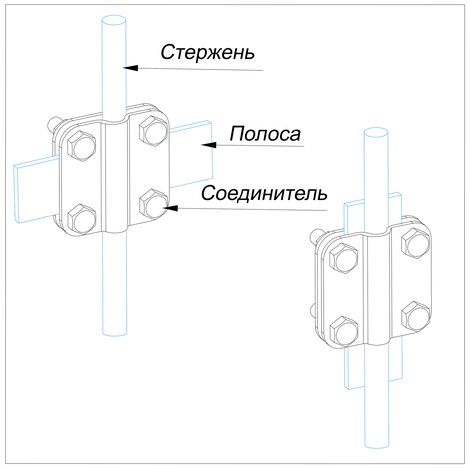

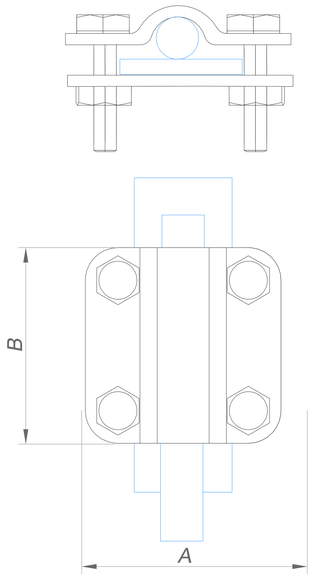

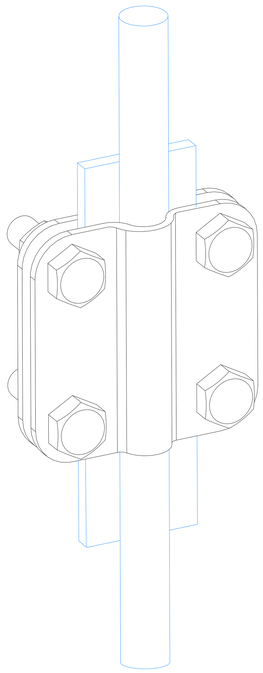

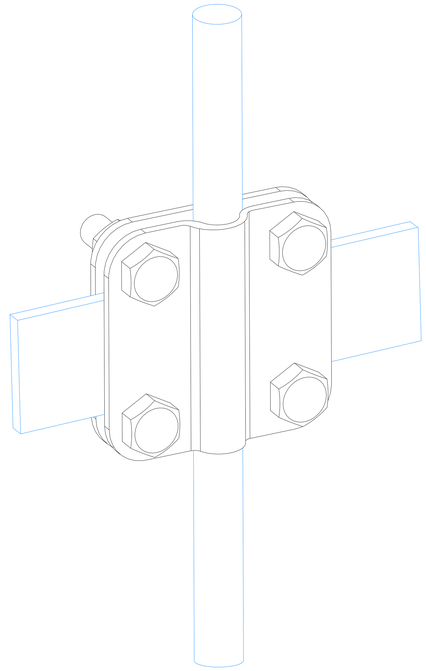

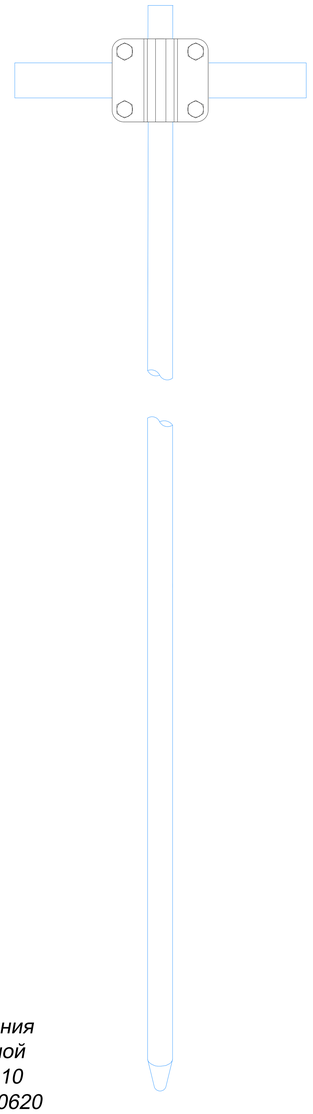

1. Соединители для стержня и полосы 2 пластины

Название	Для стержня	Для полосы	Для проводника	Размер соединителя AxB мм.	Артикул:				Вес/кг.
					Оцинкованная сталь	Медь	Нержавеющая сталь	Латунь	
Соединители для стержня и полосы 2 пластины	Ø12-Ø14 мм.	25x4 мм. 25x5 мм. 40x4 мм. 40x5 мм. 50x5 мм.	Ø6-Ø10 мм.	75x75 мм.	GR470441	GR470442	GR470443	GR470446	0,45
	Ø16-Ø20 мм.				GR470451	GR470452	GR470453	GR470456	0,45
	Ø25-Ø32 мм.				GR470461	GR470462	GR470463	GR470466	0,45

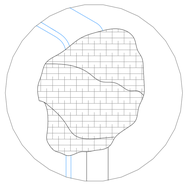

место болтового соединения обмотать антикоррозийной лентой. Лента герметик 10 метров, 50 мм., арт. GR620620

2. Стержень заземления 3000 мм.

Название	Диаметр стержня мм.	Артикул:			Вес/кг.
		Оцинкованная сталь	Медь	Нержавеющая сталь	
Стержень заземления 3000 мм.	Ø14	GR620011	GR620012	GR620013	0,22
	Ø16	GR620111	GR620112	GR620113	0,41
	Ø18	GR620211	GR620212	GR620213	
	Ø20	GR620311	GR620312	GR620313	
	Ø25	GR620411	GR620412	GR620413	
	Ø32	GR620511	GR620512	GR620513	0,62

Примечания:
Для соединения стержня, полосы и проволоки.
Для фиксации болтов использовать ключ
Для предотвращения доступа влаги в месте соединения стержня и полосы в земле используется лента герметик:

Изм.	Лист	N докум.	Подп.	Дата
Разраб.		Володько М.И.		
Пров.		Шпак А.А.		
Н. контр.		Шпак А.А.		
Утв.		Бродников М.И.		

Альбом типовых технических решений для устройства молниезащиты и заземления

Система молниезащиты и заземления

Стадия	Лист	Листов
РД	46	52

Соединители для стержня и полосы 2 пластины

ООО "СтройПлаза"
gromostar.ru
+7(999)595-44-55

Подп. и дата | Инв.N дубл. | Взам. инв.N | Подп. и дата | Инв.N подл.

Соединители для стержня и круглого проводника 3 пластины

Узел

Соединители для стержня и круглого проводника

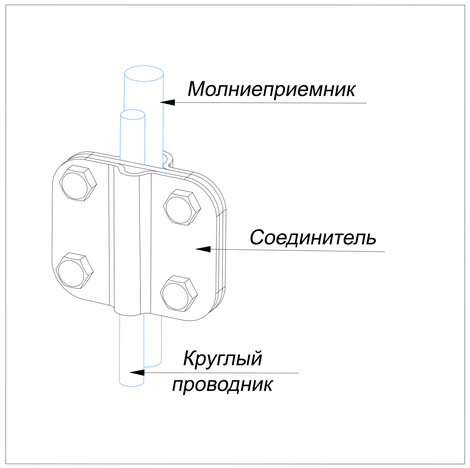

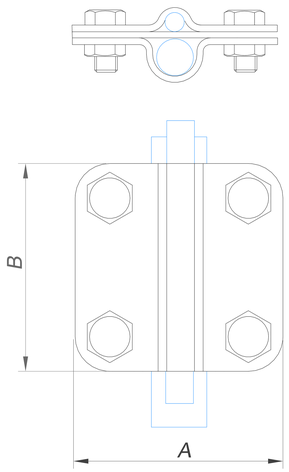

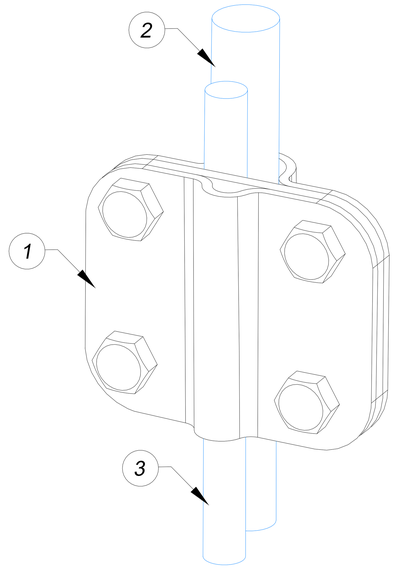

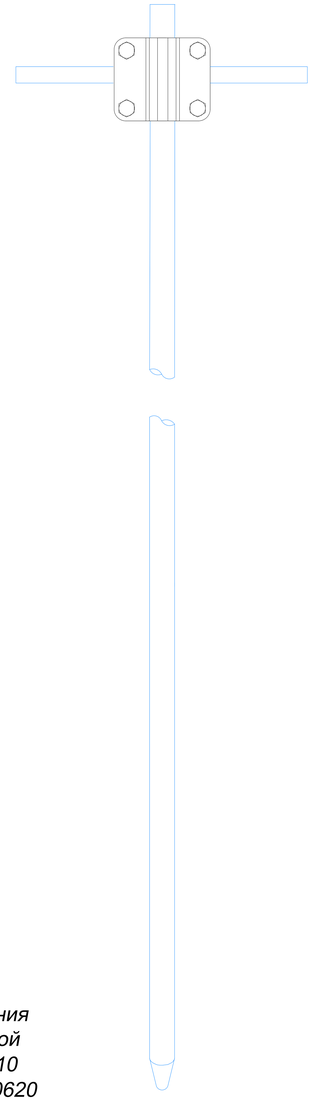

1. Соединители для стержня и круглого проводника 3 пластины

Название	Для стержня	Для проводника	Размер соединителя AxB мм.	Артикул:				Вес/кг.
				Оцинкованная сталь	Медь	Нержавеющая сталь	Латунь	
Соединители для стержня и круглого проводника 3 пластины	Ø12-Ø14 мм.	Ø6-Ø10 мм.	75x75 мм.	GR470541	GR470542	GR470543	GR470546	0,45
	Ø16-Ø20 мм.			GR470551	GR470552	GR470553	GR470556	0,45
	Ø25-Ø32 мм.			GR470561	GR470562	GR470563	GR470566	0,45

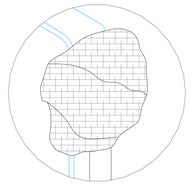

место болтового соединения обмотать антикоррозийной лентой. Лента герметик 10 метров, 50 мм., арт. GR620620

2. Стержень заземления 3000 мм.

Название	Диаметр стержня мм.	Артикул:			Вес/кг.
		Оцинкованная сталь	Медь	Нержавеющая сталь	
Стержень заземления 3000 мм.	Ø14	GR620011	GR620012	GR620013	0,22
	Ø16	GR620111	GR620112	GR620113	0,41
	Ø18	GR620211	GR620212	GR620213	
	Ø20	GR620311	GR620312	GR620313	
	Ø25	GR620411	GR620412	GR620413	
	Ø32	GR620511	GR620512	GR620513	0,62

Примечания:
Для соединения стержня, полосы и проволоки.
Для фиксации болтов использовать ключ
Для предотвращения доступа влаги в месте соединения стержня и полосы в земле используется лента герметик:

Подп. и дата | Инв.N дубл. | Взам. инв.N | Подп. и дата | Инв.N подл.

Изм.	Лист	N докум.	Подп.	Дата	Альбом типовых технических решений для устройства молниезащиты и заземления			
Разраб.		Володько М.И.			Система молниезащиты и заземления	Стадия	Лист	Листов
Пров.		Шпак А.А.				РД	47	52
Н. контр.		Шпак А.А.			Соединители для стержня и круглого проводника 3 пластины	ООО "СтройПлаза" gromostar.ru +7(999)595-44-55		
Утв.		Бродников М.И.						

Соединители для стержня и круглого проводника 2 пластины

Узел

Соединители для стержня и круглого проводника

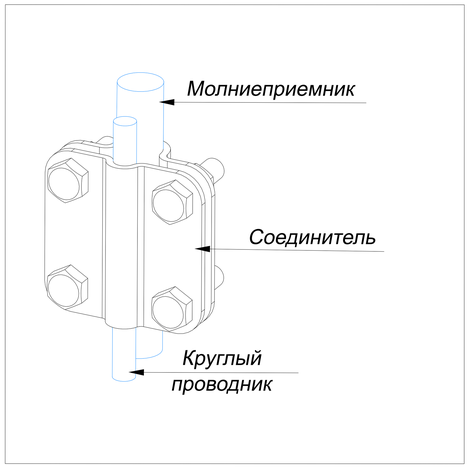

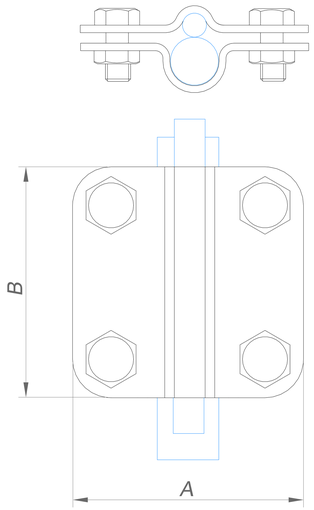

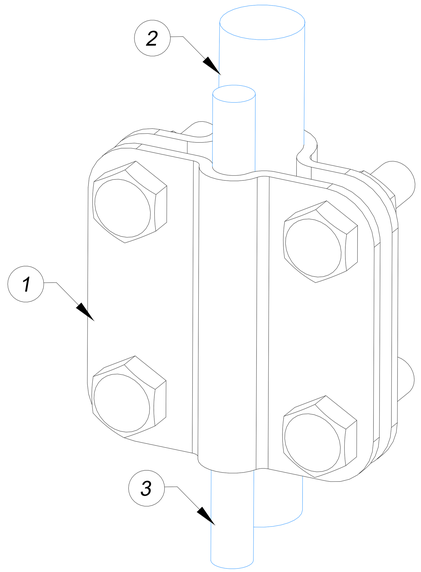

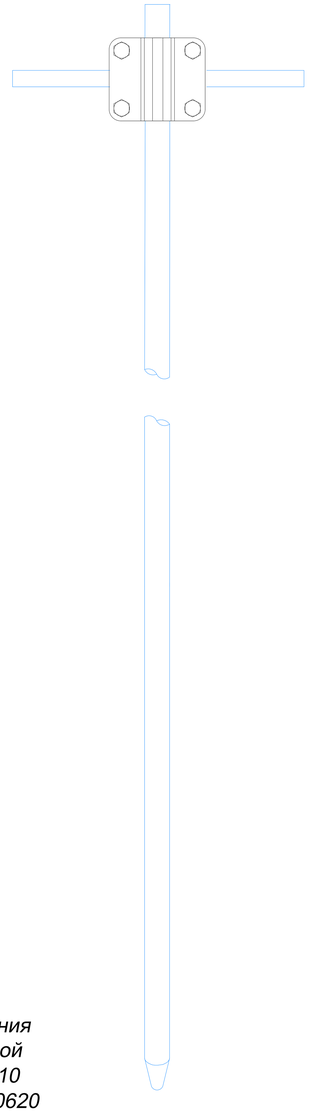

1. Соединители для стержня и круглого проводника 2 пластины

Название	Для стержня	Для проводника	Размер соединителя AxB мм.	Артикул:				Вес/кг.
				Оцинкованная сталь	Медь	Нержавеющая сталь	Латунь	
Соединители для стержня и круглого проводника 2 пластины	Ø12-Ø14 мм.	Ø6-Ø10 мм.	75x75 мм.	GR470641	GR470642	GR470643	GR470646	0,45
	Ø16-Ø20 мм.			GR470651	GR470652	GR470653	GR470656	0,45
	Ø25-Ø32 мм.			GR470661	GR470662	GR470663	GR470666	0,45

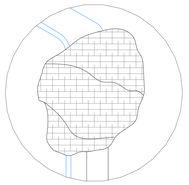

место болтового соединения обмотать антикоррозийной лентой. Лента герметик 10 метров, 50 мм., арт. GR620620

2. Стержень заземления 3000 мм.

Название	Диаметр стержня мм.	Артикул:			Вес/кг.
		Оцинкованная сталь	Медь	Нержавеющая сталь	
Стержень заземления 3000 мм.	Ø14	GR620011	GR620012	GR620013	0,22
	Ø16	GR620111	GR620112	GR620113	0,41
	Ø18	GR620211	GR620212	GR620213	
	Ø20	GR620311	GR620312	GR620313	
	Ø25	GR620411	GR620412	GR620413	
	Ø32	GR620511	GR620512	GR620513	0,62

Примечания:
Для соединения стержня, полосы и проволоки.
Для фиксации болтов использовать ключ
Для предотвращения доступа влаги в месте соединения стержня и полосы в земле используется лента герметик:

Изм.	Лист	N докум.	Подп.	Дата	Альбом типовых технических решений для устройства молниезащиты и заземления			
Разраб.		Володько М.И.			Система молниезащиты и заземления	Стадия	Лист	Листов
Пров.		Шпак А.А.				РД	48	52
Н. контр.		Шпак А.А.			Соединители для стержня и круглого проводника 2 пластины	ООО "СтройПлаза" gromostar.ru +7(999)595-44-55		
Утв.		Бродников М.И.						

Подп. и дата | Инв.N дубл. | Взам. инв.N | Подп. и дата | Инв.N подл.

Соединители универсальные для полосы 3 пластины

Узел

Соединители универсальные для полосы

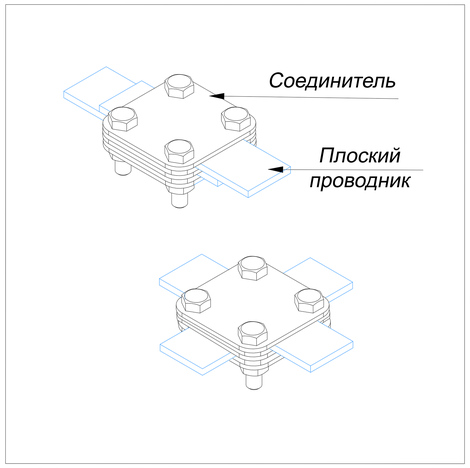

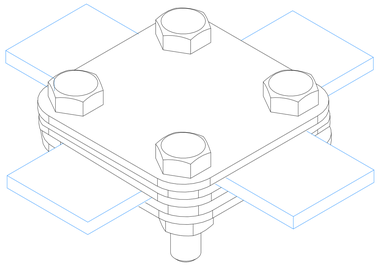

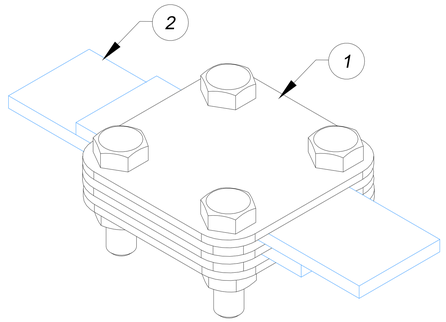

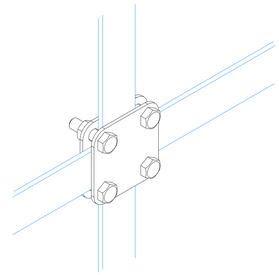

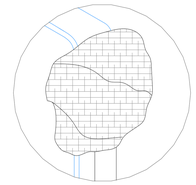

место болтового соединения обмотать антикоррозийной лентой. Лента герметик 10 метров, 50 мм., арт. GR620620

Примечания:
Для соединения полосы
Для фиксации болтов использовать ключ
Для предотвращения доступа влаги в месте соединения полосы в земле используется лента герметик:

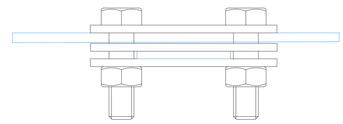

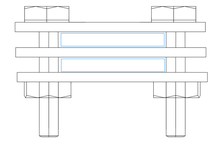

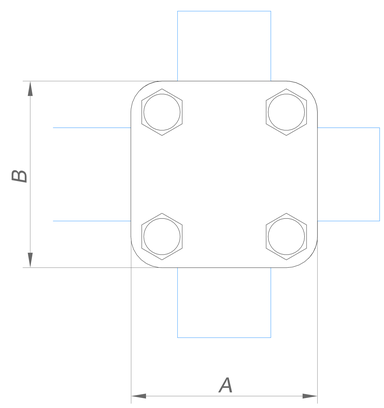

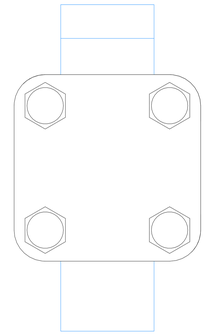

1. Соединители универсальные для полосы 2 пластины

Название	Для полосы	Размер соединителя AxB мм.	Артикул:				Вес/кг.
			Оцинкованная сталь	Медь	Нержавеющая сталь	Латунь	
Соединители универсальные для полосы 2 пластины	25x4 мм. 25x5 мм. 40x4 мм. 40x5 мм. 50x5 мм.	75x75 мм.	GR470731	GR470732	GR470733	GR470736	0,45

2. Полоса в бухте.

Название	Размер мм.	Артикул:			Вес/кг.
		Оцинкованная сталь	Медь	Нержавеющая сталь	
Полоса	25x4 мм.	GR520011	GR520012	GR520013	0,22
	25x5 мм.	GR520031	GR520032	GR520033	0,41
	40x4 мм.	GR520111	GR520112	GR520113	
	40x5 мм.	GR520131	GR520132	GR520133	
	50x5 мм.	GR520231	GR520232	GR520233	

Подп. и дата | Инв.N дубл. | Взам. инв.N | Подп. и дата | Инв.N подл.

Изм.	Лист	N докум.	Подп.	Дата	Альбом типовых технических решений для устройства молниезащиты и заземления		
Разраб.		Володько М.И.			Система молниезащиты и заземления	Стадия	Лист	Листов
Пров.		Шпак А.А.				РД	49	52
Н. контр.		Шпак А.А.			Соединители универсальные для полосы 2 пластины	ООО "СтройПлаза" gromostar.ru +7(999)595-44-55		
Утв.		Бродников М.И.						

Соединители универсальные для полосы 2 пластины

Узел

Соединители диагональные для полосы

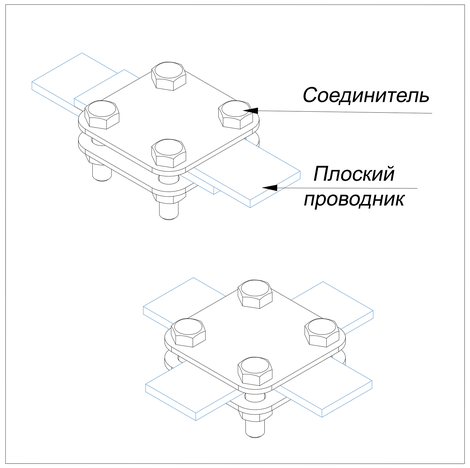

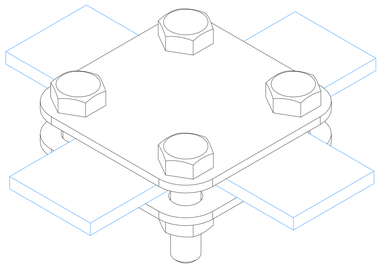

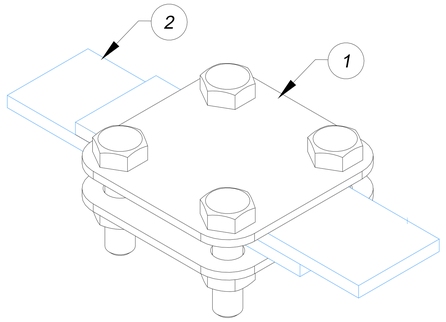

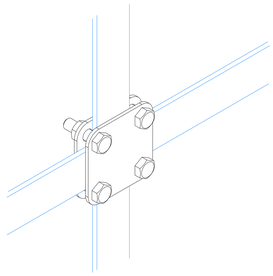

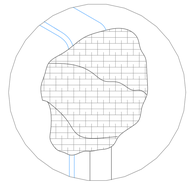

место болтового соединения обмотать антикоррозийной лентой. Лента герметик 10 метров, 50 мм., арт. GR620620

Примечания:
Для соединения полосы
Для фиксации болтов использовать ключ
Для предотвращения доступа влаги в месте соединения полосы в земле используется лента герметик:

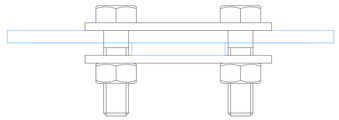

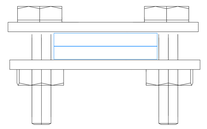

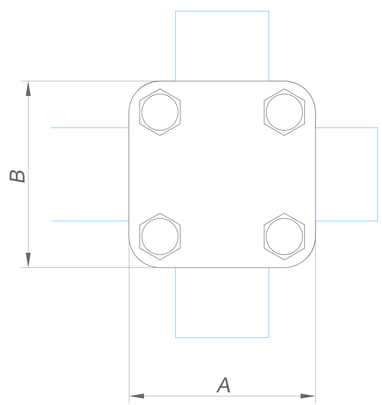

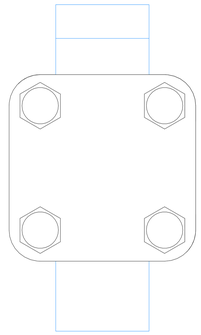

1. Соединители универсальные для полосы 2 пластины

Название	Для полосы	Размер соединителя AxB мм.	Артикул:				Вес/кг.
			Оцинкованная сталь	Медь	Нержавеющая сталь	Латунь	
Соединители универсальные для полосы 2 пластины	25x4 мм. 25x5 мм. 40x4 мм. 40x5 мм. 50x5 мм.	75x75 мм.	GR470741	GR470742	GR470743	GR470746	0,45

2. Полоса в бухте.

Название	Размер мм.	Артикул:			Вес/кг.
		Оцинкованная сталь	Медь	Нержавеющая сталь	
Полоса	25x4 мм.	GR520011	GR520012	GR520013	0,22
	25x5 мм.	GR520031	GR520032	GR520033	0,41
	40x4 мм.	GR520111	GR520112	GR520113	
	40x5 мм.	GR520131	GR520132	GR520133	
	50x5 мм.	GR520231	GR520232	GR520233	

Подп. и дата
Инв.N дубл.
Взам. инв.N
Подп. и дата
Инв.N подл.

Изм.	Лист	N докум.	Подп.	Дата
Разраб.		Володько М.И.		
Пров.		Шпак А.А.		
Н. контр.		Шпак А.А.		
Утв.		Бродников М.И.		

Альбом типовых технических решений для устройства молниезащиты и заземления

Система молниезащиты и заземления

Стадия	Лист	Листов
РД	50	52

Соединители универсальные для полосы 2 пластины

ООО "СтройПлаза"
gromostar.ru
+7(999)595-44-55

Соединители универсальный для полосы и круглого проводника 3 пластины

Узел

Соединители универсальный для полосы и круглого проводника

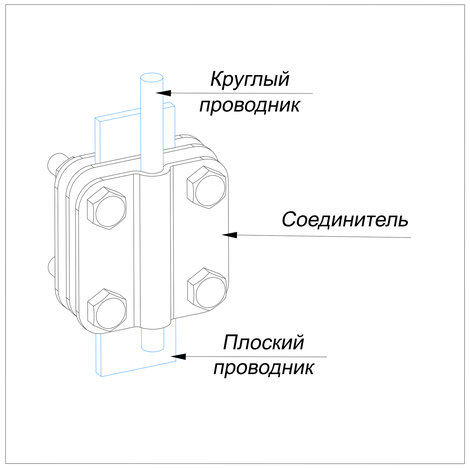

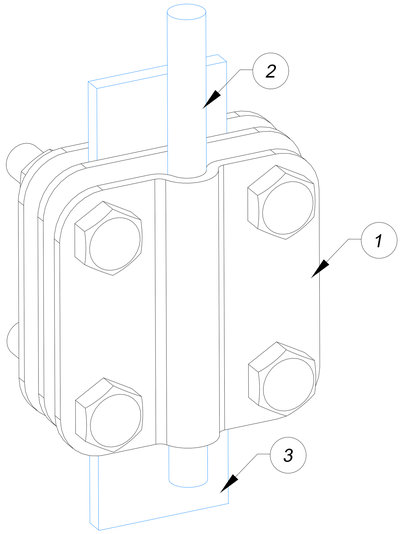

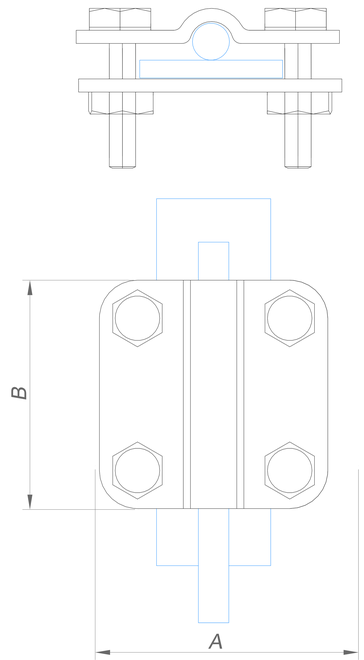

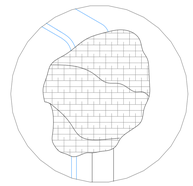

место болтового соединения обмотать антикоррозийной лентой. Лента герметик 10 метров, 50 мм., арт. GR620620

1. Соединители универсальный для полосы и круглого проводника 3 пластины

Название	Для полосы	Размер соединителя AxB мм.	Артикул:				Вес/кг.
			Оцинкованная сталь	Медь	Нержавеющая сталь	Латунь	
Соединители универсальный для полосы и круглого проводника 3 пластины	25x4 мм. 25x5 мм. 40x4 мм. 40x5 мм. 50x5 мм.	75x75 мм.	GR470771	GR470772	GR470773	GR470776	0,45

2. Полоса в бухте.

Название	Размер мм.	Артикул:			Вес/кг.
		Оцинкованная сталь	Медь	Нержавеющая сталь	
Полоса	25x4 мм.	GR520011	GR520012	GR520013	0,22
	25x5 мм.	GR520031	GR520032	GR520033	0,41
	40x4 мм.	GR520111	GR520112	GR520113	
	40x5 мм.	GR520131	GR520132	GR520133	
	50x5 мм.	GR520231	GR520232	GR520233	

Примечания:
Для соединения полосы и круглого проводника
Для фиксации болтов использовать ключ
Для предотвращения доступа влаги в месте соединения полосы в земле используется лента герметик:

Подп. и дата | Инв.N дубл. | Взам. инв.N | Подп. и дата | Инв.N подл.

Изм.	Лист	N докум.	Подп.	Дата	Альбом типовых технических решений для устройства молниезащиты и заземления			
Разраб.		Володько М.И.			Система молниезащиты и заземления	Стадия	Лист	Листов
Пров.		Шпак А.А.				РД	51	52
Н. контр.		Шпак А.А.			Соединители универсальный для полосы и круглого проводника 3 пластины	ООО "СтройПлаза" gromostar.ru +7(999)595-44-55		
Утв.		Бродников М.И.						

Соединители универсальный для полосы и круглого проводника 2 пластины

Узел

Соединители универсальный для полосы и круглого проводника

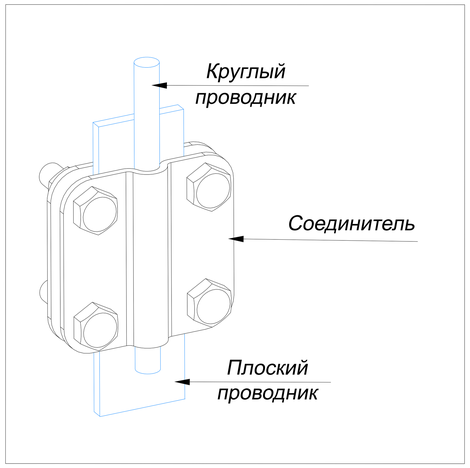

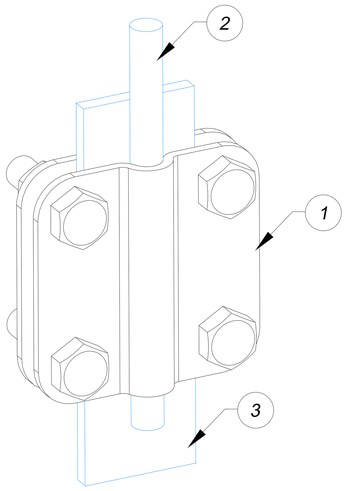

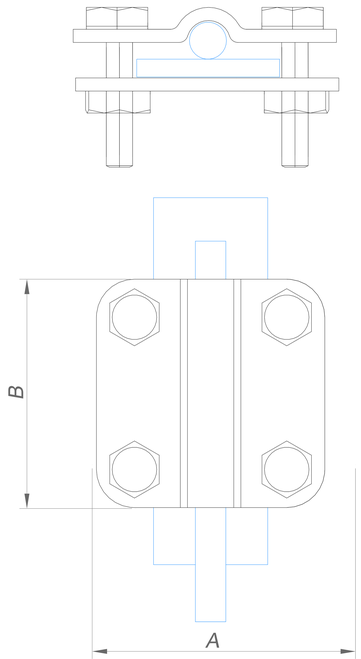

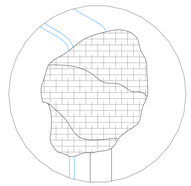

место болтового соединения обмотать антикоррозийной лентой. Лента герметик 10 метров, 50 мм., арт. GR620620

1. Соединители универсальный для полосы и круглого проводника 2 пластины

Название	Для полосы	Размер соединителя AxB мм.	Артикул:				Вес/кг.
			Оцинкованная сталь	Медь	Нержавеющая сталь	Латунь	
Соединители универсальный для полосы и круглого проводника 2 пластины	25x4 мм. 25x5 мм. 40x4 мм. 40x5 мм. 50x5 мм.	75x75 мм.	GR470781	GR470782	GR470783	GR470786	0,45

2. Полоса в бухте.

Название	Размер мм.	Артикул:			Вес/кг.
		Оцинкованная сталь	Медь	Нержавеющая сталь	
Полоса	25x4 мм.	GR520011	GR520012	GR520013	0,22
	25x5 мм.	GR520031	GR520032	GR520033	0,41
	40x4 мм.	GR520111	GR520112	GR520113	
	40x5 мм.	GR520131	GR520132	GR520133	
	50x5 мм.	GR520231	GR520232	GR520233	

Примечания:
Для соединения полосы и круглого проводника
Для фиксации болтов использовать ключ
Для предотвращения доступа влаги в месте соединения полосы в земле используется лента герметик:

Подп. и дата | Инв.N дубл. | Взам. инв.N | Подп. и дата | Инв.N подл.

Изм.	Лист	N докум.	Подп.	Дата	Альбом типовых технических решений для устройства молниезащиты и заземления			
Разраб.		Володько М.И.			Система молниезащиты и заземления	Стадия	Лист	Листов
Пров.		Шпак А.А.				РД	52	52
Н. контр.		Шпак А.А.			Соединители универсальный для полосы и круглого проводника 2 пластины	ООО "СтройПлаза" gromostar.ru +7(999)595-44-55		
Утв.		Бродников М.И.						