Соединители для стержня, полосы и круга 3 пластины

Узел

Соединители для стержня, полосы и круга 3 пластины

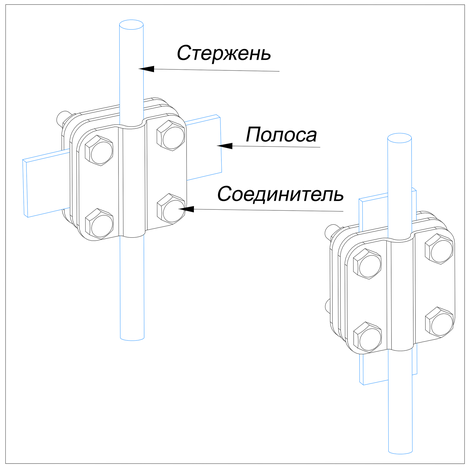

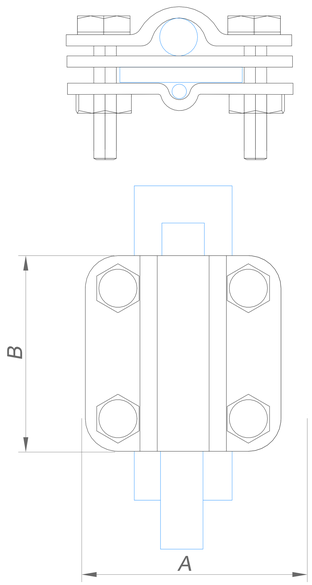

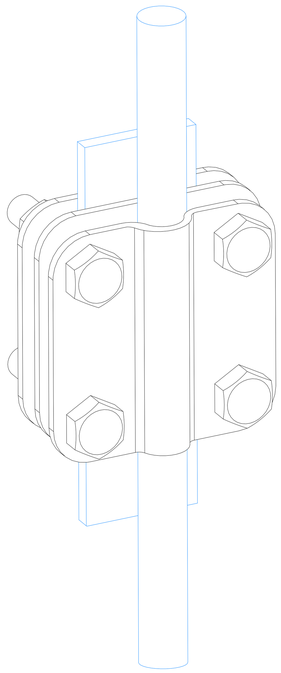

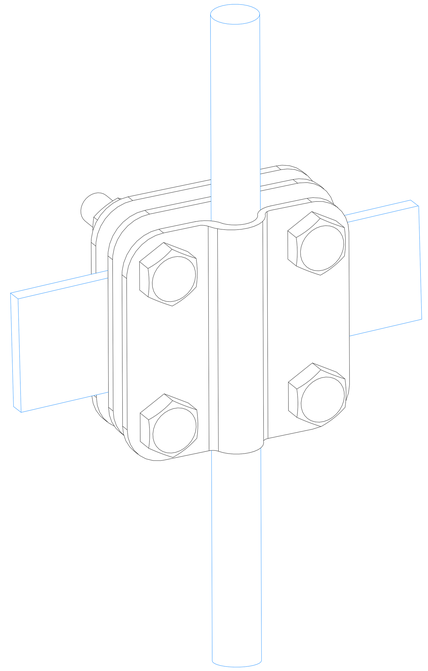

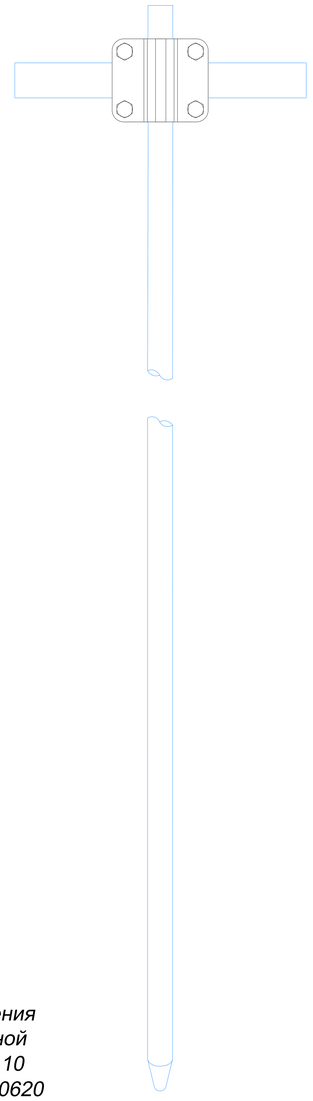

1. Соединитель для стержня, полосы и круга 3 пластины

Название	Для стержня	Для полосы	Для проводника	Размер соединителя AxB мм.	Артикул:				Вес/кг.
					Оцинкованная сталь	Медь	Нержавеющая сталь	Латунь	
Соединители для стержня, полосы и круга. 3 пластины	Ø12-Ø14 мм.	25x4 мм. 25x5 мм. 40x4 мм. 40x5 мм. 50x5 мм.	Ø6-Ø10 мм.	75x75 мм.	GR470141	GR470142	GR470143	GR470146	0,45
	Ø16-Ø20 мм.				GR470151	GR470152	GR470153	GR470156	0,45
	Ø25-Ø32 мм.				GR470161	GR470162	GR470163	GR470166	0,45

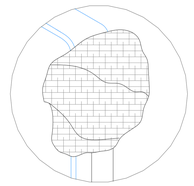

место болтового соединения обмотать антикоррозийной лентой. Лента герметик 10 метров, 50 мм., арт. GR620620

2. Стержень заземления 3000 мм.

Название	Диаметр стержня мм.	Артикул:			Вес/кг.
		Оцинкованная сталь	Медь	Нержавеющая сталь	
Стержень заземления 3000 мм.	Ø14	GR620011	GR620012	GR620013	0,22
	Ø16	GR620111	GR620112	GR620113	0,41
	Ø18	GR620211	GR620212	GR620213	
	Ø20	GR620311	GR620312	GR620313	
	Ø25	GR620411	GR620412	GR620413	
	Ø32	GR620511	GR620512	GR620513	0,62

Примечания:
Для соединения стержня, полосы и проволоки.
Для фиксации болтов использовать ключ
Для предотвращения доступа влаги в месте соединения стержня и полосы в земле используется лента герметик:

Изм.	Лист	N докум.	Подп.	Дата	Альбом типовых технических решений для устройства молниезащиты и заземления			
Разраб.		Володько М.И.			Система молниезащиты и заземления	Стадия	Лист	Листов
Пров.		Шпак А.А.				РД	43	52
Н. контр.		Шпак А.А.			Соединители для стержня, полосы и круга 3 пластины	ООО "СтройПлаза" gromostar.ru +7(999)595-44-55		
Утв.		Бродников М.И.						

Подп. и дата | Инв.N дубл. | Взам. инв.N | Подп. и дата | Инв.N подл.

Соединители для стержня, полосы и круга 2 пластины

Узел

Соединители для стержня, полосы и круга 2 пластины

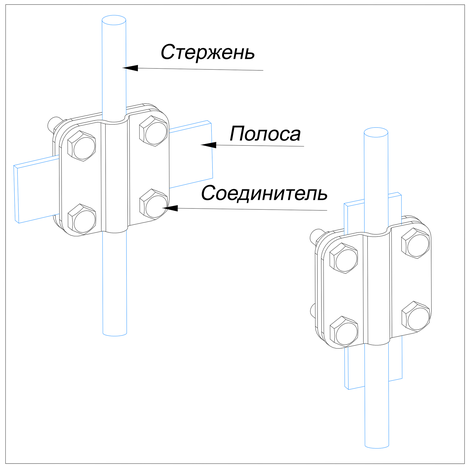

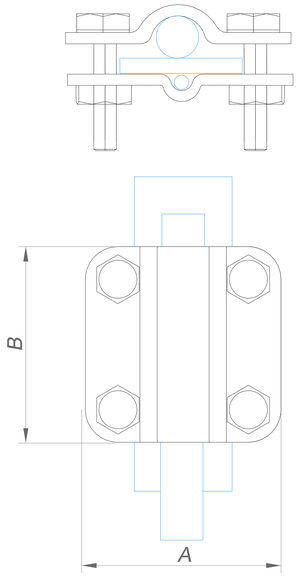

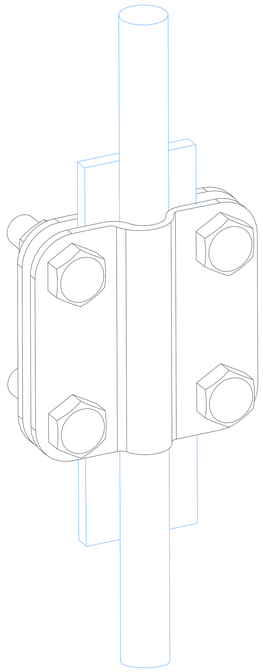

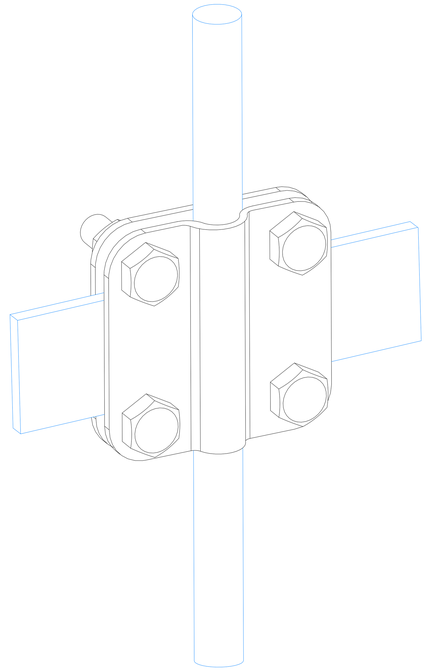

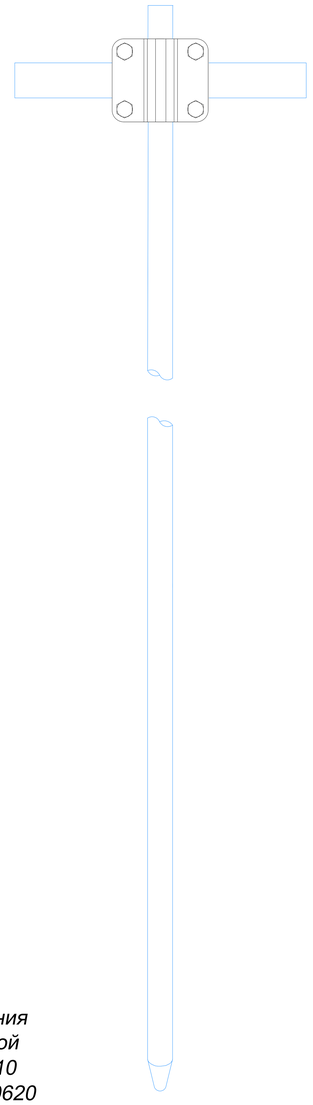

1. Соединитель для стержня, полосы и круга 2 пластины

Название	Для стержня	Для полосы	Для проводника	Размер соединителя AxB мм.	Артикул:				Вес/кг.
					Оцинкованная сталь	Медь	Нержавеющая сталь	Латунь	
Соединители для стержня, полосы и круга. 2 пластины	Ø12-Ø14 мм.	25x4 мм. 25x5 мм. 40x4 мм. 40x5 мм. 50x5 мм.	Ø6-Ø10 мм.	75x75 мм.	GR470241	GR470242	GR470243	GR470246	0,45
	Ø16-Ø20 мм.				GR470251	GR470252	GR470253	GR470256	0,45
	Ø25-Ø32 мм.				GR470261	GR470262	GR470263	GR470266	0,45

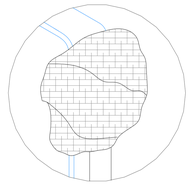

место болтового соединения обмотать антикоррозийной лентой. Лента герметик 10 метров, 50 мм., арт. GR620620

2. Стержень заземления 3000 мм.

Название	Диаметр стержня мм.	Артикул:			Вес/кг.
		Оцинкованная сталь	Медь	Нержавеющая сталь	
Стержень заземления 3000 мм.	Ø14	GR620011	GR620012	GR620013	0,22
	Ø16	GR620111	GR620112	GR620113	0,41
	Ø18	GR620211	GR620212	GR620213	
	Ø20	GR620311	GR620312	GR620313	
	Ø25	GR620411	GR620412	GR620413	
	Ø32	GR620511	GR620512	GR620513	0,62

Примечания:
Для соединения стержня, полосы и проволоки.
Для фиксации болтов использовать ключ
Для предотвращения доступа влаги в месте соединения стержня и полосы в земле используется лента герметик:

Изм.	Лист	N докум.	Подп.	Дата	Альбом типовых технических решений для устройства молниезащиты и заземления
Разраб.		Володько М.И.			Система молниезащиты и заземления — Стадия: РД; Лист: 44; Листов: 52
Пров.		Шпак А.А.			
Н. контр.		Шпак А.А.			Соединители для стержня, полосы и круга 2 пластины
Утв.		Бродников М.И.			ООО "СтройПлаза" gromostar.ru +7(999)595-44-55

Подп. и дата | Инв.N дубл. | Взам. инв.N | Подп. и дата | Инв.N подл.