Соединители для стержня и полосы 3 пластины

Узел

Соединители для стержня, полосы и круга 3 пластины

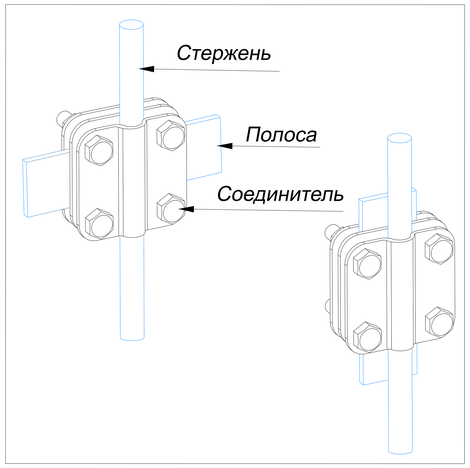

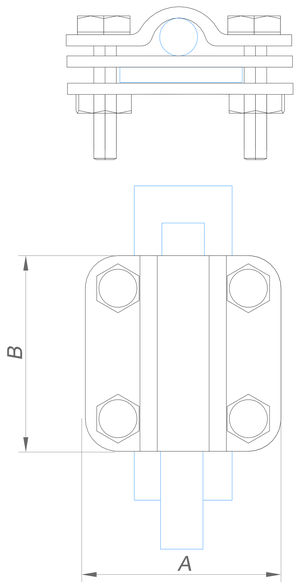

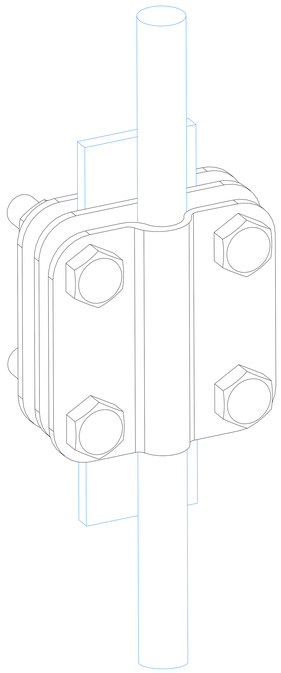

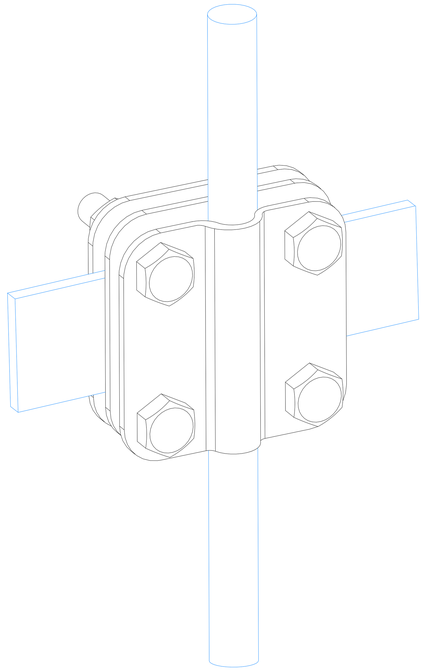

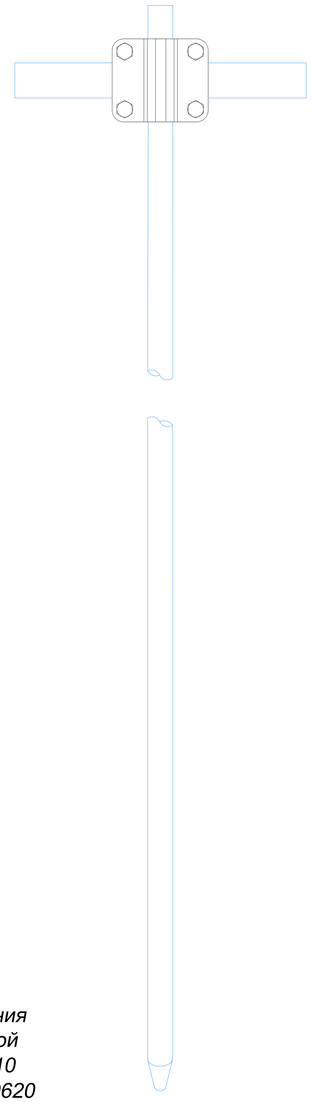

1. Соединители для стержня и полосы 3 пластины

Название	Для стержня	Для полосы	Для проводника	Размер соединителя AxB мм.	Артикул:				Вес/кг.
					Оцинкованная сталь	Медь	Нержавеющая сталь	Латунь	
Соединители для стержня и полосы 3 пластины	Ø12-Ø14 мм.	25x4 мм. 25x5 мм. 40x4 мм. 40x5 мм. 50x5 мм.	Ø6-Ø10 мм.	75x75 мм.	GR470341	GR470342	GR470343	GR470346	0,45
	Ø16-Ø20 мм.				GR470351	GR470352	GR470353	GR470356	0,45
	Ø25-Ø32 мм.				GR470361	GR470362	GR470363	GR470366	0,45

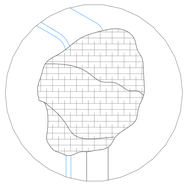

место болтового соединения обмотать антикоррозийной лентой. Лента герметик 10 метров, 50 мм., арт. GR620620

2. Стержень заземления 3000 мм.

Название	Диаметр стержня мм.	Артикул:			Вес/кг.
		Оцинкованная сталь	Медь	Нержавеющая сталь	
Стержень заземления 3000 мм.	Ø14	GR620011	GR620012	GR620013	0,22
	Ø16	GR620111	GR620112	GR620113	0,41
	Ø18	GR620211	GR620212	GR620213	
	Ø20	GR620311	GR620312	GR620313	
	Ø25	GR620411	GR620412	GR620413	
	Ø32	GR620511	GR620512	GR620513	0,62

Примечания:
Для соединения стержня, полосы и проволоки.
Для фиксации болтов использовать ключ
Для предотвращения доступа влаги в месте соединения стержня и полосы в земле используется лента герметик:

Изм.	Лист	N докум.	Подп.	Дата	Альбом типовых технических решений для устройства молниезащиты и заземления			
Разраб.		Володько М.И.			Система молниезащиты и заземления	Стадия	Лист	Листов
Пров.		Шпак А.А.				РД	45	52
Н. контр.		Шпак А.А.			Соединители для стержня и полосы 3 пластины	ООО "СтройПлаза" gromostar.ru +7(999)595-44-55		
Утв.		Бродников М.И.						

Подп. и дата | Инв.N дубл. | Взам. инв.N | Подп. и дата | Инв.N подл.

Соединители для стержня и полосы 2 пластины

Узел

Соединители для стержня и полосы 2 пластины

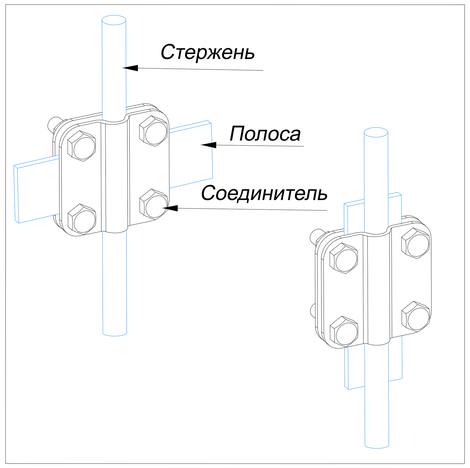

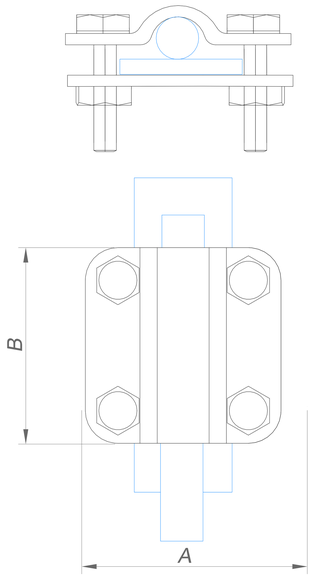

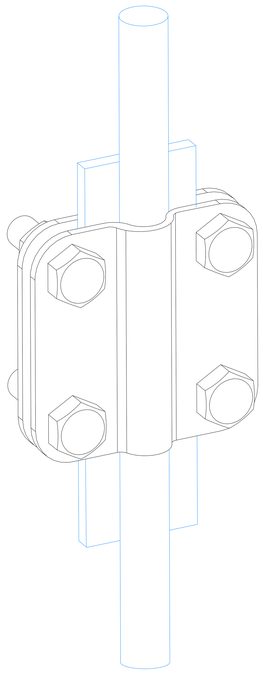

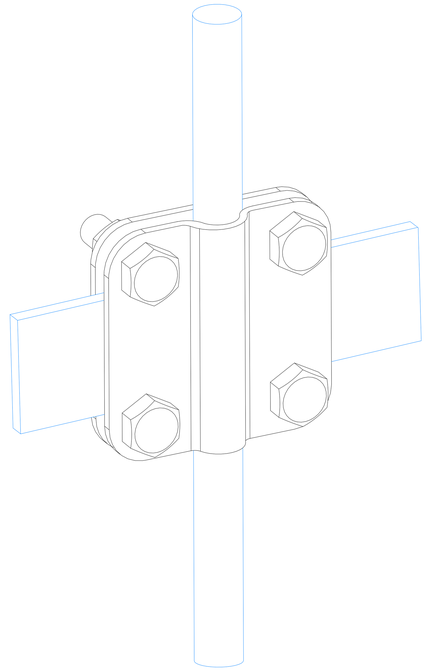

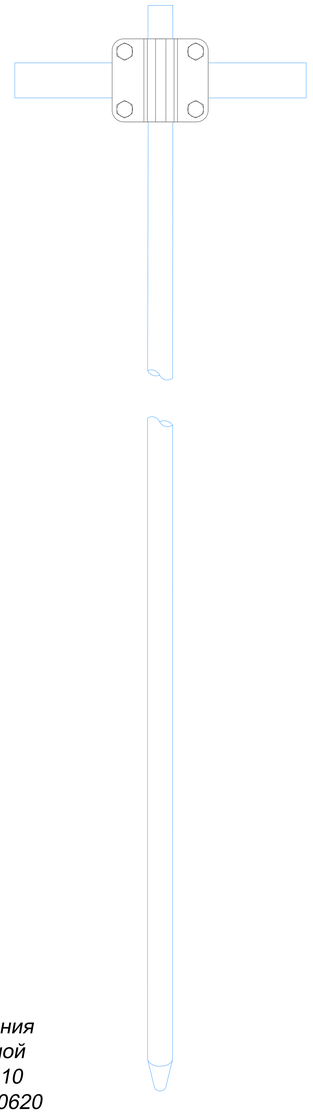

1. Соединители для стержня и полосы 2 пластины

Название	Для стержня	Для полосы	Для проводника	Размер соединителя AxB мм.	Артикул:				Вес/кг.
					Оцинкованная сталь	Медь	Нержавеющая сталь	Латунь	
Соединители для стержня и полосы 2 пластины	Ø12-Ø14 мм.	25x4 мм. 25x5 мм. 40x4 мм. 40x5 мм. 50x5 мм.	Ø6-Ø10 мм.	75x75 мм.	GR470441	GR470442	GR470443	GR470446	0,45
	Ø16-Ø20 мм.				GR470451	GR470452	GR470453	GR470456	0,45
	Ø25-Ø32 мм.				GR470461	GR470462	GR470463	GR470466	0,45

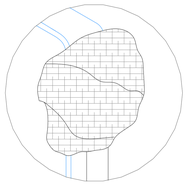

место болтового соединения обмотать антикоррозийной лентой. Лента герметик 10 метров, 50 мм., арт. GR620620

2. Стержень заземления 3000 мм.

Название	Диаметр стержня мм.	Артикул:			Вес/кг.
		Оцинкованная сталь	Медь	Нержавеющая сталь	
Стержень заземления 3000 мм.	Ø14	GR620011	GR620012	GR620013	0,22
	Ø16	GR620111	GR620112	GR620113	0,41
	Ø18	GR620211	GR620212	GR620213	
	Ø20	GR620311	GR620312	GR620313	
	Ø25	GR620411	GR620412	GR620413	
	Ø32	GR620511	GR620512	GR620513	0,62

Примечания:
Для соединения стержня, полосы и проволоки.
Для фиксации болтов использовать ключ
Для предотвращения доступа влаги в месте соединения стержня и полосы в земле используется лента герметик:

Изм.	Лист	N докум.	Подп.	Дата
Разраб.		Володько М.И.		
Пров.		Шпак А.А.		
Н. контр.		Шпак А.А.		
Утв.		Бродников М.И.		

Альбом типовых технических решений для устройства молниезащиты и заземления

Система молниезащиты и заземления

Стадия	Лист	Листов
РД	46	52

Соединители для стержня и полосы 2 пластины

ООО "СтройПлаза"
gromostar.ru
+7(999)595-44-55

Подп. и дата | Инв.N дубл. | Взам. инв.N | Подп. и дата | Инв.N подл.