Соединители для стержня и круглого проводника 3 пластины

Узел

Соединители для стержня и круглого проводника

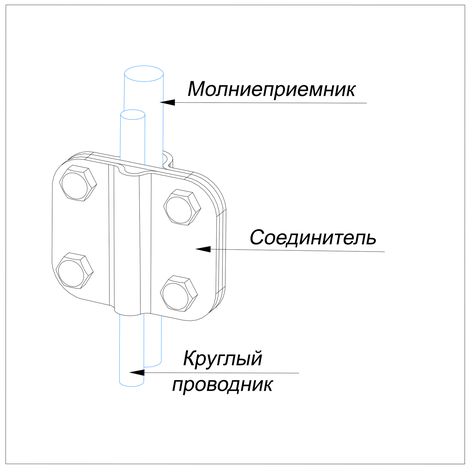

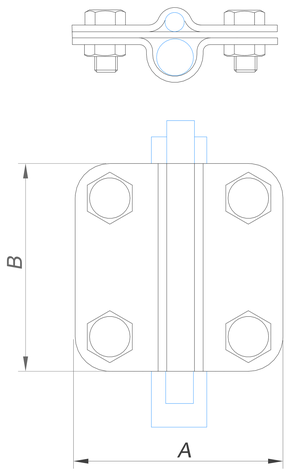

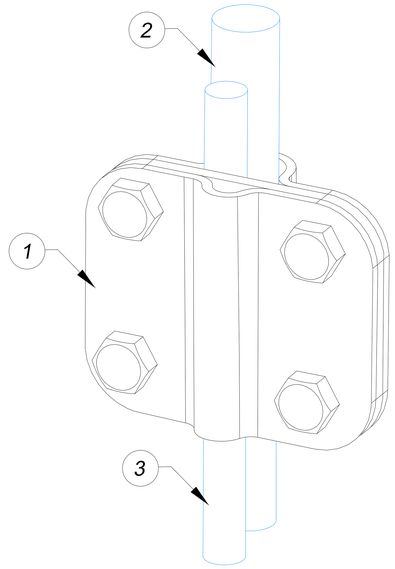

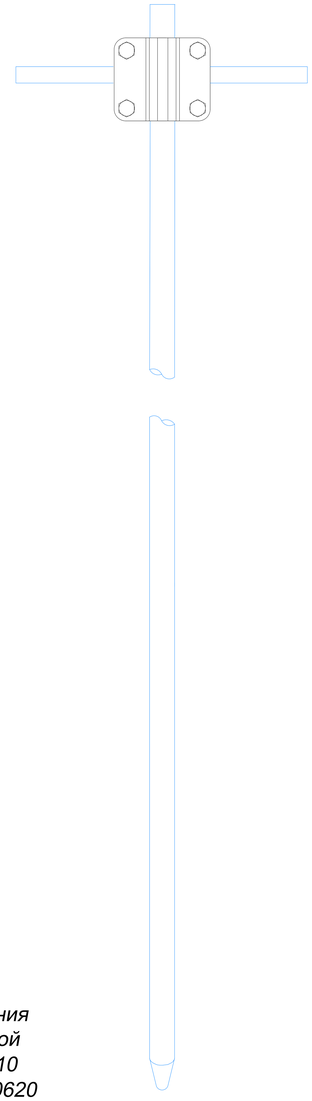

1. Соединители для стержня и круглого проводника 3 пластины

Название	Для стержня	Для проводника	Размер соединителя AxB мм.	Артикул:				Вес/кг.
				Оцинкованная сталь	Медь	Нержавеющая сталь	Латунь	
Соединители для стержня и круглого проводника 3 пластины	Ø12-Ø14 мм.	Ø6-Ø10 мм.	75x75 мм.	GR470541	GR470542	GR470543	GR470546	0,45
	Ø16-Ø20 мм.			GR470551	GR470552	GR470553	GR470556	0,45
	Ø25-Ø32 мм.			GR470561	GR470562	GR470563	GR470566	0,45

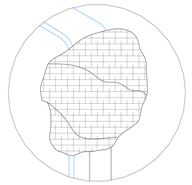

место болтового соединения обмотать антикоррозийной лентой. Лента герметик 10 метров, 50 мм., арт. GR620620

2. Стержень заземления 3000 мм.

Название	Диаметр стержня мм.	Артикул:			Вес/кг.
		Оцинкованная сталь	Медь	Нержавеющая сталь	
Стержень заземления 3000 мм.	Ø14	GR620011	GR620012	GR620013	0,22
	Ø16	GR620111	GR620112	GR620113	0,41
	Ø18	GR620211	GR620212	GR620213	
	Ø20	GR620311	GR620312	GR620313	
	Ø25	GR620411	GR620412	GR620413	
	Ø32	GR620511	GR620512	GR620513	0,62

Примечания:
Для соединения стержня, полосы и проволоки.
Для фиксации болтов использовать ключ
Для предотвращения доступа влаги в месте соединения стержня и полосы в земле используется лента герметик:

Подп. и дата | Инв.N дубл. | Взам. инв.N | Подп. и дата | Инв.N подл.

Изм.	Лист	N докум.	Подп.	Дата	Альбом типовых технических решений для устройства молниезащиты и заземления			
Разраб.		Володько М.И.			Система молниезащиты и заземления	Стадия	Лист	Листов
Пров.		Шпак А.А.				РД	47	52
Н. контр.		Шпак А.А.			Соединители для стержня и круглого проводника 3 пластины	ООО "СтройПлаза" gromostar.ru +7(999)595-44-55		
Утв.		Бродников М.И.						

Соединители для стержня и круглого проводника 2 пластины

Узел

Соединители для стержня и круглого проводника

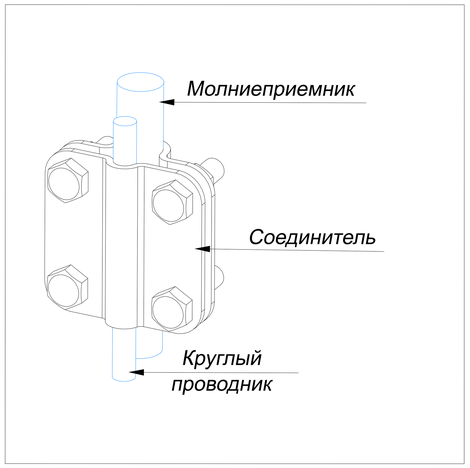

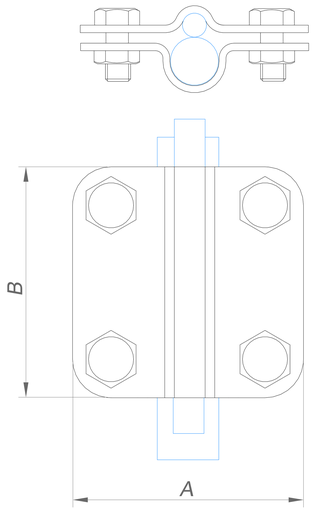

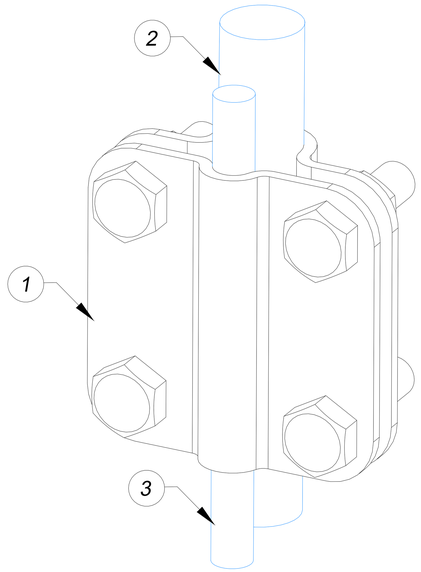

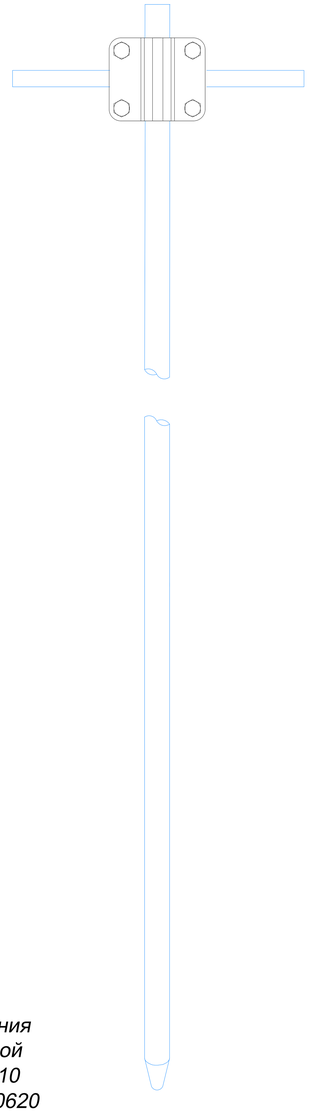

1. Соединители для стержня и круглого проводника 2 пластины

Название	Для стержня	Для проводника	Размер соединителя AxB мм.	Артикул:				Вес/кг.
				Оцинкованная сталь	Медь	Нержавеющая сталь	Латунь	
Соединители для стержня и круглого проводника 2 пластины	Ø12-Ø14 мм.	Ø6-Ø10 мм.	75x75 мм.	GR470641	GR470642	GR470643	GR470646	0,45
	Ø16-Ø20 мм.			GR470651	GR470652	GR470653	GR470656	0,45
	Ø25-Ø32 мм.			GR470661	GR470662	GR470663	GR470666	0,45

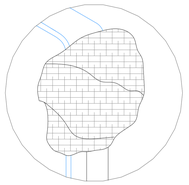

место болтового соединения обмотать антикоррозийной лентой. Лента герметик 10 метров, 50 мм., арт. GR620620

2. Стержень заземления 3000 мм.

Название	Диаметр стержня мм.	Артикул:			Вес/кг.
		Оцинкованная сталь	Медь	Нержавеющая сталь	
Стержень заземления 3000 мм.	Ø14	GR620011	GR620012	GR620013	0,22
	Ø16	GR620111	GR620112	GR620113	0,41
	Ø18	GR620211	GR620212	GR620213	
	Ø20	GR620311	GR620312	GR620313	
	Ø25	GR620411	GR620412	GR620413	
	Ø32	GR620511	GR620512	GR620513	0,62

Примечания:
Для соединения стержня, полосы и проволоки.
Для фиксации болтов использовать ключ
Для предотвращения доступа влаги в месте соединения стержня и полосы в земле используется лента герметик:

Изм.	Лист	N докум.	Подп.	Дата	Альбом типовых технических решений для устройства молниезащиты и заземления			
Разраб.		Володько М.И.			Система молниезащиты и заземления	Стадия	Лист	Листов
Пров.		Шпак А.А.				РД	48	52
Н. контр.		Шпак А.А.			Соединители для стержня и круглого проводника 2 пластины	ООО "СтройПлаза" gromostar.ru +7(999)595-44-55		
Утв.		Бродников М.И.						

Подп. и дата | Инв.N дубл. | Взам. инв.N | Подп. и дата | Инв.N подл.