Соединители универсальные для полосы 3 пластины

Узел

Соединители универсальные для полосы

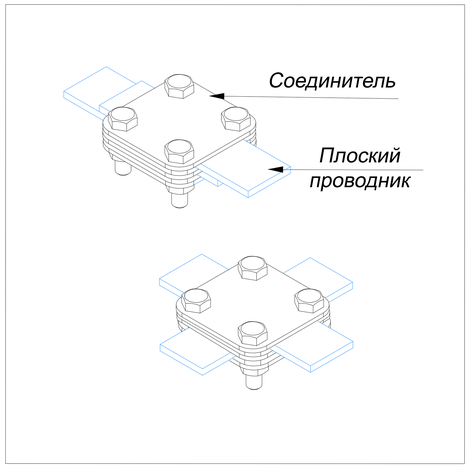

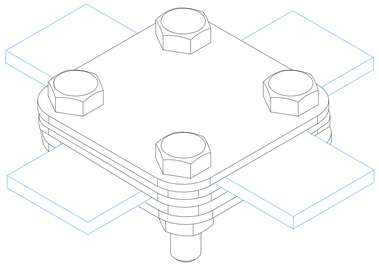

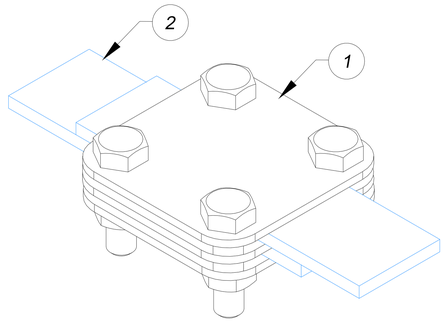

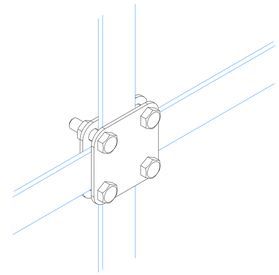

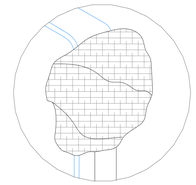

место болтового соединения обмотать антикоррозийной лентой. Лента герметик 10 метров, 50 мм., арт. GR620620

Примечания:
Для соединения полосы
Для фиксации болтов использовать ключ
Для предотвращения доступа влаги в месте соединения полосы в земле используется лента герметик:

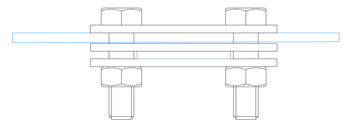

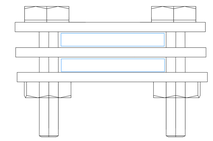

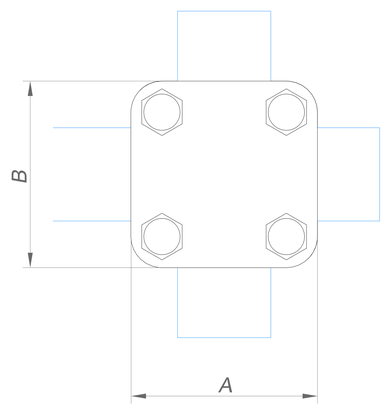

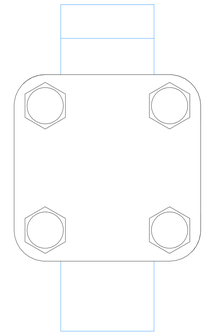

1. Соединители универсальные для полосы 2 пластины

Название	Для полосы	Размер соединителя AxB мм.	Артикул:				Вес/кг.
			Оцинкованная сталь	Медь	Нержавеющая сталь	Латунь	
Соединители универсальные для полосы 2 пластины	25x4 мм. 25x5 мм. 40x4 мм. 40x5 мм. 50x5 мм.	75x75 мм.	GR470731	GR470732	GR470733	GR470736	0,45

2. Полоса в бухте.

Название	Размер мм.	Артикул:			Вес/кг.
		Оцинкованная сталь	Медь	Нержавеющая сталь	
Полоса	25x4 мм.	GR520011	GR520012	GR520013	0,22
	25x5 мм.	GR520031	GR520032	GR520033	0,41
	40x4 мм.	GR520111	GR520112	GR520113	
	40x5 мм.	GR520131	GR520132	GR520133	
	50x5 мм.	GR520231	GR520232	GR520233	

Подп. и дата | Инв.N дубл. | Взам. инв.N | Подп. и дата | Инв.N подл.

Изм.	Лист	N докум.	Подп.	Дата	Альбом типовых технических решений для устройства молниезащиты и заземления		
Разраб.		Володько М.И.			Система молниезащиты и заземления	Стадия	Лист	Листов
Пров.		Шпак А.А.				РД	49	52
Н. контр.		Шпак А.А.			Соединители универсальные для полосы 2 пластины	ООО "СтройПлаза" gromostar.ru +7(999)595-44-55		
Утв.		Бродников М.И.						

Соединители универсальные для полосы 2 пластины

Узел

Соединители диагональные для полосы

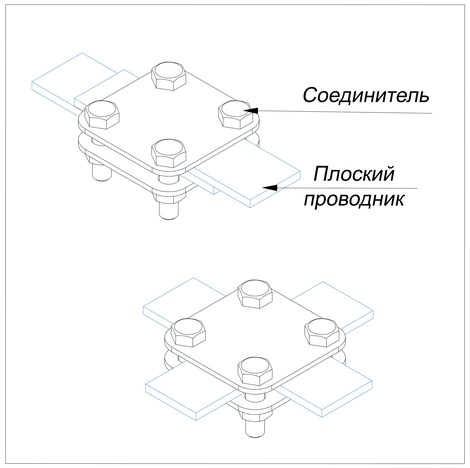

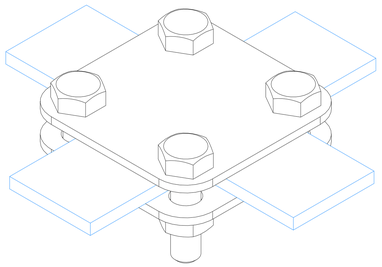

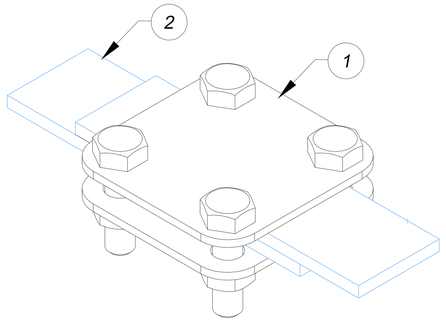

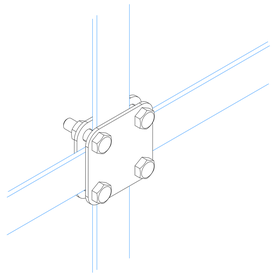

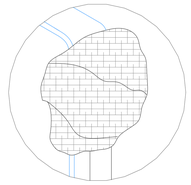

место болтового соединения обмотать антикоррозийной лентой. Лента герметик 10 метров, 50 мм., арт. GR620620

Примечания:
Для соединения полосы
Для фиксации болтов использовать ключ
Для предотвращения доступа влаги в месте соединения полосы в земле используется лента герметик:

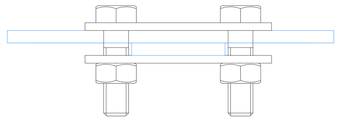

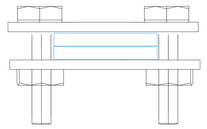

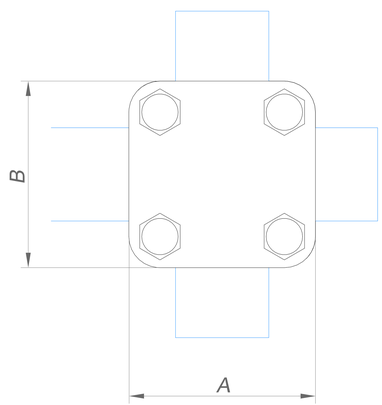

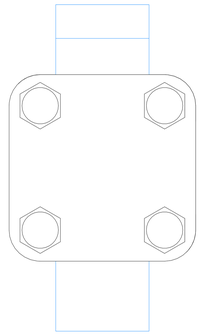

1. Соединители универсальные для полосы 2 пластины

Название	Для полосы	Размер соединителя AxB мм.	Артикул:				Вес/кг.
			Оцинкованная сталь	Медь	Нержавеющая сталь	Латунь	
Соединители универсальные для полосы 2 пластины	25x4 мм. 25x5 мм. 40x4 мм. 40x5 мм. 50x5 мм.	75x75 мм.	GR470741	GR470742	GR470743	GR470746	0,45

2. Полоса в бухте.

Название	Размер мм.	Артикул:			Вес/кг.
		Оцинкованная сталь	Медь	Нержавеющая сталь	
Полоса	25x4 мм.	GR520011	GR520012	GR520013	0,22
	25x5 мм.	GR520031	GR520032	GR520033	0,41
	40x4 мм.	GR520111	GR520112	GR520113	
	40x5 мм.	GR520131	GR520132	GR520133	
	50x5 мм.	GR520231	GR520232	GR520233	

Подп. и дата
Инв.N дубл.
Взам. инв.N
Подп. и дата
Инв.N подл.

Изм.	Лист	N докум.	Подп.	Дата
Разраб.		Володько М.И.		
Пров.		Шпак А.А.		
Н. контр.		Шпак А.А.		
Утв.		Бродников М.И.		

Альбом типовых технических решений для устройства молниезащиты и заземления

Система молниезащиты и заземления

Стадия	Лист	Листов
РД	50	52

Соединители универсальные для полосы 2 пластины

ООО "СтройПлаза"
gromostar.ru
+7(999)595-44-55