Узел

Стержни заземления безмуфтовые

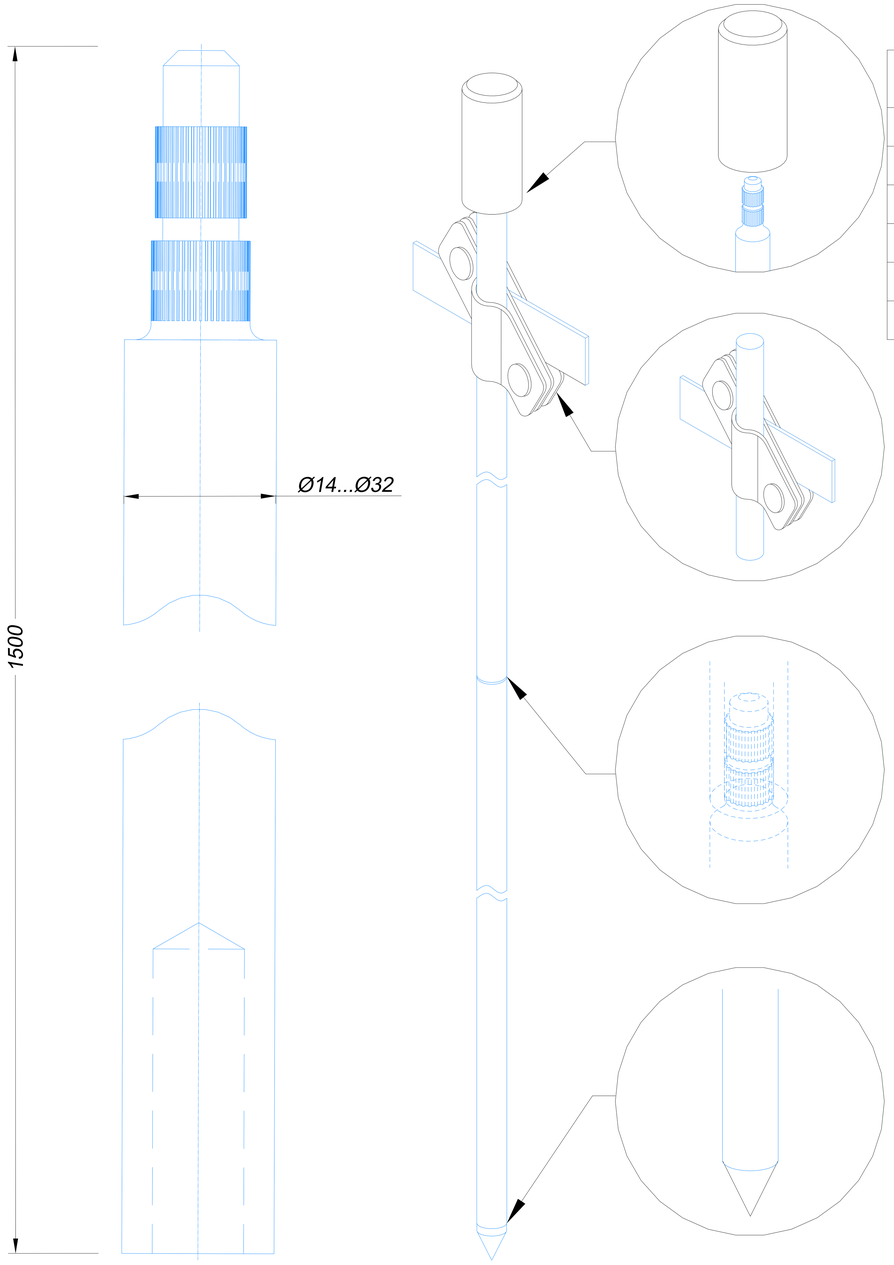

Стержень заземления безмуфтовый 1500 мм.

Диаметр	Горячеоцинкованная сталь	Медь	Нержавеющая сталь
Ø14	GR620041	GR620042	GR620043
Ø16	GR620141	GR620142	GR620143
Ø18	GR620241	GR620242	GR620243
Ø20	GR620341	GR620342	GR620343
Ø25	GR620441	GR620442	GR620443
Ø32	GR620541	GR620542	GR620543

Примечания:

-стержни соединяются между собой без муфт: с одной стороны стержня есть насечеки, с другой - глухое отверстие для запрессовки.

-погружаются стержни с помощью насадок для отбойного молотка или ручного монтажа.

-рекомендуемая максимальная глубина монтажа до 12 метр.

-для уменьшения переходного сопротивления дополнительно использовать токопроводящую пасту.

-стержень заземления из оцинкованной стали хватает приблизительно на 30 - 40 лет эксплуатации.

-стержень заземления из нержавеющей стали и меди самый долговечный со сроком эксплуатации до 80 лет.

Подп. и дата

Инв.N дубл.

Взам. инв.N

Подп. и дата

Инв.N подл.

Изм.	Лист	N докум.	Подп.	Дата	Альбом типовых технических решений для устройства молниезащиты и заземления		
Разраб.		Володько М.И.			Система молниезащиты и заземления	Стадия	Лист	Листов
Пров.		Шпак А.А.				РД	5	84
Н. контр.		Шпак А.А.			Стержень заземления безмуфтовый 1500 мм.	ООО "СтройПлаза" gromostar.ru +7(999)595-44-55		
Утв.		Бродников М.И.						

Узел

Стержни заземления безмуфтовые

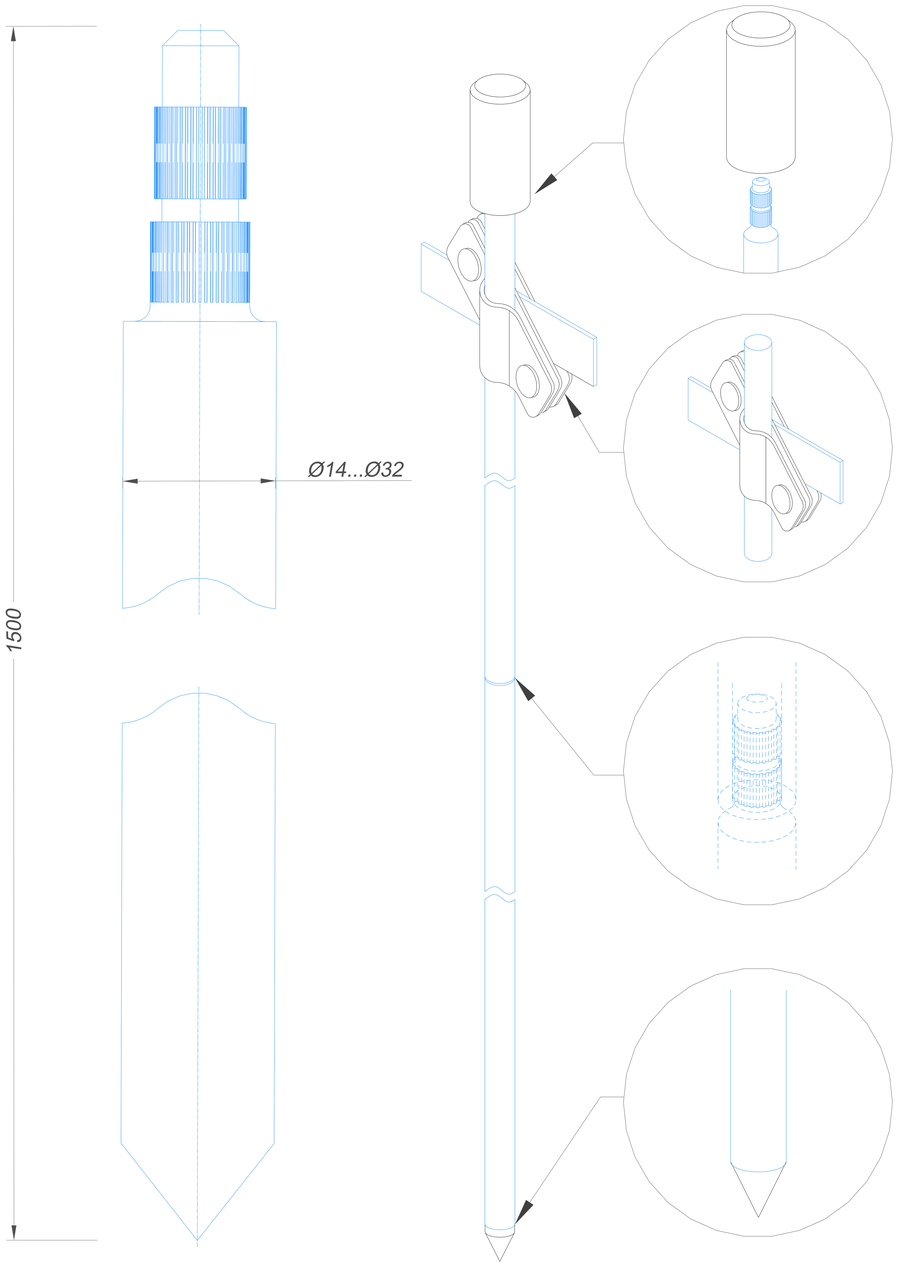

Стержень заземления безмуфтовsй острый

Диаметр	Горячеоцинкованная сталь	Медь	Нержавеющая сталь
Ø14	GR620001	GR620002	GR620003
Ø16	GR620101	GR620102	GR620103
Ø18	GR620201	GR620202	GR620203
Ø20	GR620301	GR620302	GR620303
Ø25	GR620401	GR620402	GR620403
Ø32	GR620501	GR620502	GR620503

Примечания:

-стержни соединяются между собой без муфт: с одной стороны стержня есть насечеки, с другой - чткржень заострен.

-погружаются стержни с помощью насадок для отбойного молотка или ручного монтажа.

-рекомендуемая максимальная глубина монтажа до 12 метр.

-для уменьшения переходного сопротивления дополнительно использовать токопроводящую пасту.

-стержень заземления из оцинкованной стали хватает приблизительно на 30 - 40 лет эксплуатации.

-стержень заземления из нержавеющей стали и меди самый долговечный со сроком эксплуатации до 80 лет.

Подп. и дата | Инв.N дубл. | Взам. инв.N | Подп. и дата | Инв.N подл.

Изм.	Лист	N докум.	Подп.	Дата	Альбом типовых технических решений для устройства молниезащиты и заземления		
Разраб.		Володько М.И.			Система молниезащиты и заземления	Стадия	Лист	Листов
Пров.		Шпак А.А.				РД	6	84
Н. контр.		Шпак А.А.			Стержень заземления безмуфтовый острый	ООО "СтройПлаза" gromostar.ru +7(999)595-44-55	
Утв.		Бродников М.И.					

Узел

Стержни заземления резьбовой

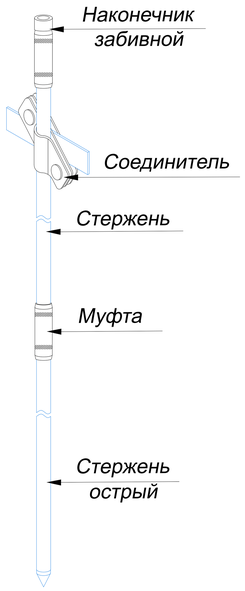

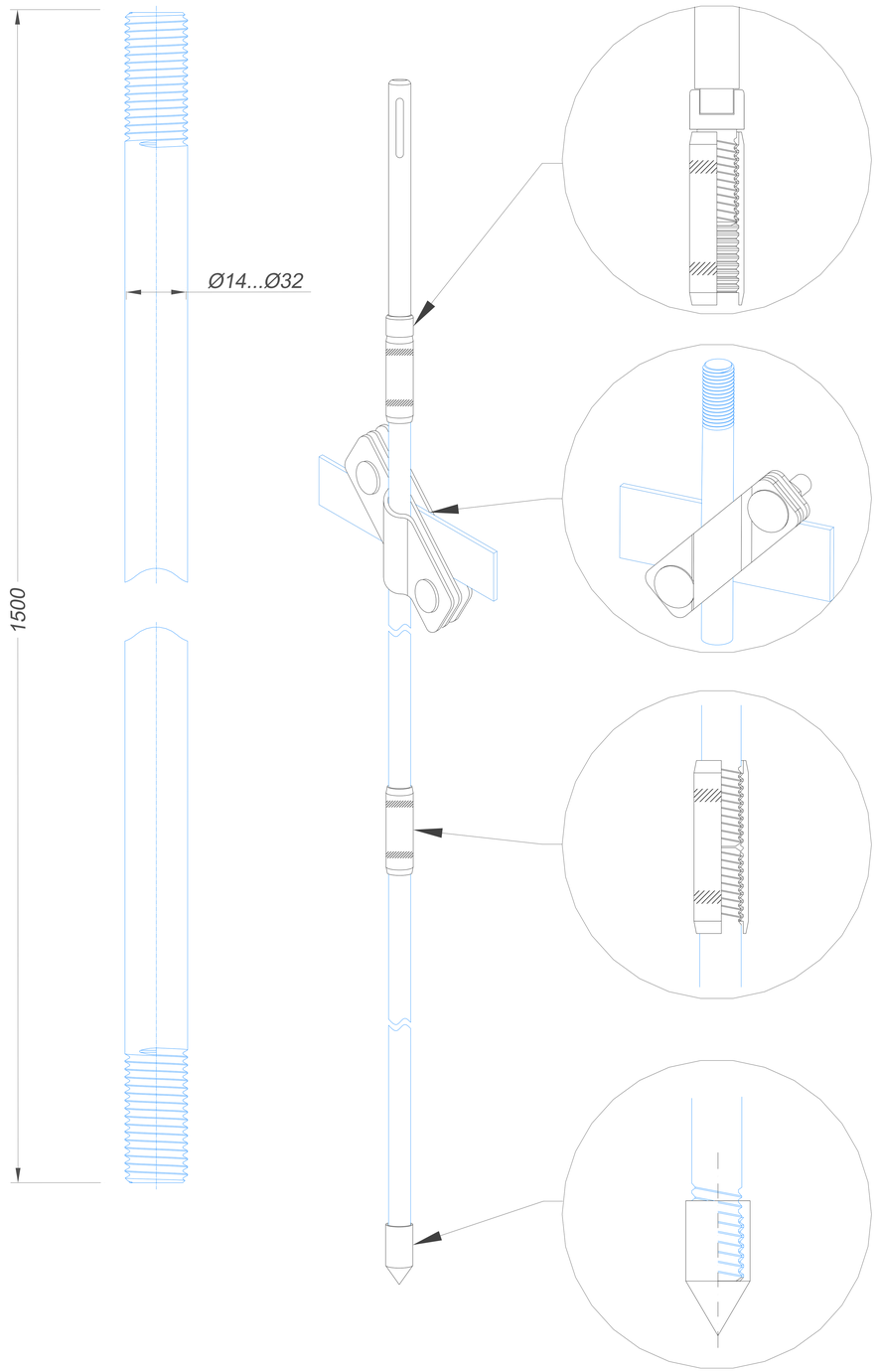

Стержень заземления 1500 мм. с резьбой

Диаметр	Горячеоцинкованная сталь	Медь	Нержавеющая сталь
Ø14	GR620021	GR620022	GR620023
Ø16	GR620121	GR620122	GR620123
Ø18	GR620221	GR620222	GR620223
Ø20	GR620321	GR620322	GR620323
Ø25	GR620421	GR620422	GR620423
Ø32	GR620521	GR620522	GR620523

Примечания:

-стержни заземления соединяются между собой с помощью резьбовых муфт.

-погружаются в почву с помощью насадки SDS-Max для отбойного молотка.

-рекомендуемая максимальная глубина монтажа до 21 метров.

-для уменьшения переходного сопротивления дополнительно использовать токопроводящую пасту.

-стержень заземления из оцинкованной стали хватает приблизительно на 30 - 40 лет эксплуатации.

-стержень заземления из нержавеющей стали и меди самый долговечный со сроком эксплуатации до 80 лет.

Подп. и дата

Инв.N дубл.

Взам. инв.N

Подп. и дата

Инв.N подл.

Изм.	Лист	N докум.	Подп.	Дата
Разраб.		Володько М.И.		
Пров.		Шпак А.А.		
Н. контр.		Шпак А.А.		
Утв.		Бродников М.И.		

Альбом типовых технических решений для устройства молниезащиты и заземления

Система молниезащиты и заземления

Стадия	Лист	Листов
РД	7	84

Стержень заземления 1500 мм. с резьбой

ООО "СтройПлаза"
gromostar.ru
+7(999)595-44-55

Узел

Стержни заземления резьбовой

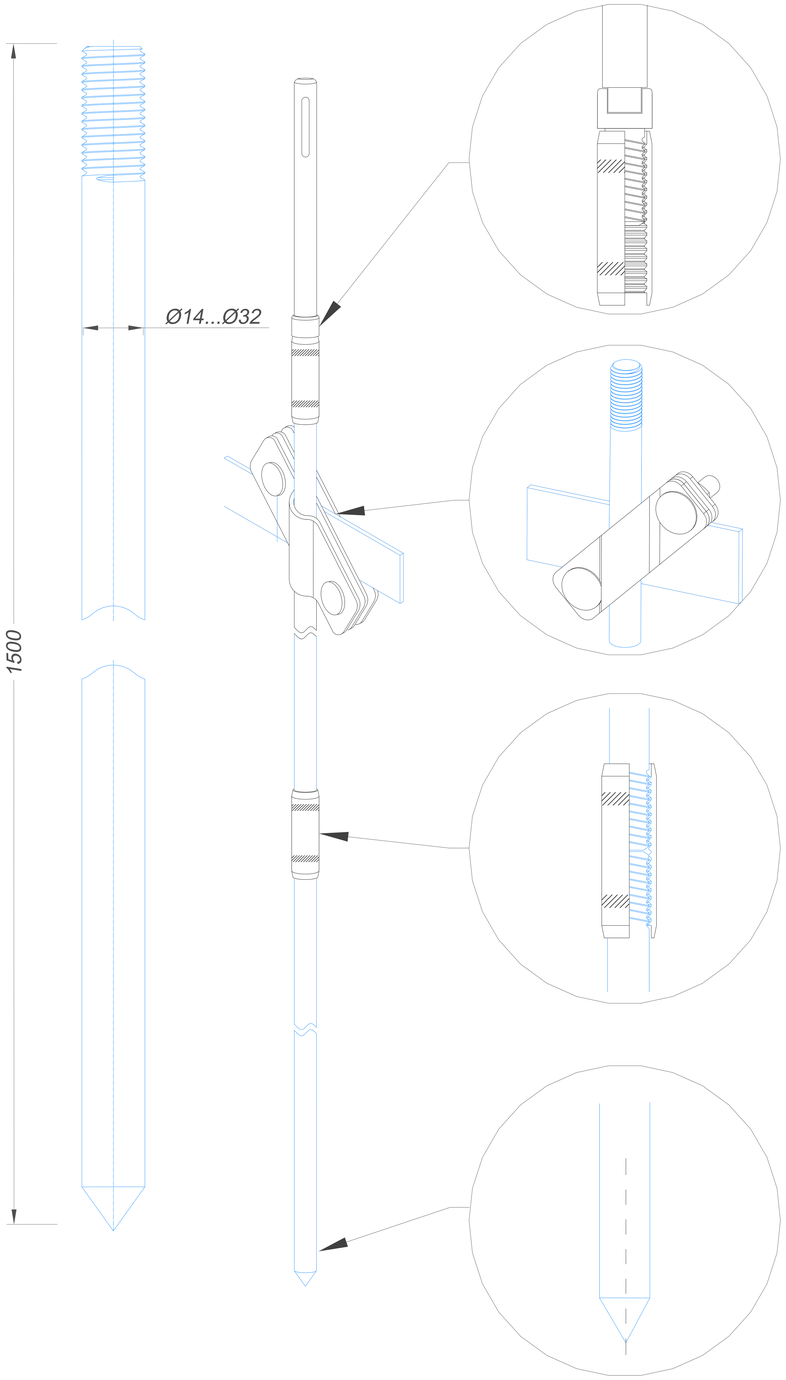

Стержень заземления острый 1500 мм. с резьбой

Диаметр	Горячеоцинкованная сталь	Медь	Нержавеющая сталь
Ø14	GR620031	GR620032	GR620033
Ø16	GR620131	GR620132	GR620133
Ø18	GR620231	GR620232	GR620233
Ø20	GR620331	GR620332	GR620333
Ø25	GR620431	GR620432	GR620433
Ø32	GR620531	GR620532	GR620533

Примечания:

-стержни заземления соединяются между собой с помощью резьбовых муфт.

-погружаются в почву с помощью насадки SDS-Max для отбойного молотка.

-рекомендуемая максимальная глубина монтажа до 21 метров.

-для уменьшения переходного сопротивления дополнительно использовать токопроводящую пасту.

-стержень заземления из оцинкованной стали хватает приблизительно на 30 - 40 лет эксплуатации.

-стержень заземления из нержавеющей стали и меди самый долговечный со сроком эксплуатации до 80 лет.

Подп. и дата | Инв.N дубл. | Взам. инв.N | Подп. и дата | Инв.N подл.

Изм.	Лист	N докум.	Подп.	Дата
Разраб.		Володько М.И.		
Пров.		Шпак А.А.		
Н. контр.		Шпак А.А.		
Утв.		Бродников М.И.		

Альбом типовых технических решений для устройства молниезащиты и заземления

Система молниезащиты и заземления

Стадия	Лист	Листов
РД	8	84

Стержень заземления острый 1500 мм. с резьбой

ООО "СтройПлаза"
gromostar.ru
+7(999)595-44-55

Узел

Стержни заземления

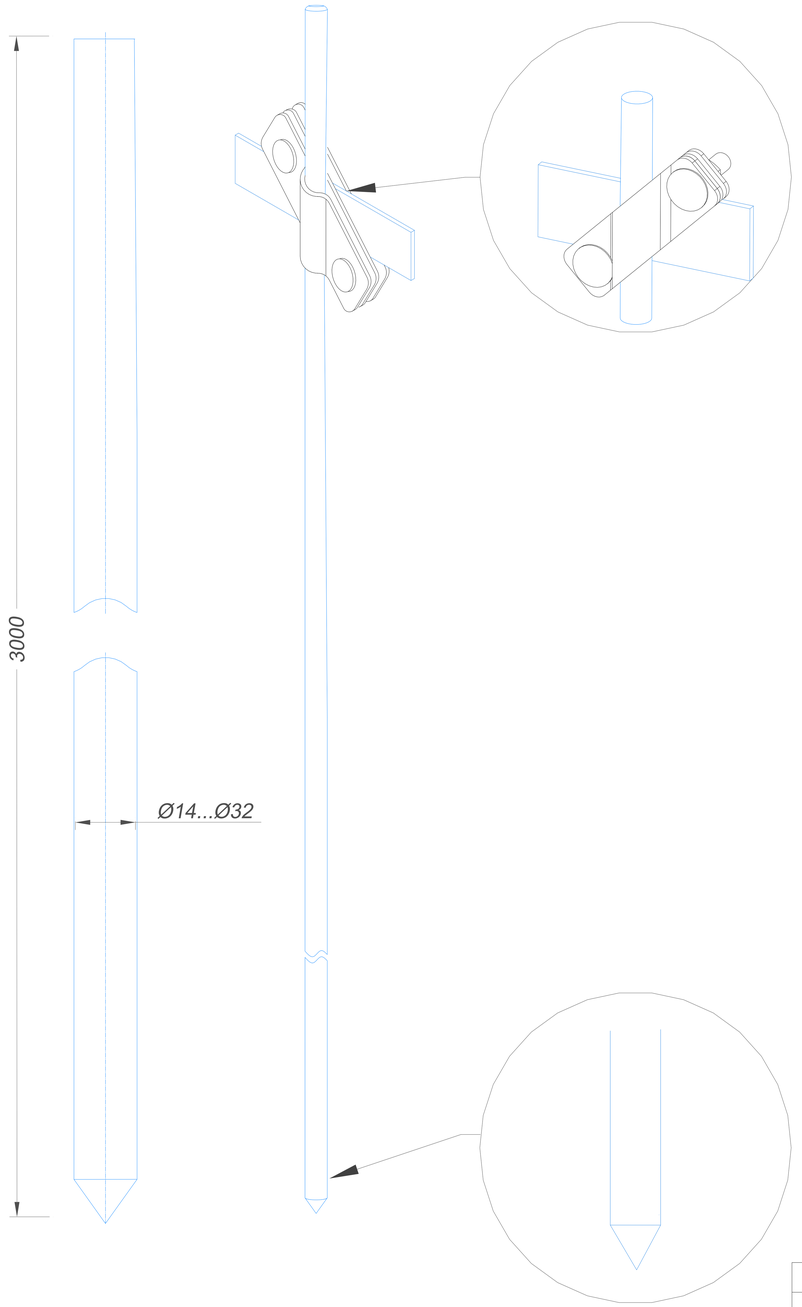

Стержень заземления 3000 мм.

Диаметр	Горячеоцинкованная сталь	Медь	Нержавеющая сталь
Ø14	GR620011	GR620012	GR620013
Ø16	GR620111	GR620112	GR620113
Ø18	GR620211	GR620212	GR620213
Ø20	GR620311	GR620312	GR620313
Ø25	GR620411	GR620412	GR620413
Ø32	GR620511	GR620512	GR620513

Примечания:

-погружаются в почву с помощью насадки SDS-Max для отбойного молотка.

-стержень заземления из оцинкованной стали хватает приблизительно на 30 - 40 лет эксплуатации.

-стержень заземления из нержавеющей стали и меди самый долговечный со сроком эксплуатации до 80 лет.

Подп. и дата | Инв.N дубл. | Взам. инв.N | Подп. и дата | Инв.N подл.

Изм.	Лист	N докум.	Подп.	Дата	Альбом типовых технических решений для устройства молниезащиты и заземления		
Разраб.		Володько М.И.			Система молниезащиты и заземления	Стадия	Лист	Листов
Пров.		Шпак А.А.				РД	9	84
Н. контр.		Шпак А.А.			Стержень заземления 3000 мм.	ООО "СтройПлаза" gromostar.ru +7(999)595-44-55		
Утв.		Бродников М.И.						

Узел

Стержни заземления

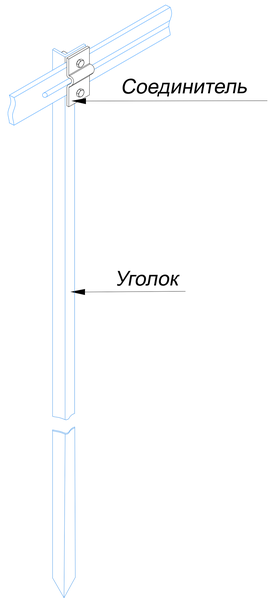

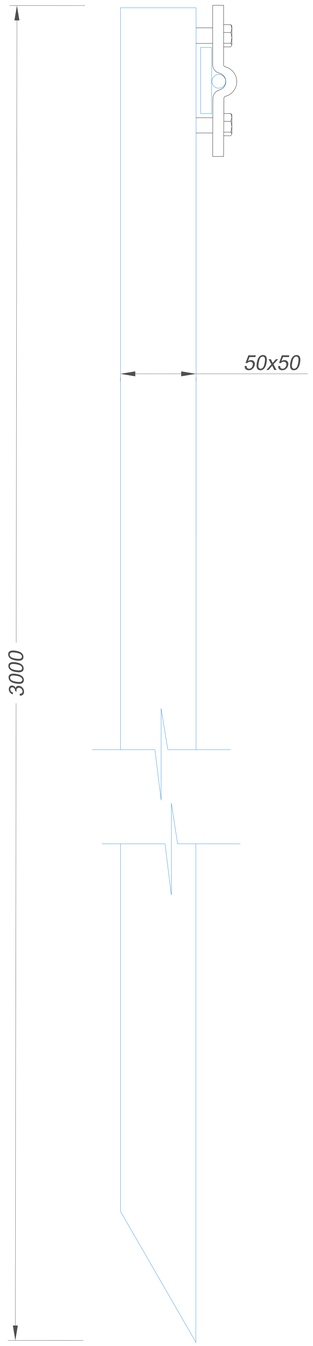

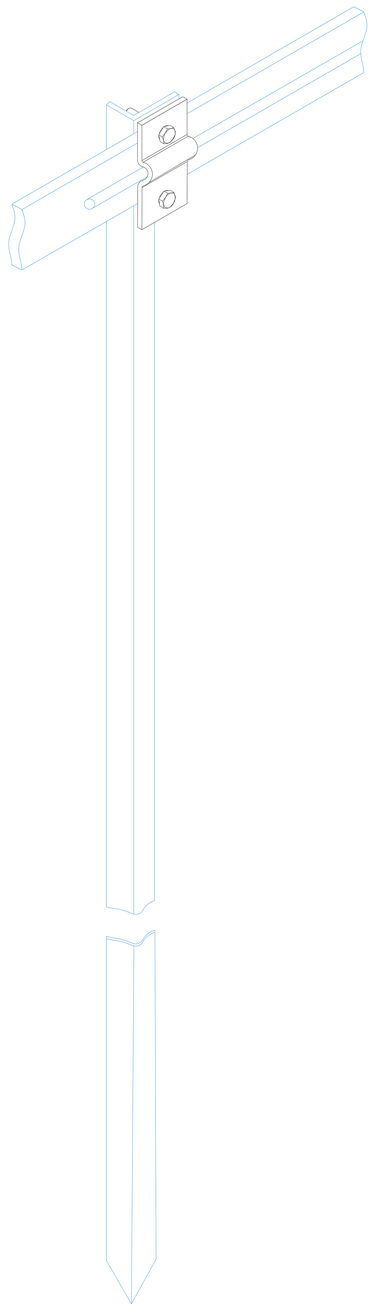

Стержень заземления из уголка 3000 мм.

Горячеоцинкованная сталь	Нержавеющая сталь
GR620961	GR620963

Примечания:

-погружаются в почву с помощью насадки SDS-Max для отбойного молотка или кувалды.

-уголок заземления из оцинкованной стали хватает приблизительно на 30 - 40 лет эксплуатации.

-уголок заземления из нержавеющей стали самый долговечный со сроком эксплуатации до 80 лет.

Изм.	Лист	N докум.	Подп.	Дата	Альбом типовых технических решений для устройства молниезащиты и заземления
Разраб.		Володько М.И.			Система молниезащиты и заземления — Стадия: РД; Лист: 10; Листов: 84
Пров.		Шпак А.А.			
Н. контр.		Шпак А.А.			Стержень заземления из уголка 3000 мм. — ООО "СтройПлаза" gromostar.ru +7(999)595-44-55
Утв.		Бродников М.И.			

Подп. и дата

Инв.N дубл.

Взам. инв.N

Подп. и дата

Инв.N подл.

Соединители диагональные для стержня, полосы и круга 3 пластины

Узел

Соединители диагональные для стержня, полосы и круга

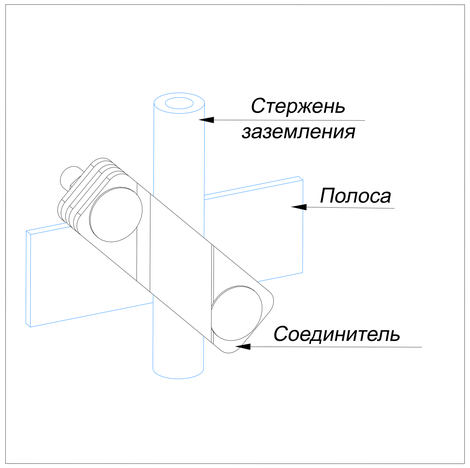

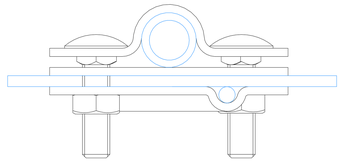

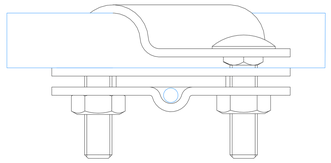

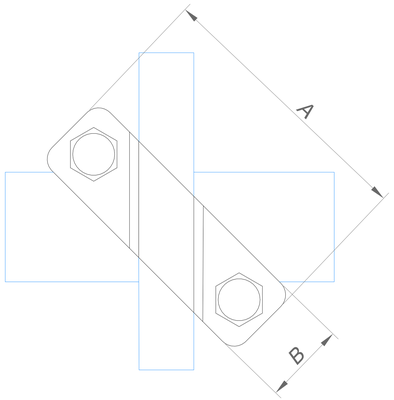

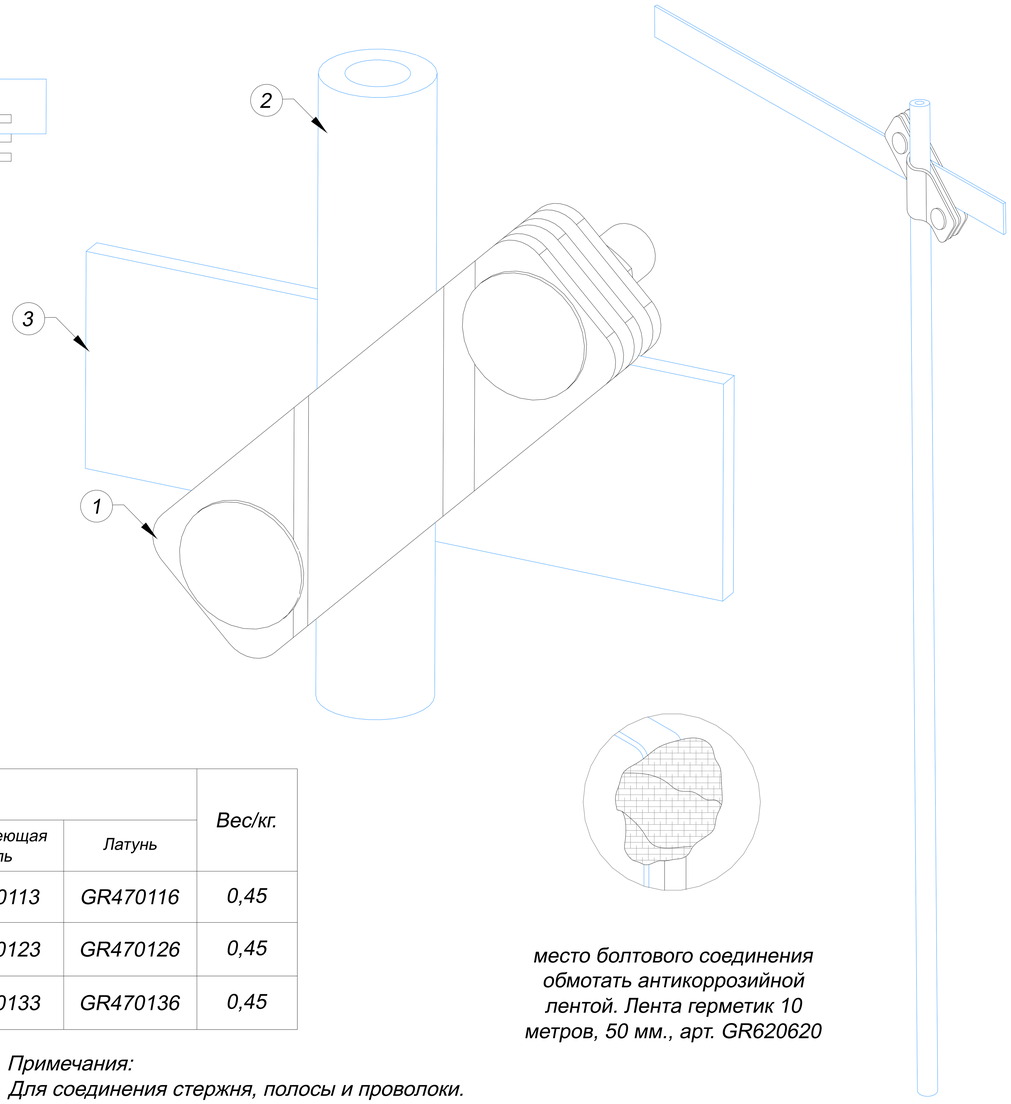

место болтового соединения обмотать антикоррозийной лентой. Лента герметик 10 метров, 50 мм., арт. GR620620

1. Соединитель диагональные для стержня, полосы и круга 3 пластины

Название	Для стержня	Для полосы	Для проводника	Размер соединителя AxB мм.	Артикул:				Вес/кг.
					Оцинкованная сталь	Медь	Нержавеющая сталь	Латунь	
Соединители диагональные для стержня, полосы и круга. 3 пластины	Ø12-Ø14 мм.	25x4 мм. 25x5 мм. 40x4 мм. 40x5 мм. 50x5 мм.	Ø6-Ø10 мм.	125x25 мм.	GR470111	GR470112	GR470113	GR470116	0,45
	Ø16-Ø20 мм.				GR470121	GR470122	GR470123	GR470126	0,45
	Ø25-Ø32 мм.				GR470131	GR470132	GR470133	GR470136	0,45

2. Стержень заземления 3000 мм.

Название	Диаметр стержня мм.	Артикул:			Вес/кг.
		Оцинкованная сталь	Медь	Нержавеющая сталь	
Стержень заземления 3000 мм.	Ø14	GR620011	GR620012	GR620013	0,22
	Ø16	GR620111	GR620112	GR620113	0,41
	Ø18	GR620211	GR620212	GR620213	
	Ø20	GR620311	GR620312	GR620313	
	Ø25	GR620411	GR620412	GR620413	
	Ø32	GR620511	GR620512	GR620513	0,62

Примечания:
Для соединения стержня, полосы и проволоки.
Для фиксации болтов использовать ключ
Быстрое соединение двумя болтами

Для предотвращения доступа влаги в месте соединения стержня и полосы в земле используется лента герметик:

Изм.	Лист	N докум.	Подп.	Дата	Альбом типовых технических решений для устройства молниезащиты и заземления		
Разраб.		Володько М.И.			Система молниезащиты и заземления	Стадия	Лист	Листов
Пров.		Шпак А.А.				РД	30	52
Н. контр.		Шпак А.А.			Соединители диагональные для стержня, полосы и круга 3 пластины	ООО "СтройПлаза" gromostar.ru +7(999)595-44-55		
Утв.		Бродников М.И.						

Подп. и дата | Инв.N дубл. | Взам. инв.N | Подп. и дата | Инв.N подл.

Соединители диагональные для стержня и полосы 2 пластины

Узел

Соединители диагональные для стержня и полосы

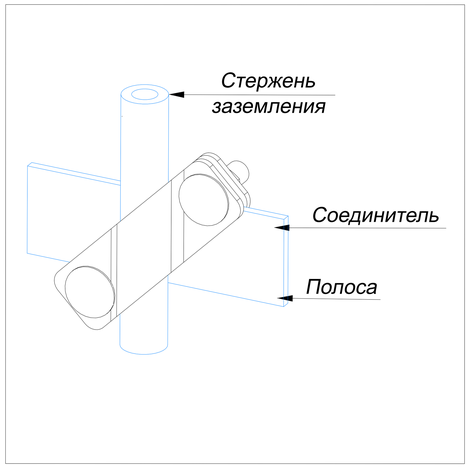

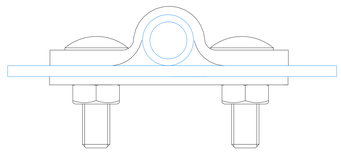

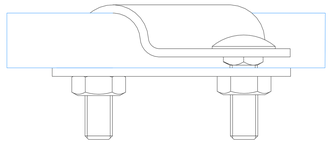

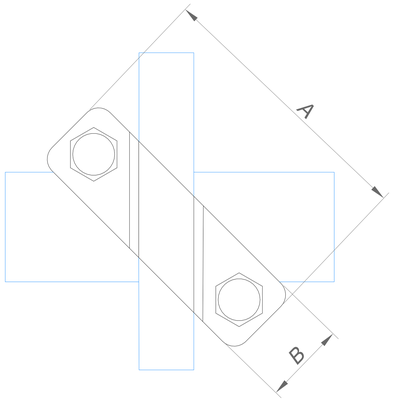

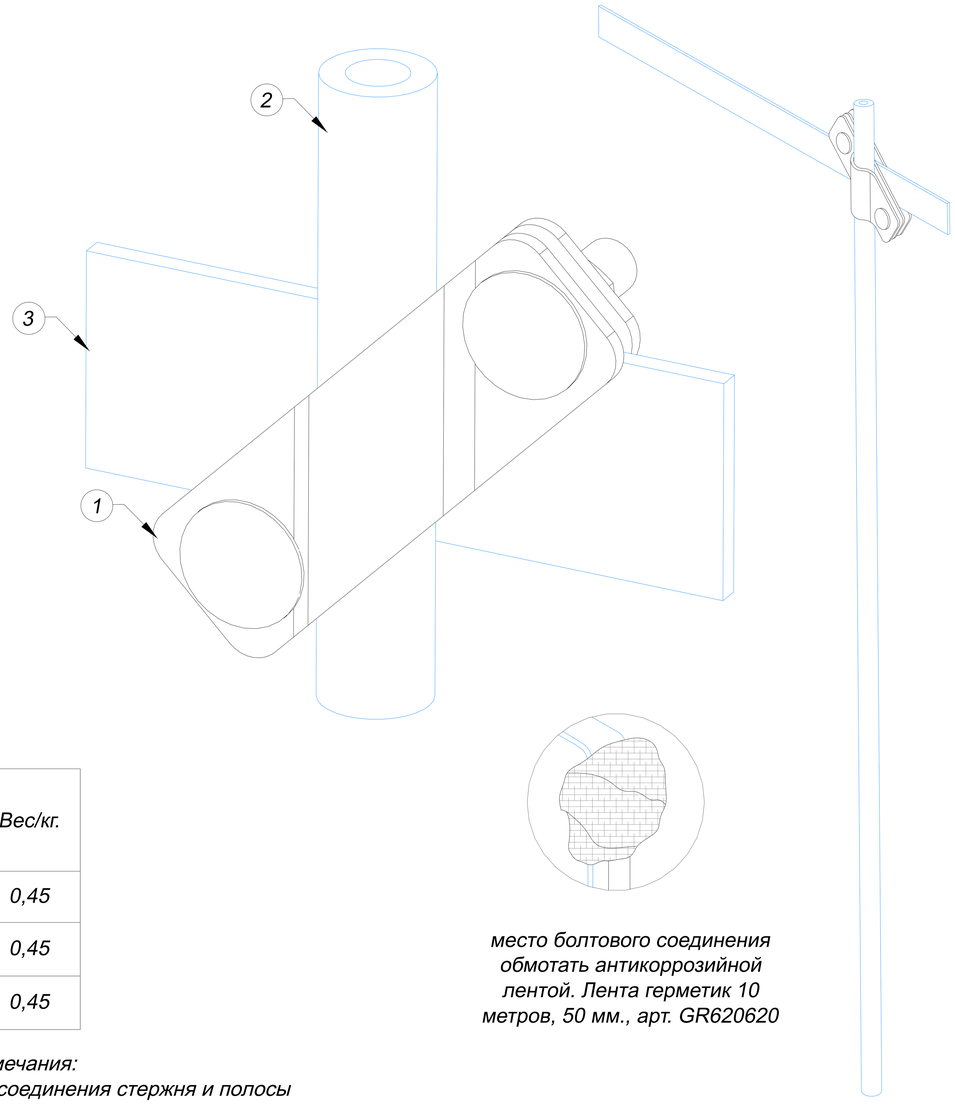

место болтового соединения обмотать антикоррозийной лентой. Лента герметик 10 метров, 50 мм., арт. GR620620

1. Соединители диагональные для стержня и полосы 2 пластины

Название	Для стержня	Для полосы	Размер соединителя AxB мм.	Артикул:				Вес/кг.
				Оцинкованная сталь	Медь	Нержавеющая сталь	Латунь	
Соединители диагональные для стержня и полосы 2 пластины	Ø12-Ø14 мм.	25x4 мм. 25x5 мм. 40x4 мм. 40x5 мм. 50x5 мм.	125x25 мм.	GR470411	GR470412	GR470413	GR470416	0,45
	Ø16-Ø20 мм.			GR470421	GR470422	GR470423	GR470426	0,45
	Ø25-Ø32 мм.			GR470431	GR470432	GR470433	GR470436	0,45

2. Стержень заземления 3000 мм.

Название	Диаметр стержня мм.	Артикул:			Вес/кг.
		Оцинкованная сталь	Медь	Нержавеющая сталь	
Стержень заземления 3000 мм.	Ø14	GR620011	GR620012	GR620013	0,22
	Ø16	GR620111	GR620112	GR620113	0,41
	Ø18	GR620211	GR620212	GR620213	
	Ø20	GR620311	GR620312	GR620313	
	Ø25	GR620411	GR620412	GR620413	
	Ø32	GR620511	GR620512	GR620513	0,62

Примечания:
Для соединения стержня и полосы
Для фиксации болтов использовать ключ
Быстрое соединение двумя болтами

Для предотвращения доступа влаги в месте соединения стержня и полосы в земле используется лента герметик:

Изм.	Лист	N докум.	Подп.	Дата
Разраб.		Володько М.И.		
Пров.		Шпак А.А.		
Н. контр.		Шпак А.А.		
Утв.		Бродников М.И.		

Альбом типовых технических решений для устройства молниезащиты и заземления

Система молниезащиты и заземления

Стадия	Лист	Листов
РД	33	52

Соединители диагональные для стержня и полосы 2 пластины

ООО "СтройПлаза"
gromostar.ru
+7(999)595-44-55

Подп. и дата | Инв.N дубл. | Взам. инв.N | Подп. и дата | Инв.N подл.

Соединители диагональные для стержня и круглого проводника 2 пластины

Узел

Соединители диагональные для стержня и круглого проводника

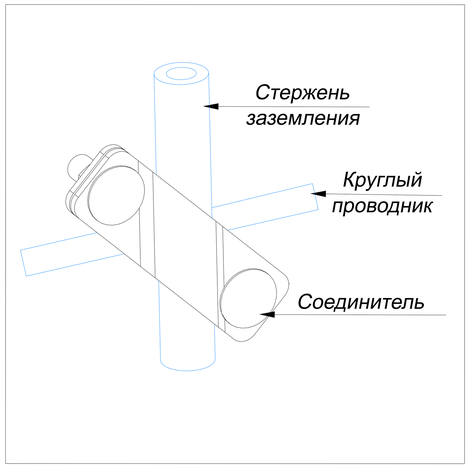

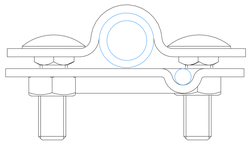

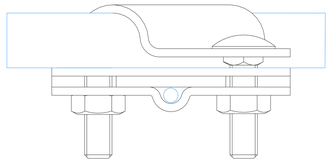

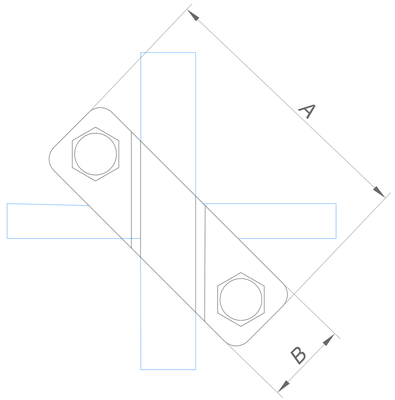

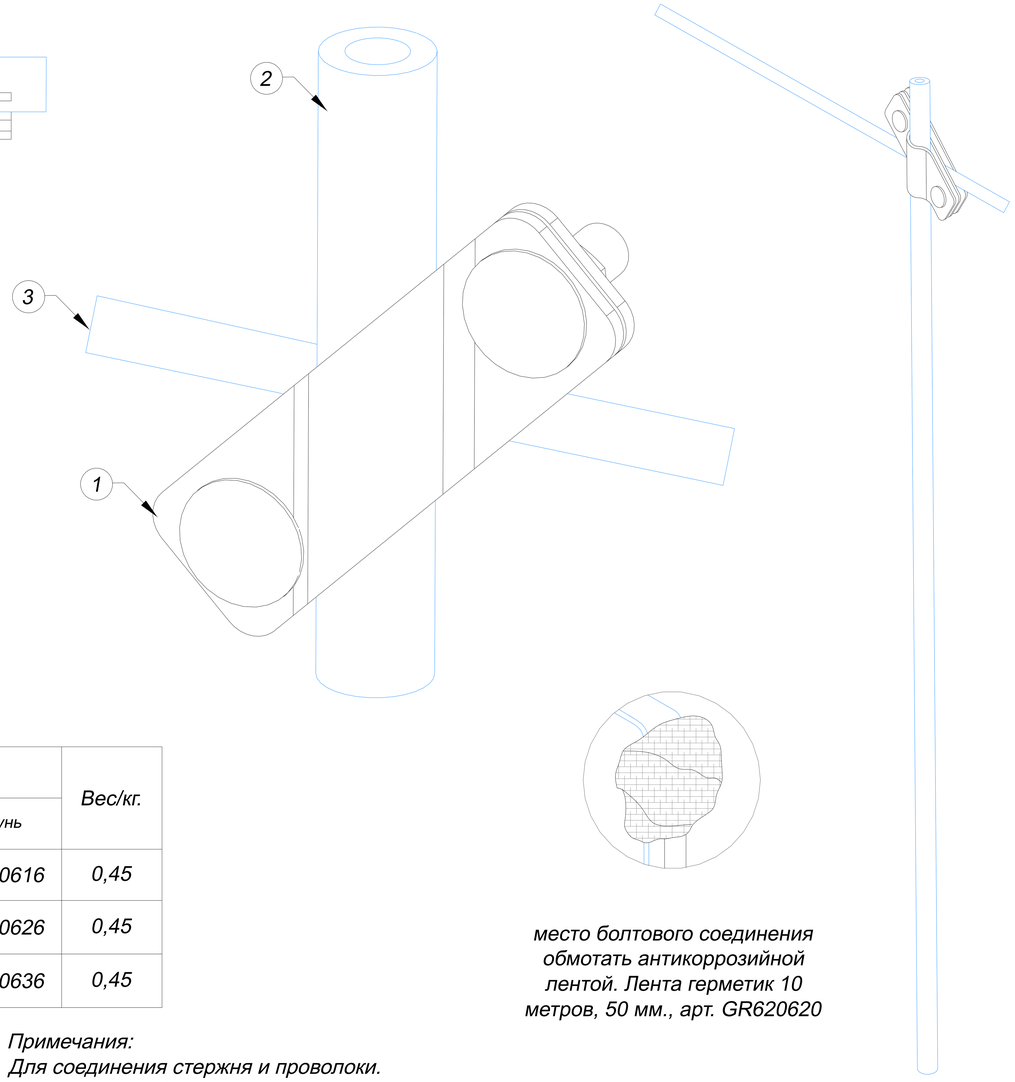

место болтового соединения обмотать антикоррозийной лентой. Лента герметик 10 метров, 50 мм., арт. GR620620

1. Соединители диагональные для стержня и круглого проводника 2 пластины

Название	Для стержня	Для проводника	Размер соединителя AxB мм.	Артикул:				Вес/кг.
				Оцинкованная сталь	Медь	Нержавеющая сталь	Латунь	
Соединители диагональные для стержня и круглого проводника 2 пластины	Ø12-Ø14 мм.	Ø6-Ø10 мм.	125x25 мм.	GR470611	GR470612	GR470613	GR470616	0,45
	Ø16-Ø20 мм.			GR470621	GR470622	GR470623	GR470626	0,45
	Ø25-Ø32 мм.			GR470631	GR470632	GR470633	GR470636	0,45

2. Стержень заземления 3000 мм.

Название	Диаметр стержня мм.	Артикул:			Вес/кг.
		Оцинкованная сталь	Медь	Нержавеющая сталь	
Стержень заземления 3000 мм.	Ø14	GR620011	GR620012	GR620013	0,22
	Ø16	GR620111	GR620112	GR620113	0,41
	Ø18	GR620211	GR620212	GR620213	
	Ø20	GR620311	GR620312	GR620313	
	Ø25	GR620411	GR620412	GR620413	
	Ø32	GR620511	GR620512	GR620513	0,62

Примечания:
Для соединения стержня и проволоки.
Для фиксации болтов использовать ключ
Быстрое соединение двумя болтами

Для предотвращения доступа влаги в месте соединения стержня и полосы в земле используется лента герметик:

Изм.	Лист	N докум.	Подп.	Дата	Альбом типовых технических решений для устройства молниезащиты и заземления		
Разраб.		Володько М.И.			Система молниезащиты и заземления	Стадия	Лист	Листов
Пров.		Шпак А.А.				РД	35	52
Н. контр.		Шпак А.А.			Соединители диагональные для стержня и круглого проводника 2 пластины	ООО "СтройПлаза" gromostar.ru +7(999)595-44-55		
Утв.		Бродников М.И.						

Подп. и дата | Инв.N дубл. | Взам. инв.N | Подп. и дата | Инв.N подл.

Соединители диагональные для полосы 2 пластины

Узел

Соединители диагональные для полосы

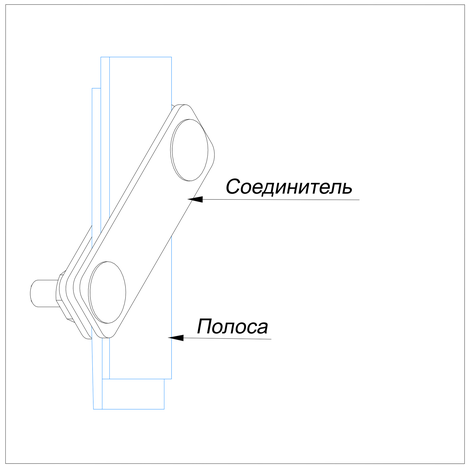

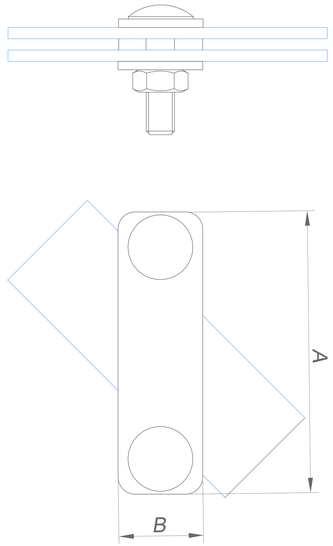

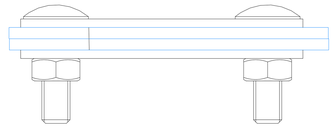

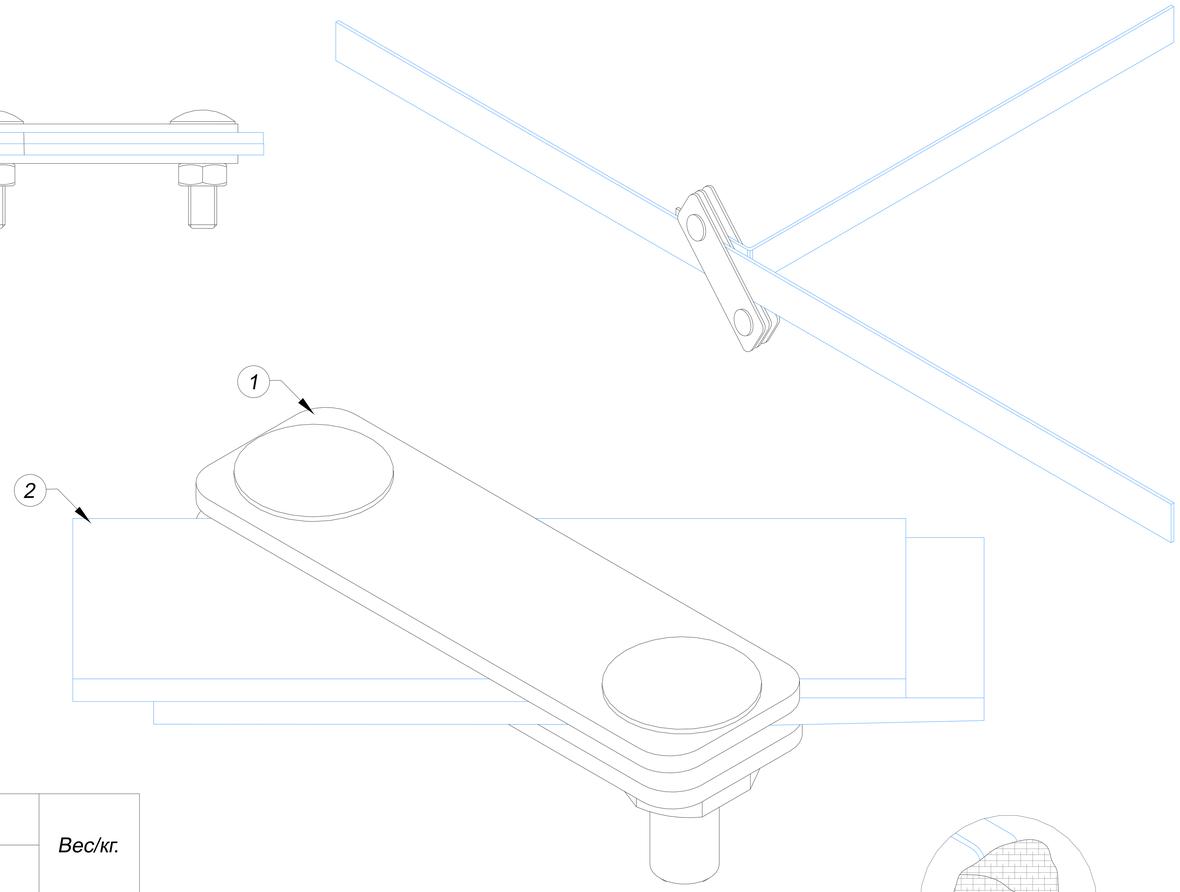

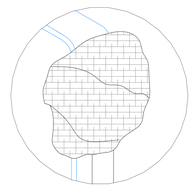

место болтового соединения обмотать антикоррозийной лентой. Лента герметик 10 метров, 50 мм., арт. GR620620

1. Соединители диагональные для полосы 2 пластины

Название	Для полосы	Размер соединителя AxB мм.	Артикул:				Вес/кг.
			Оцинкованная сталь	Медь	Нержавеющая сталь	Латунь	
Соединители диагональные для полосы 2 пластины	25x4 мм. 25x5 мм. 40x4 мм. 40x5 мм. 50x5 мм.	125x25 мм.	GR470721	GR470722	GR470723	GR470726	0,45

2. Полоса в бухте.

Название	Размер мм.	Артикул:			Вес/кг.
		Оцинкованная сталь	Медь	Нержавеющая сталь	
Полоса	25x4 мм.	GR520011	GR520012	GR520013	0,22
	25x5 мм.	GR520031	GR520032	GR520033	0,41
	40x4 мм.	GR520111	GR520112	GR520113	
	40x5 мм.	GR520131	GR520132	GR520133	
	50x5 мм.	GR520231	GR520232	GR520233	

Примечания:
Для соединения полосы
Для фиксации болтов использовать ключ
Для предотвращения доступа влаги в месте соединения полосы в земле используется лента герметик:

Изм.	Лист	N докум.	Подп.	Дата
Разраб.		Володько М.И.		
Пров.		Шпак А.А.		
Н. контр.		Шпак А.А.		
Утв.		Бродников М.И.		

Альбом типовых технических решений для устройства молниезащиты и заземления

Система молниезащиты и заземления

Стадия	Лист	Листов
РД	37	52

Соединители диагональные для полосы 2 пластины

ООО "СтройПлаза"
gromostar.ru
+7(999)595-44-55

Подп. и дата | Инв.N дубл. | Взам. инв.N | Подп. и дата | Инв.N подл.

Соединители для уголка, полосы и круглого проводника 2 пластины

Узел

Соединители для уголка, полосы и круглого проводника

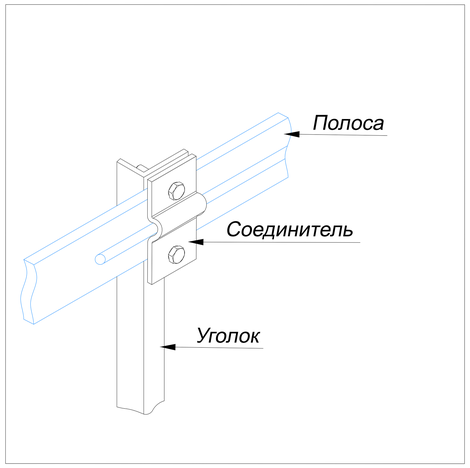

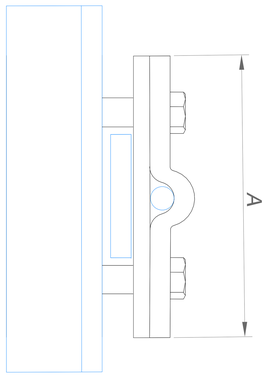

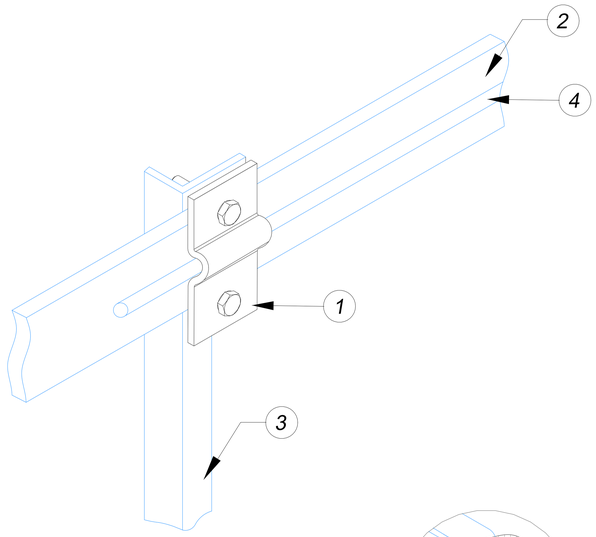

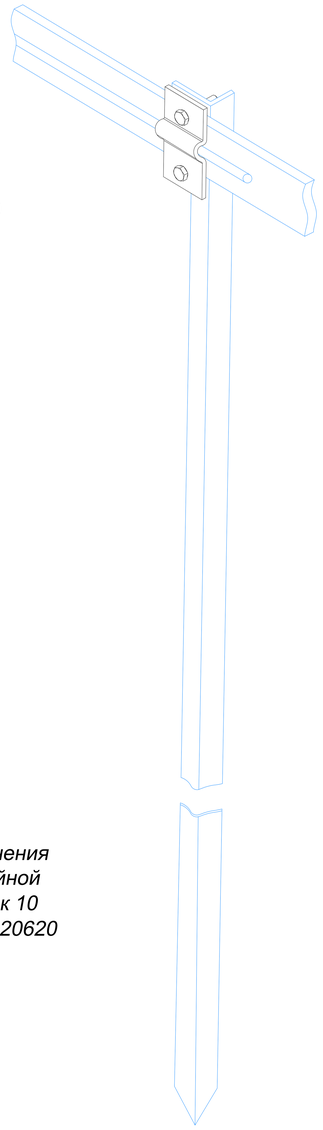

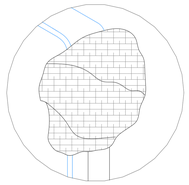

место болтового соединения обмотать антикоррозийной лентой. Лента герметик 10 метров, 50 мм., арт. GR620620

1. Соединители для уголка, полосы и круглого проводника 2 пластины

Название	Для полосы	Для уголка	Для круглого проводника	Размер соединителя AxB мм.	Артикул:				Вес/кг.
					Оцинкованная сталь	Медь	Нержавеющая сталь	Латунь	
Соединители для уголка, полосы и круглого проводника 2 пластины	25x4 мм. 25x5 мм. 40x4 мм. 40x5 мм. 50x5 мм.	50x50 мм.	Ø6-Ø10 мм.	75x25 мм.	GR470811	GR470812	GR470813	GR470816	0,45

2. Полоса в бухте.

Название	Размер мм.	Артикул:			Вес/кг.
		Оцинкованная сталь	Медь	Нержавеющая сталь	
Полоса	25x4 мм.	GR520011	GR520012	GR520013	0,22
	25x5 мм.	GR520031	GR520032	GR520033	0,41
	40x4 мм.	GR520111	GR520112	GR520113	
	40x5 мм.	GR520131	GR520132	GR520133	
	50x5 мм.	GR520231	GR520232	GR520233	

Примечания:
Для соединения полосы
Для фиксации болтов использовать ключ
Для предотвращения доступа влаги в месте соединения полосы в земле используется лента герметик:

Изм.	Лист	N докум.	Подп.	Дата
Разраб.		Володько М.И.		
Пров.		Шпак А.А.		
Н. контр.		Шпак А.А.		
Утв.		Бродников М.И.		

Альбом типовых технических решений для устройства молниезащиты и заземления

Система молниезащиты и заземления

Стадия	Лист	Листов
РД	40	52

Соединители для уголка, полосы и круглого проводника 2 пластины

ООО "СтройПлаза"
gromostar.ru
+7(999)595-44-55

Подп. и дата | Инв.N дубл. | Взам. инв.N | Подп. и дата | Инв.N подл.

Узел

Наконечник заостренный для стержня безмуфтового

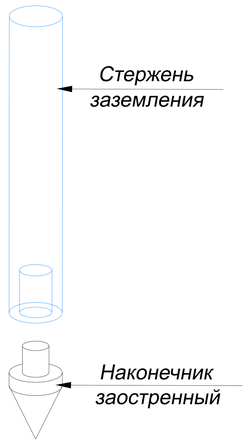

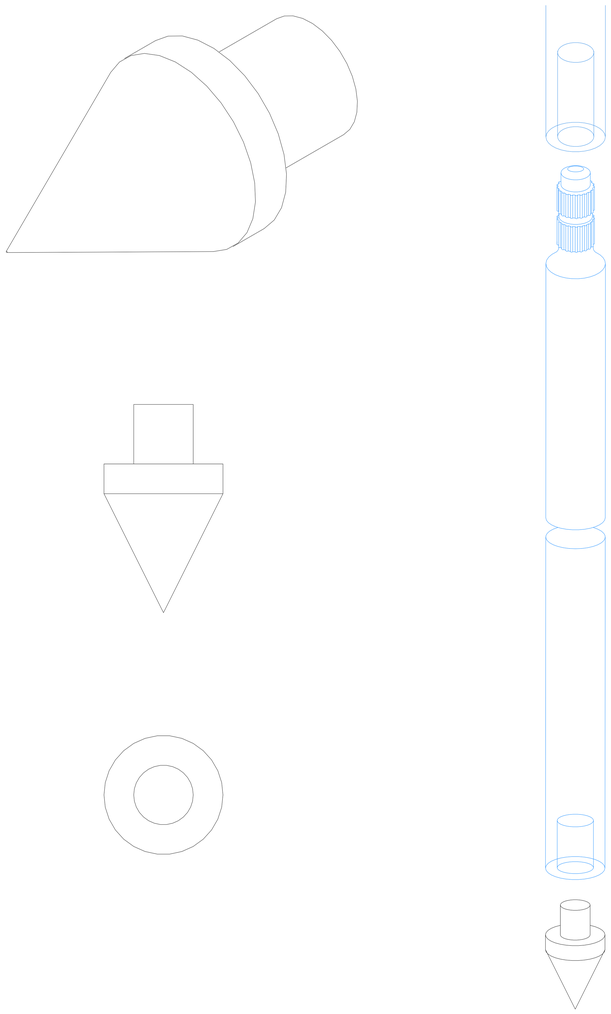

Наконечник заостренный для стержня безмуфтового

Диаметр резьбы	Артикул
Ø14	GR620080
Ø16	GR620180
Ø18	GR620280
Ø20	GR620380
Ø25	GR620480
Ø32	GR620580

Примечания:

-монтируется на первый стержень для погружения в грунт.

-покрытие слоем цинка 70-100 мкм.

-используется для всех типов почв.

Подп. и дата	Инв.N дубл.	Взам. инв.N	Подп. и дата	Инв.N подл.

Изм.	Лист	N докум.	Подп.	Дата	Альбом типовых технических решений для устройства молниезащиты и заземления			
Разраб.		Володько М.И.			Система молниезащиты и заземления	Стадия	Лист	Листов
Пров.		Шпак А.А.				РД	25	84
Н. контр.		Шпак А.А.			Наконечник заостренный для стержня безмуфтового	ООО "СтройПлаза" gromostar.ru +7(999)595-44-55		
Утв.		Бродников М.И.						

Узел

Наконечник забивной для стержня безмуфтового

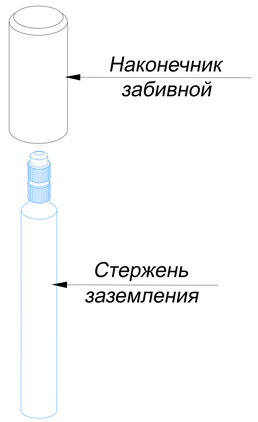

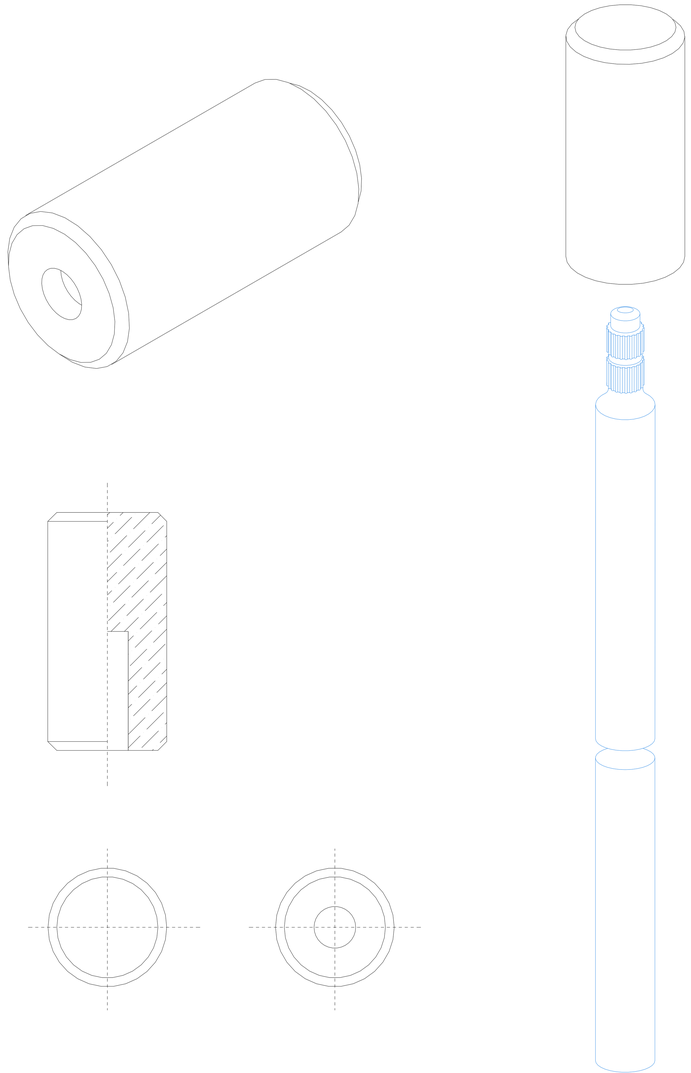

Наконечник забивной для безмуфтового стержня

Диаметр резьбы	Артикул
Ø14	GR620090
Ø16	GR620190
Ø18	GR620290
Ø20	GR620390
Ø25	GR620490
Ø32	GR620590

Примечания:

-предназначена для погружения стержней молотом 4-5 кг.

-использование многоразовое.

-материал: сталь повышенной прочности (St/gZn).

Подп. и дата

Инв.N дубл.

Взам. инв.N

Подп. и дата

Инв.N подл.

Изм.	Лист	N докум.	Подп.	Дата	Альбом типовых технических решений для устройства молниезащиты и заземления		
Разраб.		Володько М.И.			Система молниезащиты и заземления	Стадия	Лист	Листов
Пров.		Шпак А.А.				РД	26	84
Н. контр.		Шпак А.А.			Наконечник забивной для безмуфтового стержня	ООО "СтройПлаза" gromostar.ru +7(999)595-44-55		
Утв.		Бродников М.И.						

Узел

Муфта для стержня заземления

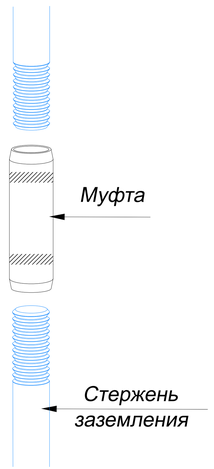

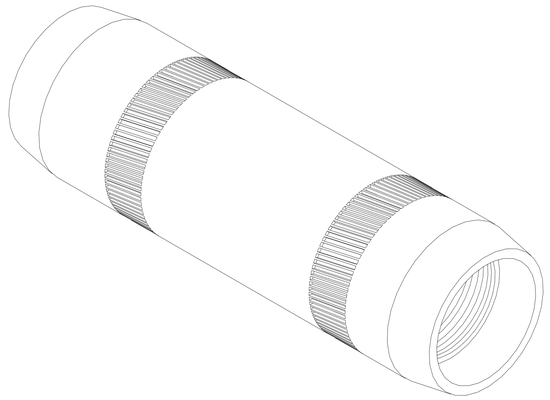

Муфта для стержня заземления

Диаметр	Горячеоцинкованная сталь	Нержавеющая сталь
Ø14	GR620051	GR620053
Ø16	GR620151	GR620153
Ø18	GR620251	GR620253
Ø20	GR620351	GR620353
Ø25	GR620451	GR620453
Ø32	GR620551	GR620553

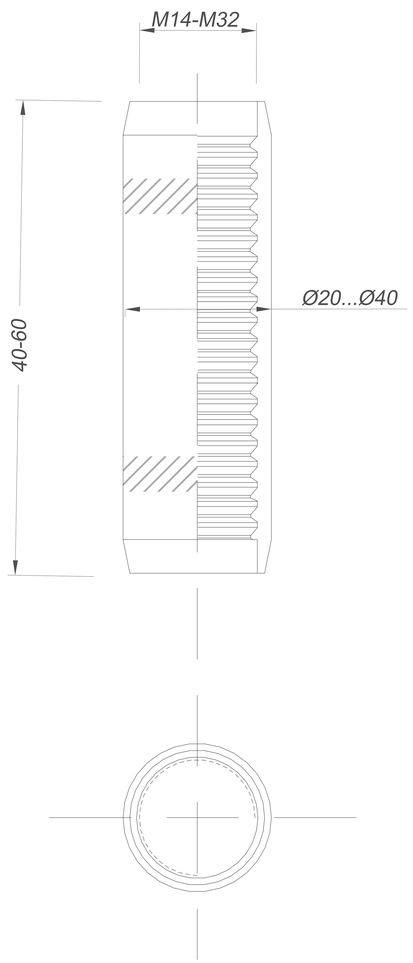

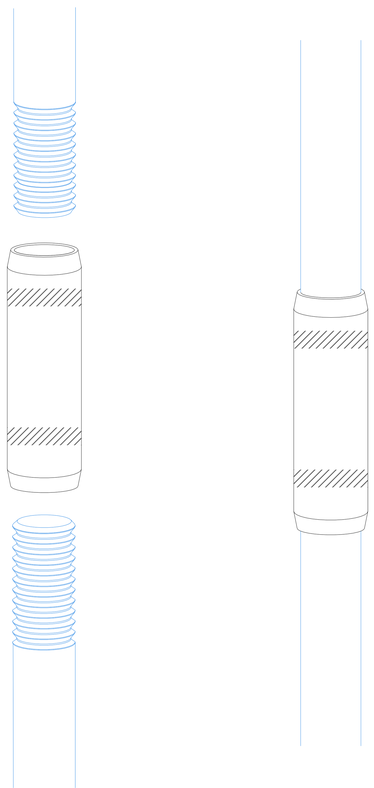

Примечания:

-для соединения стержней заземления.

-дополнительные накатки для затяжки ключом.

-используется для всех типов почв.

-для уменьшения переходного сопротивления дополнительно использовать токопроводящую пасту.

-муфты из оцинкованной стали хватает приблизительно на 30 - 40 лет эксплуатации.

-муфта из нержавеющей стали самая долговечная со сроком эксплуатации до 80 лет.

Подп. и дата	Инв.N дубл.	Взам. инв.N	Подп. и дата	Инв.N подл.

Изм.	Лист	N докум.	Подп.	Дата
Разраб.		Володько М.И.		
Пров.		Шпак А.А.		
Н. контр.		Шпак А.А.		
Утв.		Бродников М.И.		

Альбом типовых технических решений для устройства молниезащиты и заземления

Система молниезащиты и заземления

Стадия	Лист	Листов
РД	27	84

Муфта для стержня заземления

ООО "СтройПлаза"
gromostar.ru
+7(999)595-44-55

Узел

Наконечник заостренный для стержня с резьбой

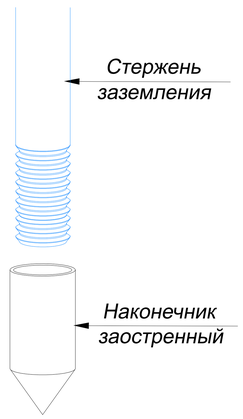

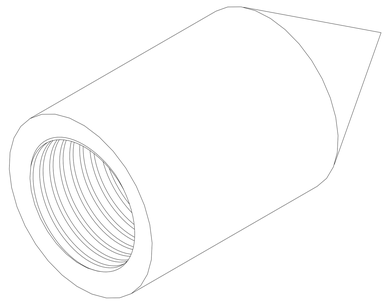

Наконечник заостренный для стержня с резьбой

Диаметр стержня	Артикул
M14	GR620060
M16	GR620160
M18	GR620260
M20	GR620360
M25	GR620460
M32	GR620560

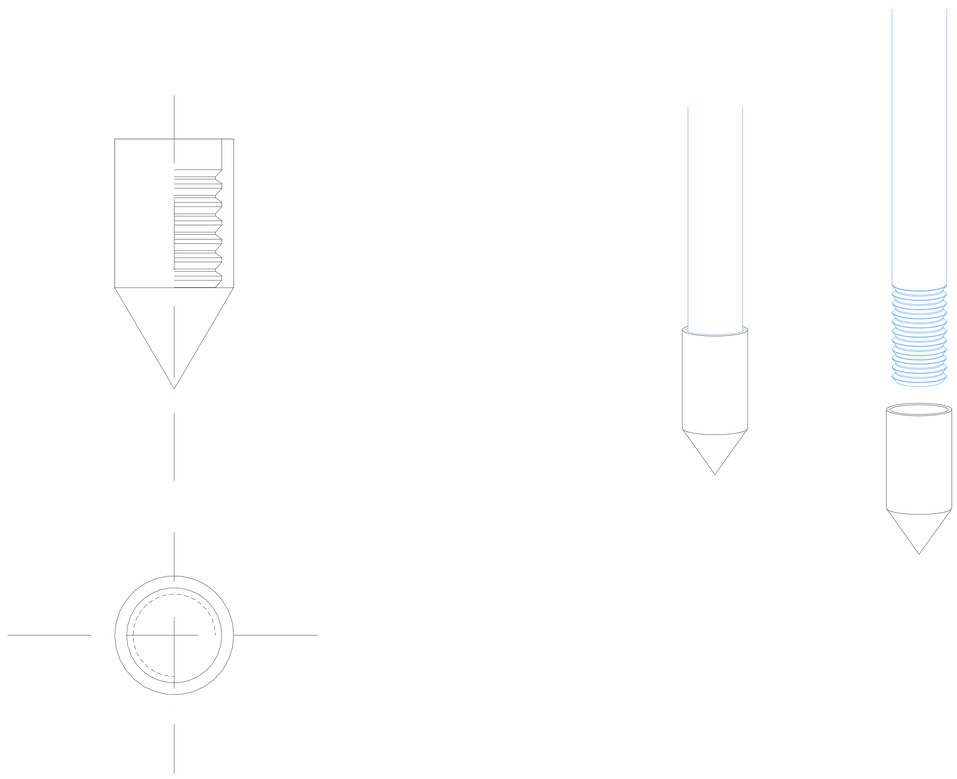

Примечания:

-вкручивается на первый стержень заземления для погружения в грунт.

-используется для всех типов почв.

-для уменьшения переходного сопротивления дополнительно использовать токопроводящую пасту.

Подп. и дата

Инв.N дубл.

Взам. инв.N

Подп. и дата

Инв.N подл.

Изм.	Лист	N докум.	Подп.	Дата	Альбом типовых технических решений для устройства молниезащиты и заземления		
Разраб.		Володько М.И.			Система молниезащиты и заземления	Стадия	Лист	Листов
Пров.		Шпак А.А.				РД	28	84
Н. контр.		Шпак А.А.			Наконечник заостренный для стержня с резьбой	ООО "СтройПлаза" gromostar.ru +7(999)595-44-55		
Утв.		Бродников М.И.						

Узел

Наконечник забивной для стержня с резьбой

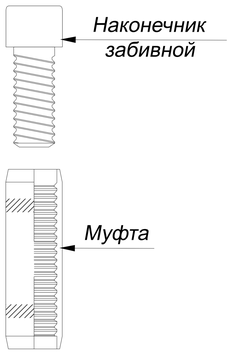

Наконечник забивной для стержня с резьбой

Диаметр резьбы	Артикул
M14	GR620070
M16	GR620170
M18	GR620270
M20	GR620370
M25	GR620470
M32	GR620570

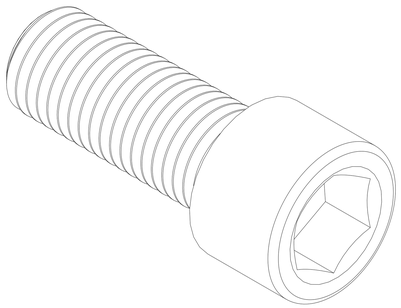

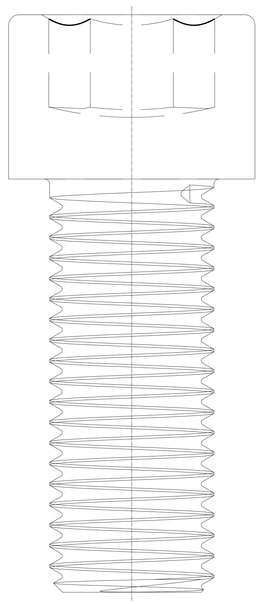

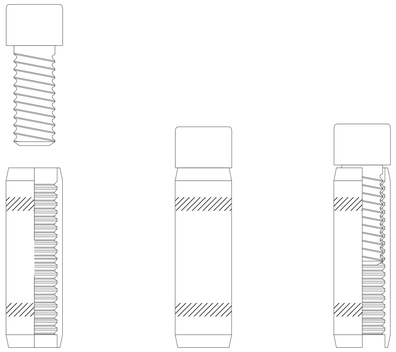

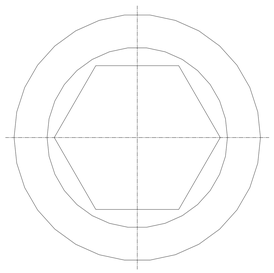

Примечания:

-передает удары электрического молота на стержень заземления.

-многоразовое использование.

-материал: сталь повышенной прочности (St).

Изм.	Лист	N докум.	Подп.	Дата	Альбом типовых технических решений для устройства молниезащиты и заземления
Разраб.		Володько М.И.			Система молниезащиты и заземления
Пров.		Шпак А.А.			Стадия: РД; Лист: 29; Листов: 84
Н. контр.		Шпак А.А.			Наконечник забивной для стержня с резьбой
Утв.		Бродников М.И.			ООО "СтройПлаза" gromostar.ru +7(999)595-44-55

Подп. и дата

Инв.N дубл.

Взам. инв.N

Подп. и дата

Инв.N подл.

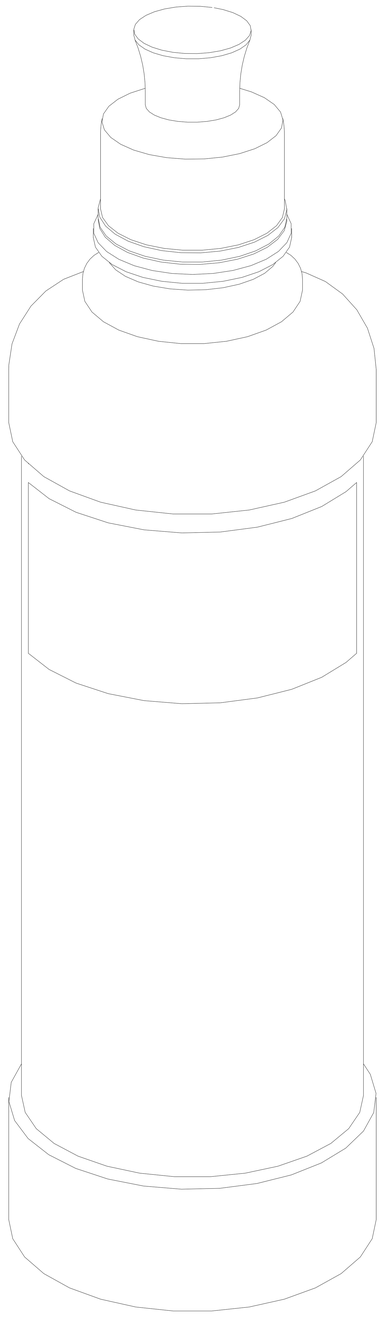

Цинковый спрей краска

Артикул	Вес
GR620600	400 гр

Примечания:

-быстросохнущий препарат цинковый для защиты от коррозии конструкций или их элементов.

-предназначен для оцинкованных поверхностей, подвергающихся обработке, а также для стальных поверхностей неподвергающихся обработке.

Подп. и дата	Инв.N дубл.	Взам. инв.N	Подп. и дата	Инв.N подл.

Изм.	Лист	N докум.	Подп.	Дата	Альбом типовых технических решений для устройства молниезащиты и заземления			
Разраб.		Володько М.И.			Система молниезащиты и заземления	Стадия	Лист	Листов
Пров.		Шпак А.А.				РД	31	84
Н. контр.		Шпак А.А.			Цинковый спрей краска	ООО "СтройПлаза" gromostar.ru +7(999)595-44-55		
Утв.		Бродников М.И.						

Узел

Лента герметик

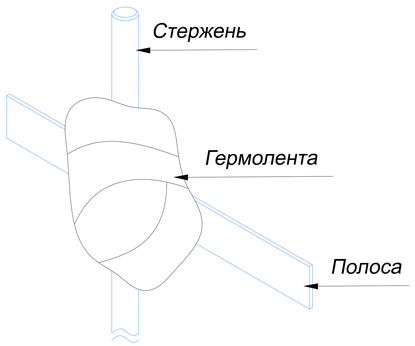

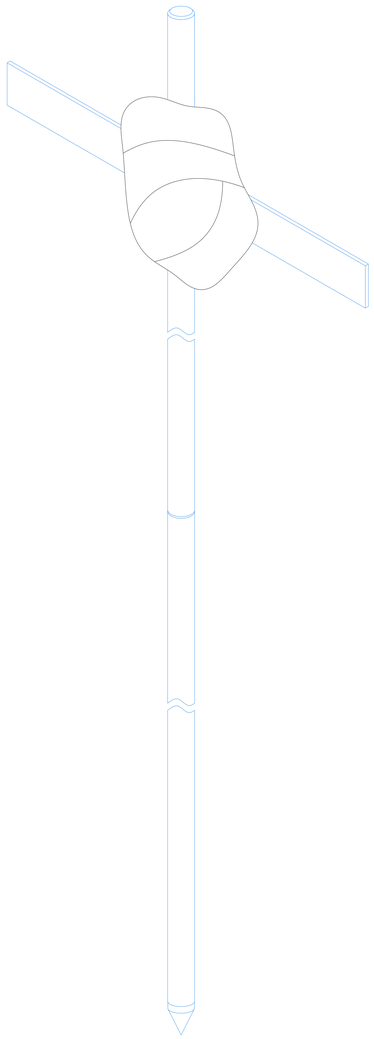

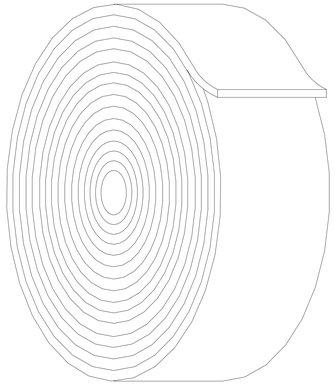

Лента герметик

Артикул	Длинна
GR620610	1 метр
GR620620	10 метр
GR620630	25 метр

Примечания:

-антикоррозийная защита соединений в земле.

-блокирует доступ влаги в местах соединения.

-нетканый материал с вазелиновым покрытием.

-расход ленты - 0.5-1 метр для одного соединения.

Подп. и дата

Инв.N дубл.

Взам. инв.N

Подп. и дата

Инв.N подл.

Изм.	Лист	N докум.	Подп.	Дата
Разраб.		Володько М.И.		
Пров.		Шпак А.А.		
Н. контр.		Шпак А.А.		
Утв.		Бродников М.И.		

Альбом типовых технических решений для устройства молниезащиты и заземления

Система молниезащиты и заземления

Стадия	Лист	Листов
РД	32	84

Лента герметик

ООО "СтройПлаза"
gromostar.ru
+7(999)595-44-55

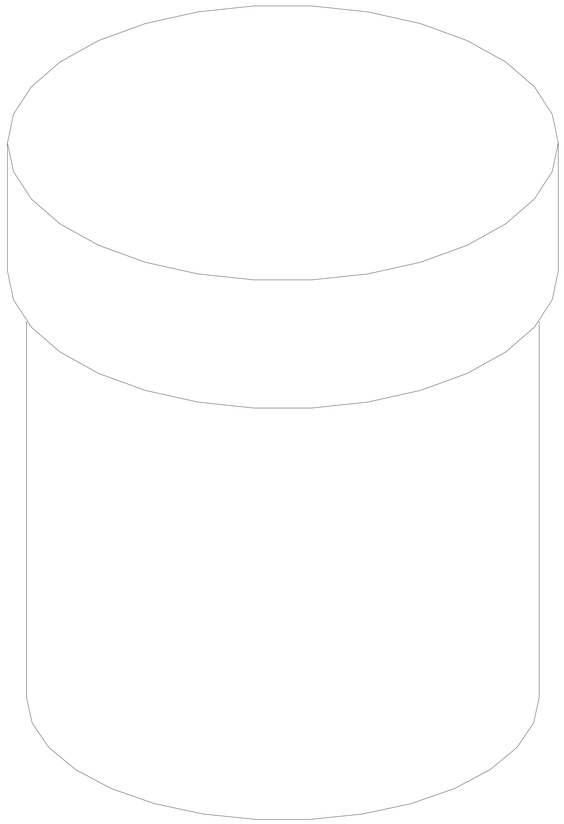

Электропроводящая паста

Артикул	Вес
GR620650	100 гр

Примечания:

-снижает электрическое сопротивление контакта;

-увеличивает контактную поверхность;

-стабилизирует температурный режим контактного соединения;

-обеспечивает стабильность электрических характеристик во времени;

-снижает трудозатраты на ремонт и обслуживание электрических сетей;

-возможность применения алюминиевого наконечника на медном кабеле.

Подп. и дата

Инв.N дубл.

Взам. инв.N

Подп. и дата

Инв.N подл.

Изм.	Лист	N докум.	Подп.	Дата	Альбом типовых технических решений для устройства молниезащиты и заземления		
Разраб.		Володько М.И.			Система молниезащиты и заземления	Стадия	Лист	Листов
Пров.		Шпак А.А.				РД	33	84
Н. контр.		Шпак А.А.			Электропроводящая паста	ООО "СтройПлаза" gromostar.ru +7(999)595-44-55		
Утв.		Бродников М.И.						

Узел

Ревизионный колодец

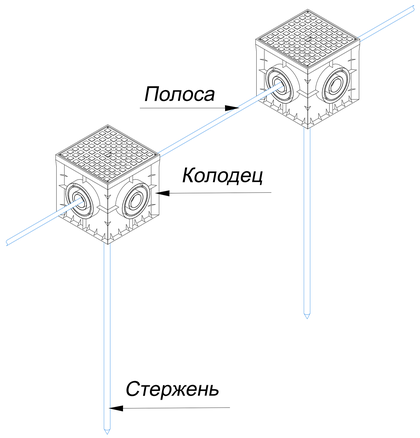

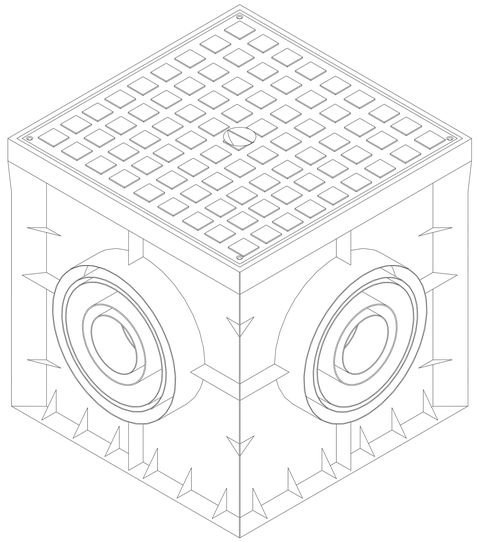

Ревизионный колодец

Артикул	Вес
GR620660	800 гр

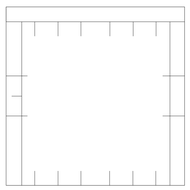

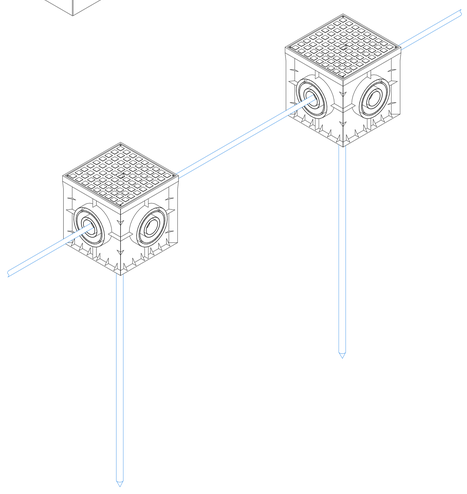

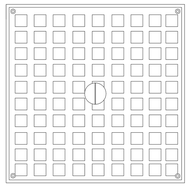

Примечания:

-для осмотра и ревизии контрольного соединения проводников в земле.

-для отсоединения токоотвода от заземлителя и измерения сопротивления системы заземления.

Подп. и дата

Инв.N дубл.

Взам. инв.N

Подп. и дата

Инв.N подл.

Изм.	Лист	N докум.	Подп.	Дата	Альбом типовых технических решений для устройства молниезащиты и заземления			
Разраб.		Володько М.И.			Система молниезащиты и заземления	Стадия	Лист	Листов
Пров.		Шпак А.А.				РД	34	84
Н. контр.		Шпак А.А.			Ревизионный колодец	ООО "СтройПлаза" gromostar.ru +7(999)595-44-55		
Утв.		Бродников М.И.						

Узел

Люк смотровой

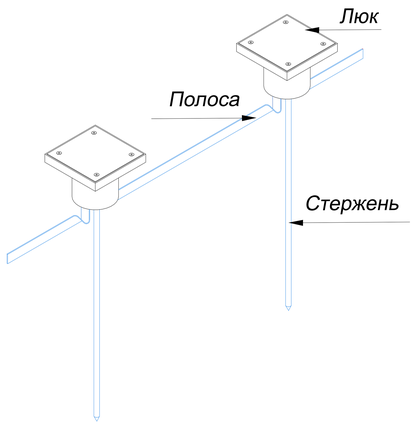

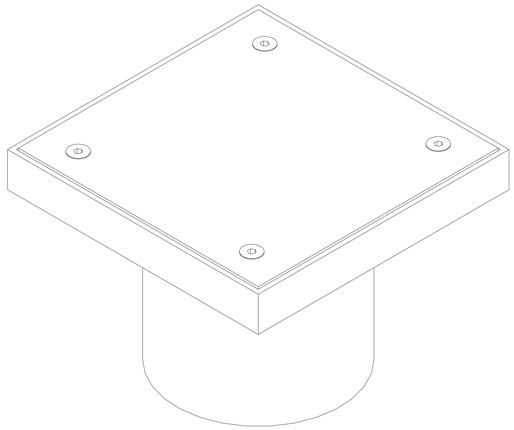

Люк смотровой

Артикул	Вес
GR620670	200 гр

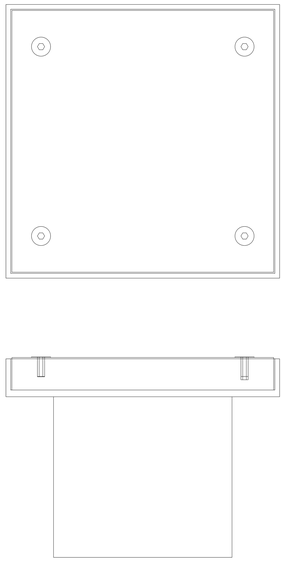

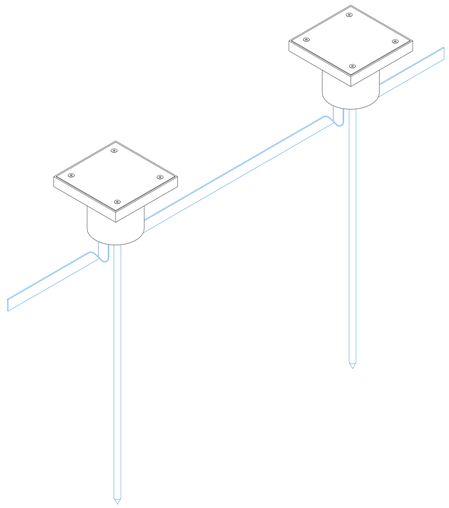

Примечания:

-для осмотра и ревизии контрольного соединения проводников в земле.

-люк смотровой для заземления обеспечивает возможность доступа для проведения необходимых периодических замеров в цепи системы молниезащиты и заземления.

Подп. и дата	
Инв.N дубл.	
Взам. инв.N	
Подп. и дата	
Инв.N подл.	

Изм.	Лист	N докум.	Подп.	Дата	Альбом типовых технических решений для устройства молниезащиты и заземления			
Разраб.		Володько М.И.			Система молниезащиты и заземления	Стадия	Лист	Листов
Пров.		Шпак А.А.				РД	35	84
Н. контр.		Шпак А.А.			Люк смотровой	ООО "СтройПлаза" gromostar.ru +7(999)595-44-55		
Утв.		Бродников М.И.						

Узел

Фасадная коробка

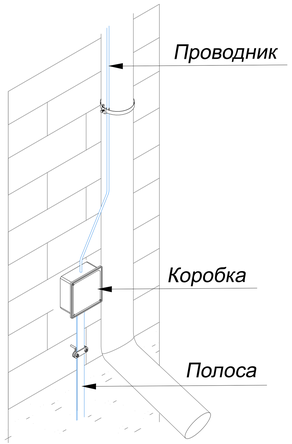

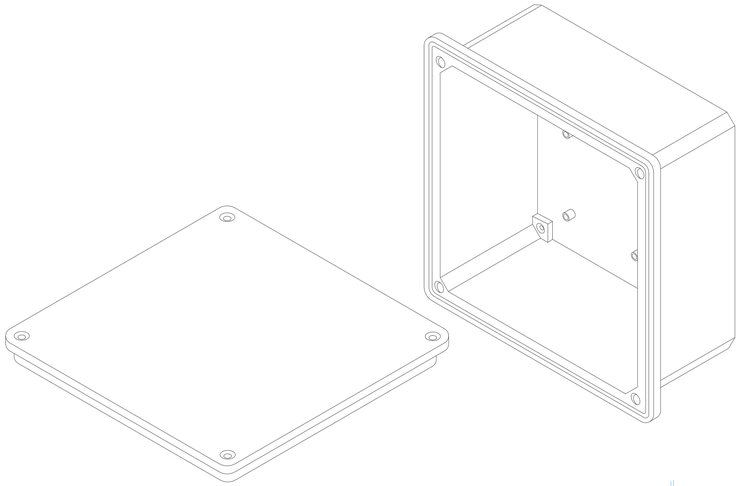

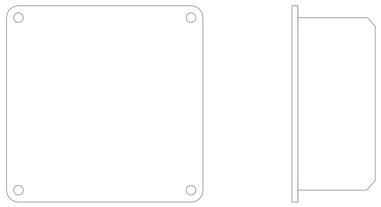

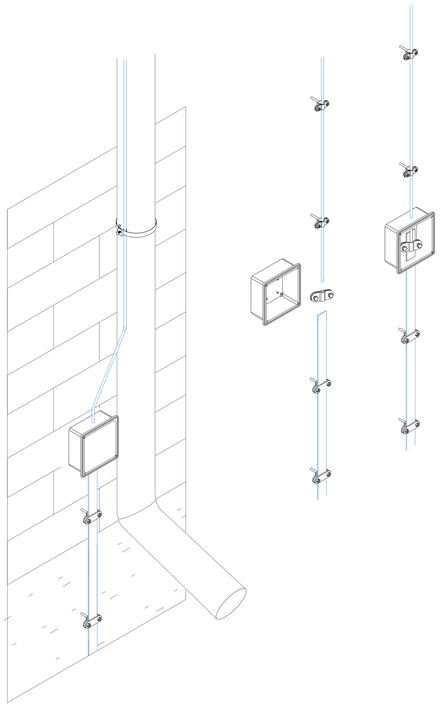

Фасадная коробка

Артикул	Вес
GR620680	200 гр

Примечания:

-для осмотра и ревизии контрольного соединения провода токоотвода с полосой заземления.

-фасадную коробку рекомендовано использовать с соединителем круглого и плоского проводника.

Подп. и дата	Инв.N дубл.	Взам. инв.N	Подп. и дата	Инв.N подл.

Изм.	Лист	N докум.	Подп.	Дата
Разраб.		Володько М.И.		
Пров.		Шпак А.А.		
Н. контр.		Шпак А.А.		
Утв.		Бродников М.И.		

Альбом типовых технических решений для устройства молниезащиты и заземления

Система молниезащиты и заземления

Стадия	Лист	Листов
РД	36	84

Фасадная коробка

ООО "СтройПлаза"
gromostar.ru
+7(999)595-44-55

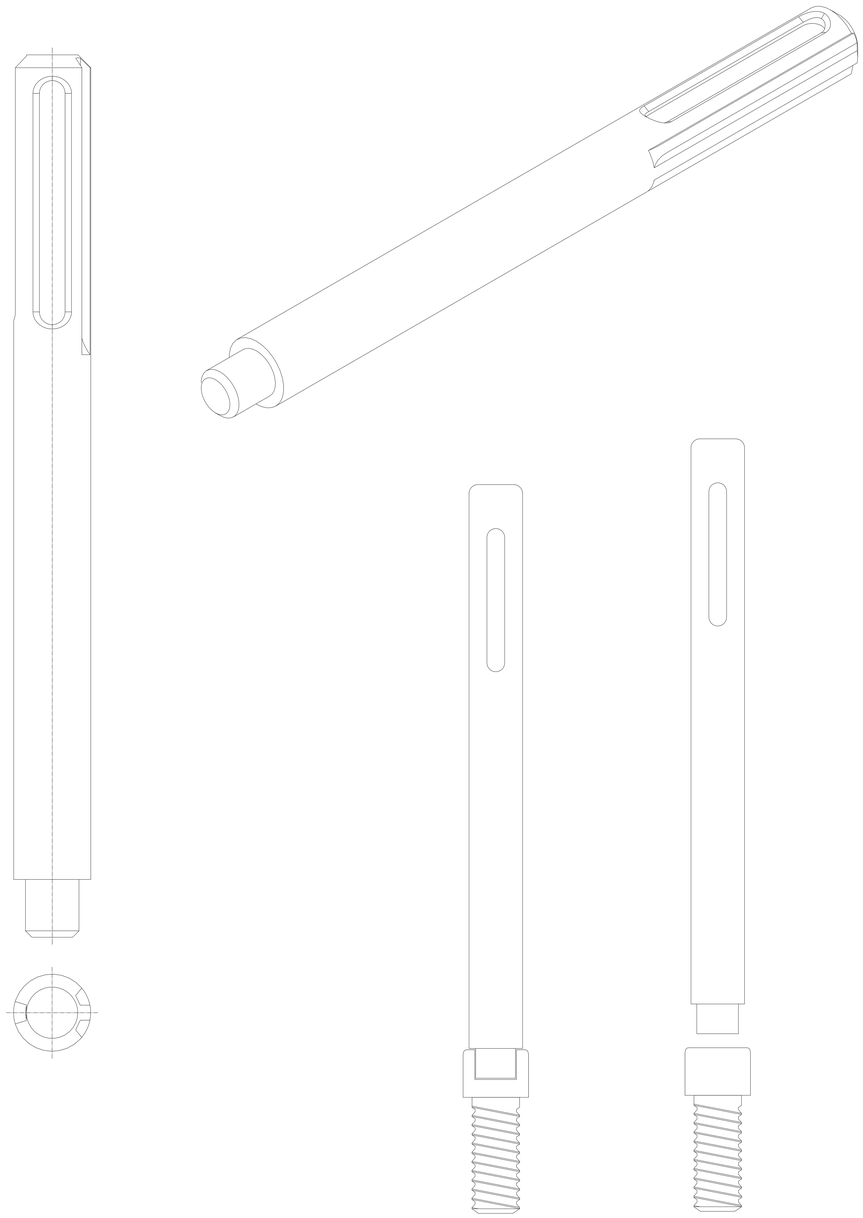

Насадка для забивания заземления SDS-MAX

Артикул	Вес
GR620690	400 гр

Примечания:

-для погружения стержней заземления электрическим перфомолотом с SDS-Max отверстием.

-многоразовое использование.

-материал: сталь повышенной прочности (St).

Подп. и дата	Инв.N дубл.	Взам. инв.N	Подп. и дата	Инв.N подл.

Изм.	Лист	N докум.	Подп.	Дата
Разраб.		Володько М.И.		
Пров.		Шпак А.А.		
Н. контр.		Шпак А.А.		
Утв.		Бродников М.И.		

Альбом типовых технических решений для устройства молниезащиты и заземления

Система молниезащиты и заземления

Стадия	Лист	Листов
РД	37	84

Насадка для забивания заземления SDS-MAX

ООО "СтройПлаза"
gromostar.ru
+7(999)595-44-55