Узел

Стержни заземления резьбовой

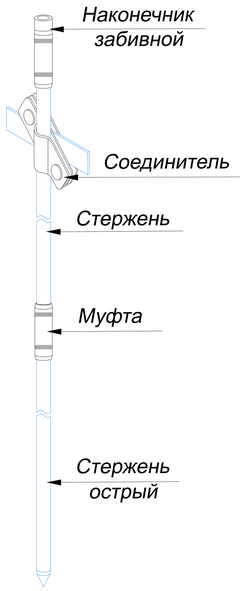

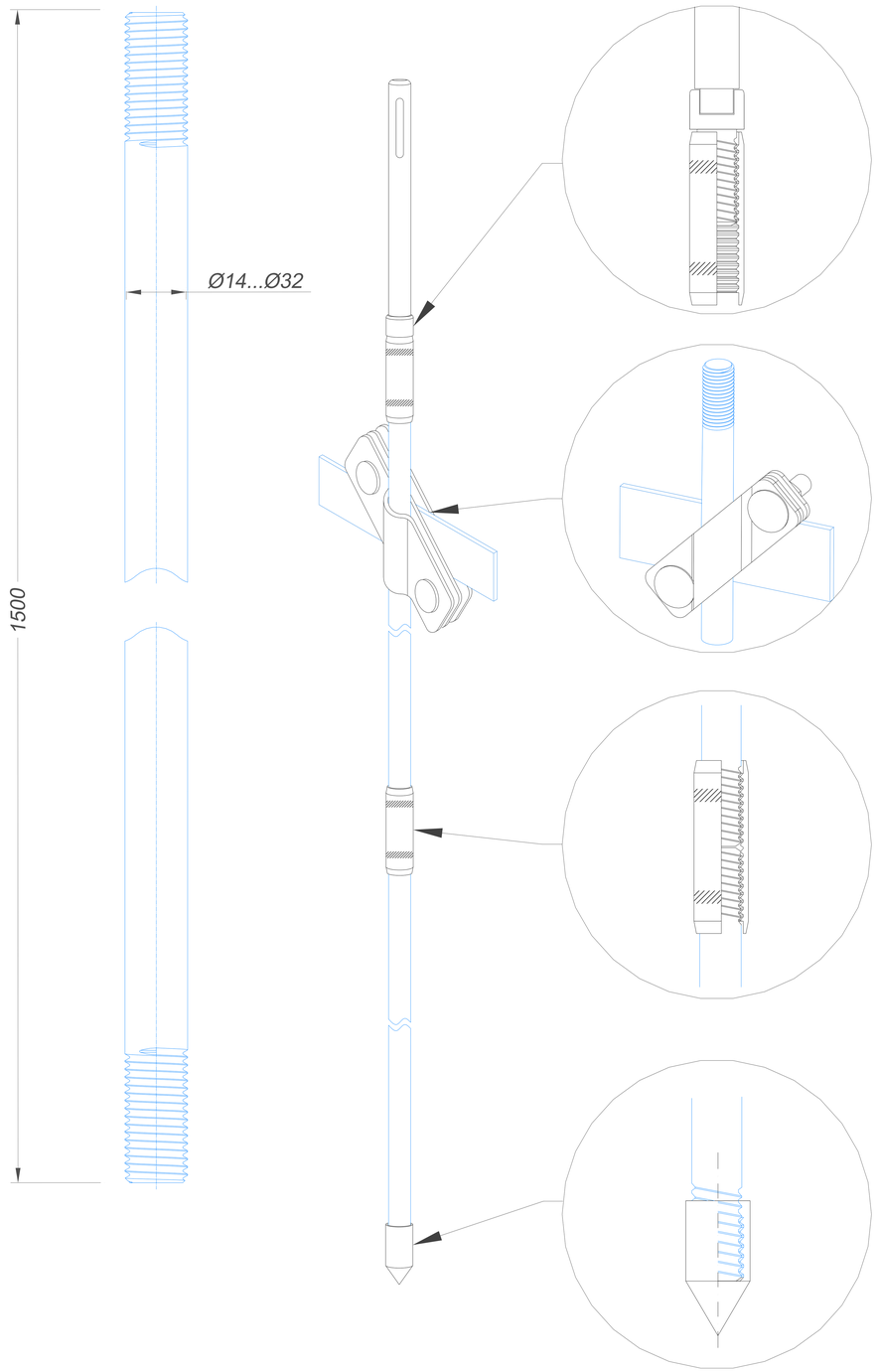

Стержень заземления 1500 мм. с резьбой

Диаметр	Горячеоцинкованная сталь	Медь	Нержавеющая сталь
Ø14	GR620021	GR620022	GR620023
Ø16	GR620121	GR620122	GR620123
Ø18	GR620221	GR620222	GR620223
Ø20	GR620321	GR620322	GR620323
Ø25	GR620421	GR620422	GR620423
Ø32	GR620521	GR620522	GR620523

Примечания:

-стержни заземления соединяются между собой с помощью резьбовых муфт.

-погружаются в почву с помощью насадки SDS-Max для отбойного молотка.

-рекомендуемая максимальная глубина монтажа до 21 метров.

-для уменьшения переходного сопротивления дополнительно использовать токопроводящую пасту.

-стержень заземления из оцинкованной стали хватает приблизительно на 30 - 40 лет эксплуатации.

-стержень заземления из нержавеющей стали и меди самый долговечный со сроком эксплуатации до 80 лет.

Подп. и дата

Инв.N дубл.

Взам. инв.N

Подп. и дата

Инв.N подл.

Изм.	Лист	N докум.	Подп.	Дата
Разраб.		Володько М.И.		
Пров.		Шпак А.А.		
Н. контр.		Шпак А.А.		
Утв.		Бродников М.И.		

Альбом типовых технических решений для устройства молниезащиты и заземления

Система молниезащиты и заземления

Стадия	Лист	Листов
РД	7	84

Стержень заземления 1500 мм. с резьбой

ООО "СтройПлаза"
gromostar.ru
+7(999)595-44-55

Узел

Стержни заземления резьбовой

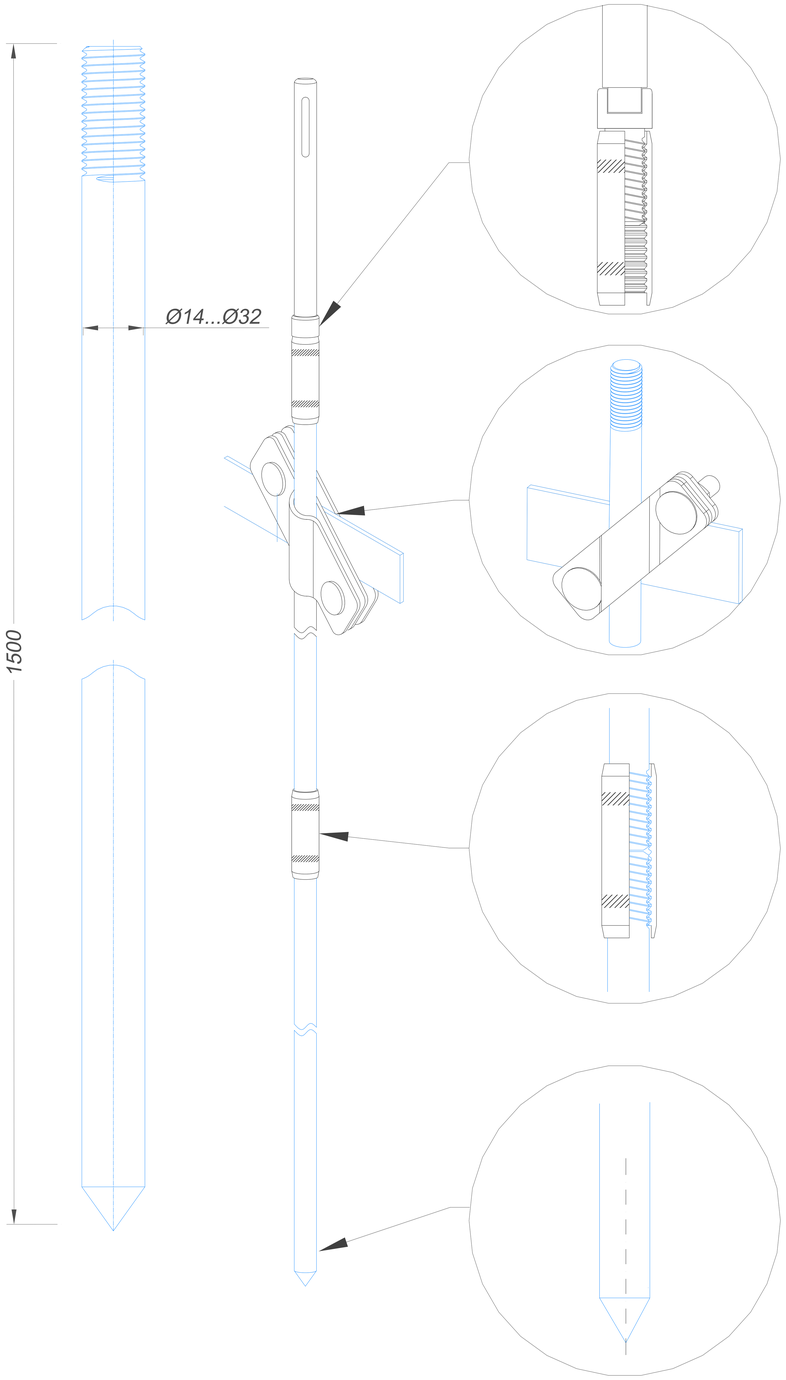

Стержень заземления острый 1500 мм. с резьбой

Диаметр	Горячеоцинкованная сталь	Медь	Нержавеющая сталь
Ø14	GR620031	GR620032	GR620033
Ø16	GR620131	GR620132	GR620133
Ø18	GR620231	GR620232	GR620233
Ø20	GR620331	GR620332	GR620333
Ø25	GR620431	GR620432	GR620433
Ø32	GR620531	GR620532	GR620533

Примечания:

-стержни заземления соединяются между собой с помощью резьбовых муфт.

-погружаются в почву с помощью насадки SDS-Max для отбойного молотка.

-рекомендуемая максимальная глубина монтажа до 21 метров.

-для уменьшения переходного сопротивления дополнительно использовать токопроводящую пасту.

-стержень заземления из оцинкованной стали хватает приблизительно на 30 - 40 лет эксплуатации.

-стержень заземления из нержавеющей стали и меди самый долговечный со сроком эксплуатации до 80 лет.

Подп. и дата | Инв.N дубл. | Взам. инв.N | Подп. и дата | Инв.N подл.

Изм.	Лист	N докум.	Подп.	Дата
Разраб.		Володько М.И.		
Пров.		Шпак А.А.		
Н. контр.		Шпак А.А.		
Утв.		Бродников М.И.		

Альбом типовых технических решений для устройства молниезащиты и заземления

Система молниезащиты и заземления

Стадия	Лист	Листов
РД	8	84

Стержень заземления острый 1500 мм. с резьбой

ООО "СтройПлаза"
gromostar.ru
+7(999)595-44-55