Узел

Муфта для стержня заземления

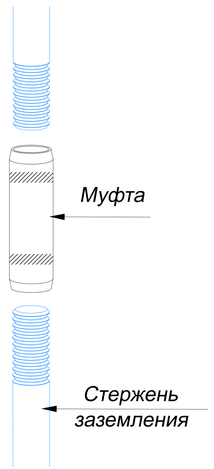

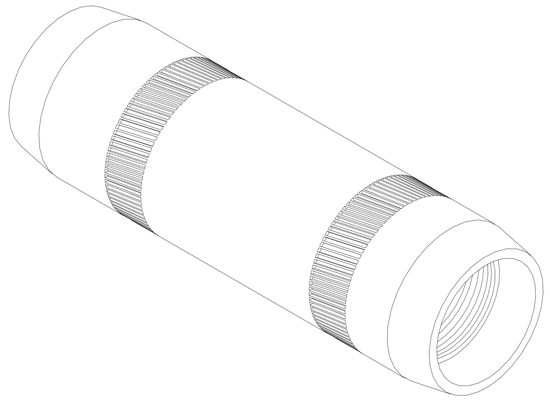

Муфта для стержня заземления

Диаметр	Горячеоцинкованная сталь	Нержавеющая сталь
Ø14	GR620051	GR620053
Ø16	GR620151	GR620153
Ø18	GR620251	GR620253
Ø20	GR620351	GR620353
Ø25	GR620451	GR620453
Ø32	GR620551	GR620553

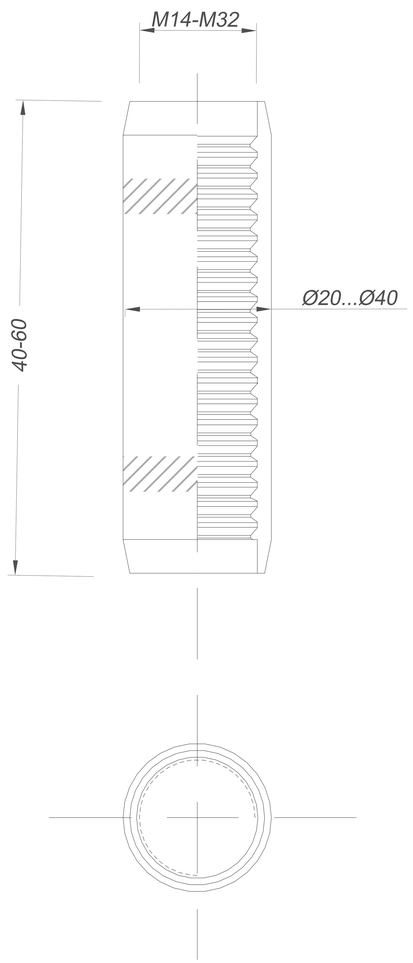

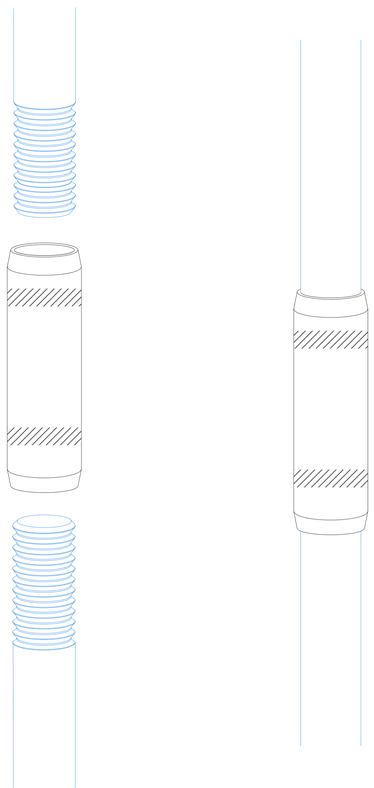

Примечания:

-для соединения стержней заземления.

-дополнительные накатки для затяжки ключом.

-используется для всех типов почв.

-для уменьшения переходного сопротивления дополнительно использовать токопроводящую пасту.

-муфты из оцинкованной стали хватает приблизительно на 30 - 40 лет эксплуатации.

-муфта из нержавеющей стали самая долговечная со сроком эксплуатации до 80 лет.

Подп. и дата	Инв.N дубл.	Взам. инв.N	Подп. и дата	Инв.N подл.

Изм.	Лист	N докум.	Подп.	Дата
Разраб.		Володько М.И.		
Пров.		Шпак А.А.		
Н. контр.		Шпак А.А.		
Утв.		Бродников М.И.		

Альбом типовых технических решений для устройства молниезащиты и заземления

Система молниезащиты и заземления

Стадия	Лист	Листов
РД	27	84

Муфта для стержня заземления

ООО "СтройПлаза"
gromostar.ru
+7(999)595-44-55