Узел

Наконечник заостренный для стержня с резьбой

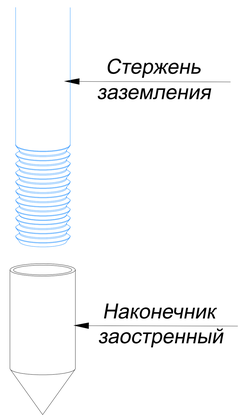

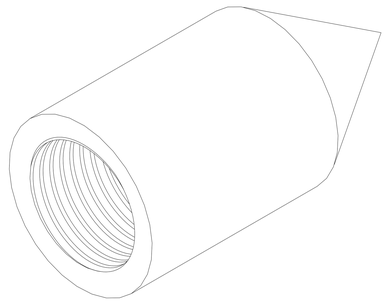

Наконечник заостренный для стержня с резьбой

Диаметр стержня	Артикул
M14	GR620060
M16	GR620160
M18	GR620260
M20	GR620360
M25	GR620460
M32	GR620560

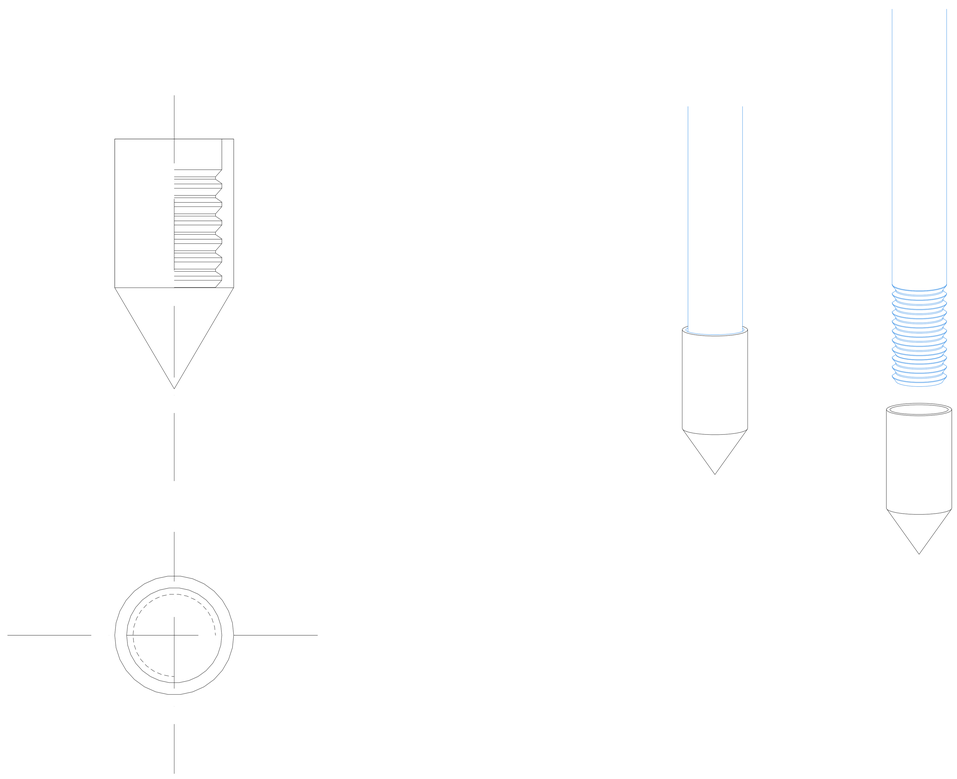

Примечания:

-вкручивается на первый стержень заземления для погружения в грунт.

-используется для всех типов почв.

-для уменьшения переходного сопротивления дополнительно использовать токопроводящую пасту.

Подп. и дата

Инв.N дубл.

Взам. инв.N

Подп. и дата

Инв.N подл.

Изм.	Лист	N докум.	Подп.	Дата	Альбом типовых технических решений для устройства молниезащиты и заземления		
Разраб.		Володько М.И.			Система молниезащиты и заземления	Стадия	Лист	Листов
Пров.		Шпак А.А.				РД	28	84
Н. контр.		Шпак А.А.			Наконечник заостренный для стержня с резьбой	ООО "СтройПлаза" gromostar.ru +7(999)595-44-55		
Утв.		Бродников М.И.						