Узел

Наконечник забивной для стержня с резьбой

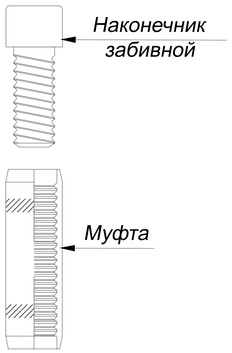

Наконечник забивной для стержня с резьбой

Диаметр резьбы	Артикул
M14	GR620070
M16	GR620170
M18	GR620270
M20	GR620370
M25	GR620470
M32	GR620570

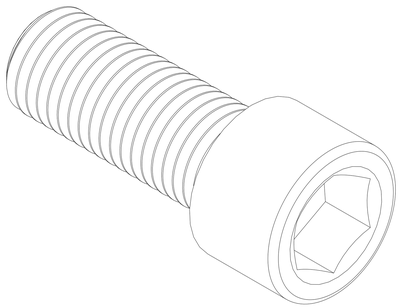

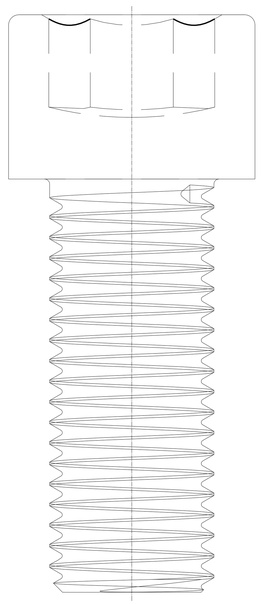

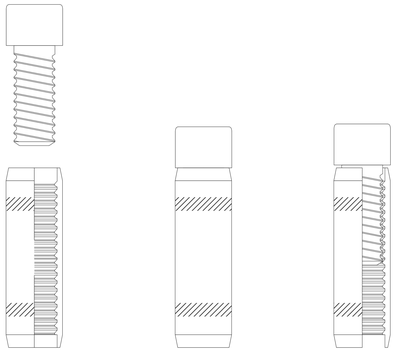

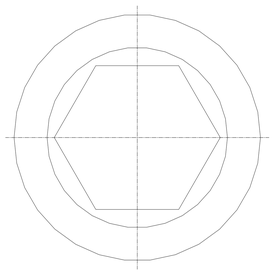

Примечания:

-передает удары электрического молота на стержень заземления.

-многоразовое использование.

-материал: сталь повышенной прочности (St).

Изм.	Лист	N докум.	Подп.	Дата	Альбом типовых технических решений для устройства молниезащиты и заземления
Разраб.		Володько М.И.			Система молниезащиты и заземления
Пров.		Шпак А.А.			Стадия: РД; Лист: 29; Листов: 84
Н. контр.		Шпак А.А.			Наконечник забивной для стержня с резьбой
Утв.		Бродников М.И.			ООО "СтройПлаза" gromostar.ru +7(999)595-44-55

Подп. и дата

Инв.N дубл.

Взам. инв.N

Подп. и дата

Инв.N подл.