Узел

Лента герметик

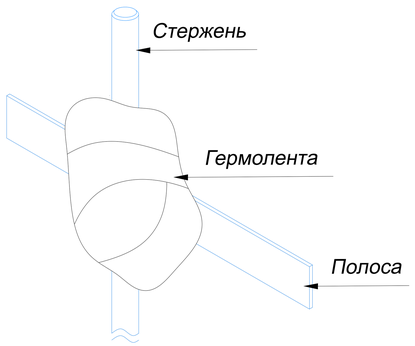

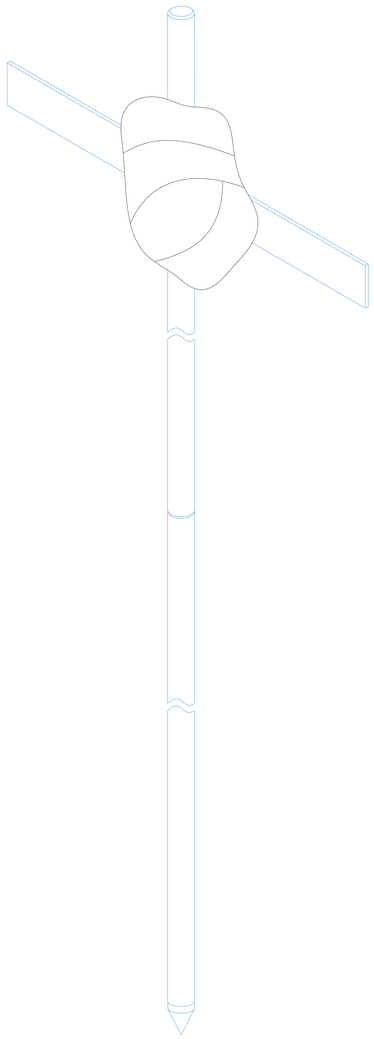

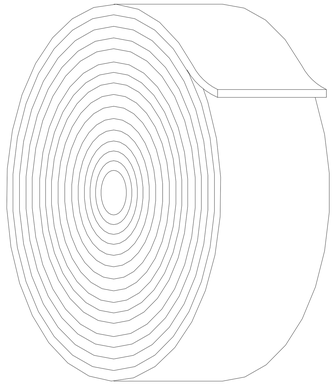

Лента герметик

Артикул	Длинна
GR620610	1 метр
GR620620	10 метр
GR620630	25 метр

Примечания:

-антикоррозийная защита соединений в земле.

-блокирует доступ влаги в местах соединения.

-нетканый материал с вазелиновым покрытием.

-расход ленты - 0.5-1 метр для одного соединения.

Подп. и дата

Инв.N дубл.

Взам. инв.N

Подп. и дата

Инв.N подл.

Изм.	Лист	N докум.	Подп.	Дата
Разраб.		Володько М.И.		
Пров.		Шпак А.А.		
Н. контр.		Шпак А.А.		
Утв.		Бродников М.И.		

Альбом типовых технических решений для устройства молниезащиты и заземления

Система молниезащиты и заземления

Стадия	Лист	Листов
РД	32	84

Лента герметик

ООО "СтройПлаза"
gromostar.ru
+7(999)595-44-55