Узел

Ревизионный колодец

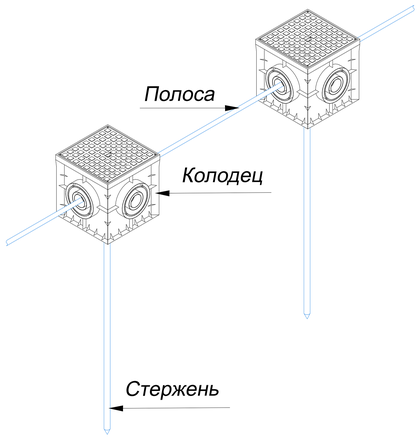

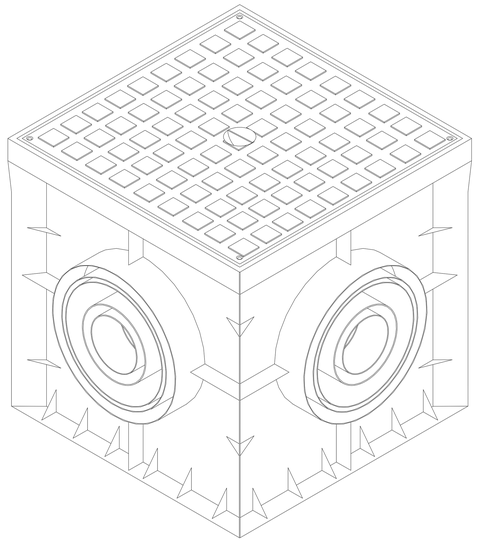

Ревизионный колодец

Артикул	Вес
GR620660	800 гр

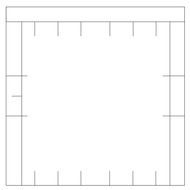

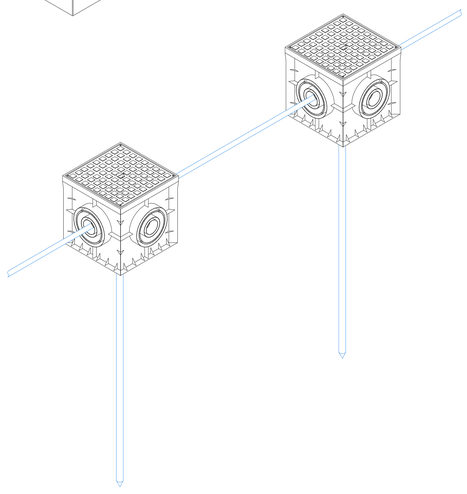

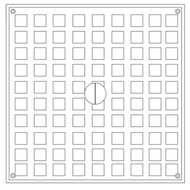

Примечания:

-для осмотра и ревизии контрольного соединения проводников в земле.

-для отсоединения токоотвода от заземлителя и измерения сопротивления системы заземления.

Подп. и дата

Инв.N дубл.

Взам. инв.N

Подп. и дата

Инв.N подл.

Изм.	Лист	N докум.	Подп.	Дата	Альбом типовых технических решений для устройства молниезащиты и заземления			
Разраб.		Володько М.И.			Система молниезащиты и заземления	Стадия	Лист	Листов
Пров.		Шпак А.А.				РД	34	84
Н. контр.		Шпак А.А.			Ревизионный колодец	ООО "СтройПлаза" gromostar.ru +7(999)595-44-55		
Утв.		Бродников М.И.						