Узел

Фасадная коробка

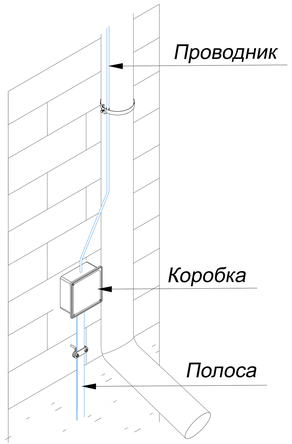

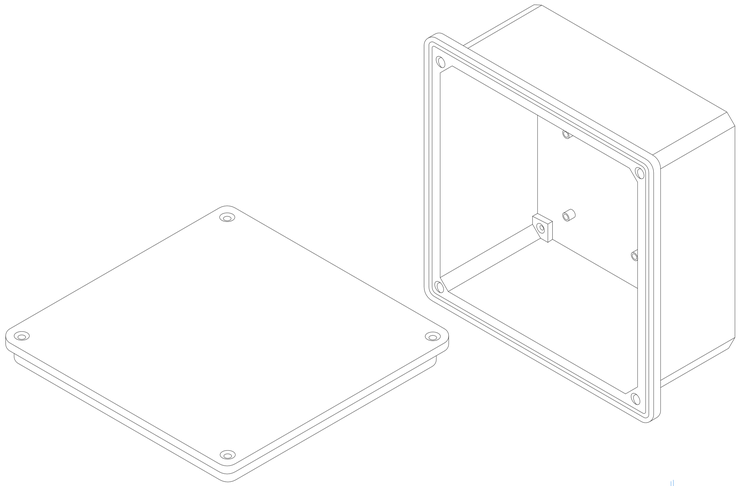

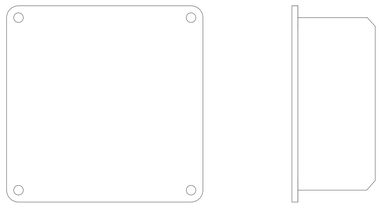

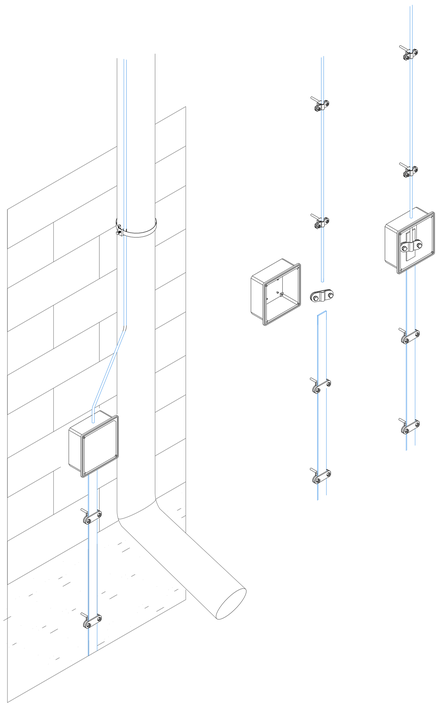

Фасадная коробка

Артикул	Вес
GR620680	200 гр

Примечания:

-для осмотра и ревизии контрольного соединения провода токоотвода с полосой заземления.

-фасадную коробку рекомендовано использовать с соединителем круглого и плоского проводника.

Подп. и дата	Инв.N дубл.	Взам. инв.N	Подп. и дата	Инв.N подл.

Изм.	Лист	N докум.	Подп.	Дата
Разраб.		Володько М.И.		
Пров.		Шпак А.А.		
Н. контр.		Шпак А.А.		
Утв.		Бродников М.И.		

Альбом типовых технических решений для устройства молниезащиты и заземления

Система молниезащиты и заземления

Стадия	Лист	Листов
РД	36	84

Фасадная коробка

ООО "СтройПлаза"
gromostar.ru
+7(999)595-44-55