Узел

Размещение шины уравнивания потенциалов

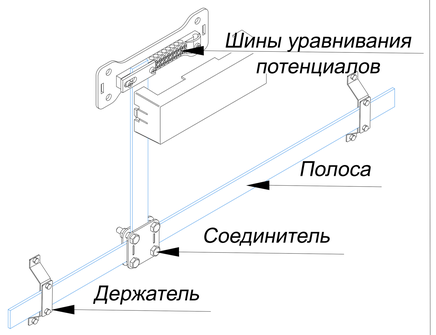

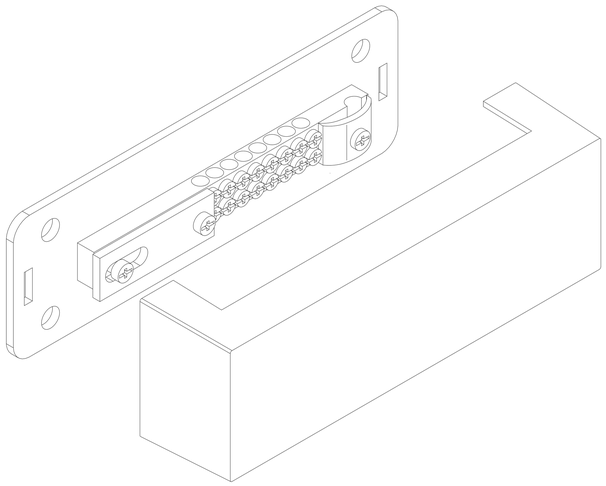

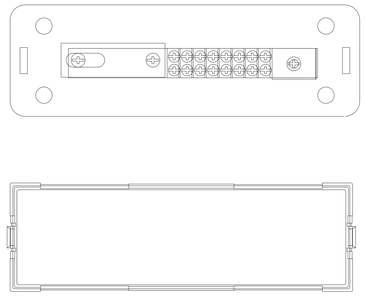

1.Шина уравнивания потенциалов

2.Держатель полосы заземления

3.Полоса

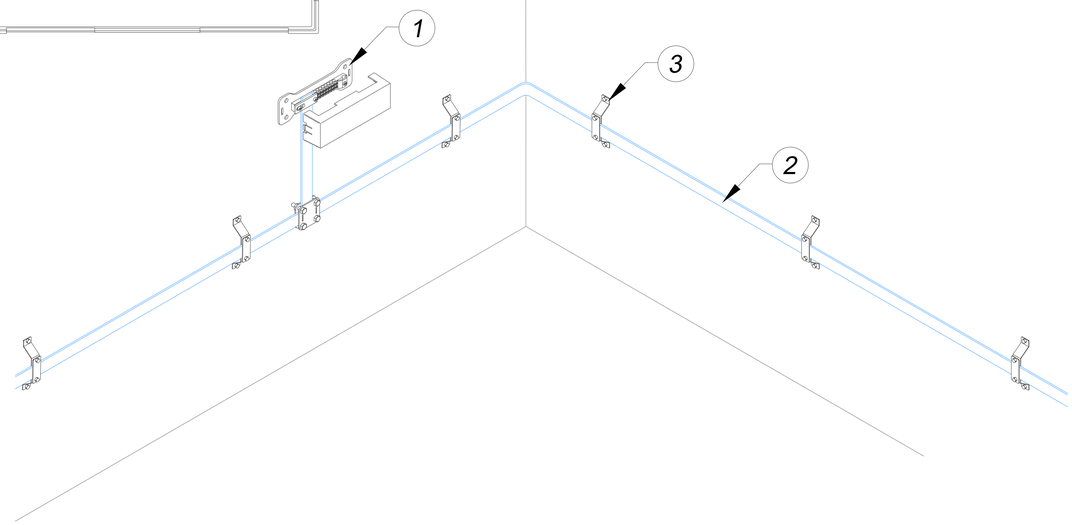

1.Шина уравнивания потенциалов

Артикул	Вес
GR620640	300 гр

Название	Материал	Артикул	Вес/кг.
2.Держатель для полосы заземления шириной до 50 мм. (негорючий)	Оцинкованная сталь	GR390341	0,15
	Медь	GR390342	0,18
	Нержавеющая сталь	GR390343	0,15
	Алюминий	GR390345	0,11

Название	Материал	Артикул	Вес/кг.
3. Полоса 40х4 мм. (в бухте)	Оцинкованная сталь	GR520111	1,26
	Медь	GR520112	1,45
	Нержавеющая сталь	GR520113	1,26
	Алюминий	GR520115	0,44

Примечания:

-для подключения проводников в общую систему заземления и выравнивания потенциалов

-подключение плоского проводника шириной до 40 мм.

-подключение круглого проводника Ø8-Ø12 мм.

-до 10 круглых проводников сечением 4-25 кв. мм.

-материалом изготовления является латунь.

-элемент для выравнивания потенциалов заключен в защитный кожух, корпус -установку шины производят на поверхности в специальных местах, обеспечивающих удобный доступ для квалифицированных специалистов.

-система молниезащиты и заземления применяется для защиты жилых, коммерческих и производственно-складских помещений.

Подп. и дата | Инв.N дубл. | Взам. инв.N | Подп. и дата | Инв.N подл.

Изм.	Лист	N докум.	Подп.	Дата	Альбом типовых технических решений для устройства молниезащиты и заземления			
Разраб.		Володько М.И.			Система молниезащиты и заземления	Стадия	Лист	Листов
Пров.		Шпак А.А.				РД	78	84
Н. контр.		Шпак А.А.			Размещение шины уравнивания потенциалов	ООО "СтройПлаза" gromostar.ru +7(999)595-44-55		
Утв.		Бродников М.И.						