Узел

Схема вертикального электролитического заземления

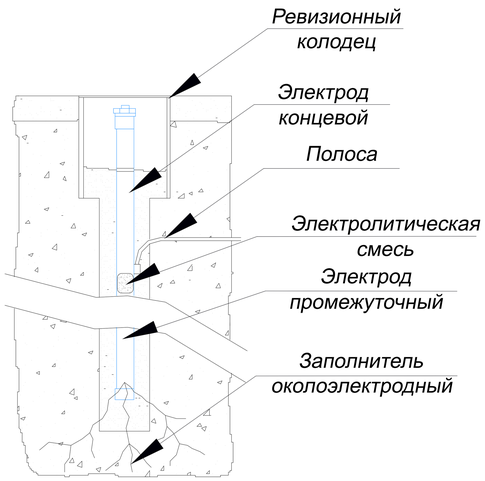

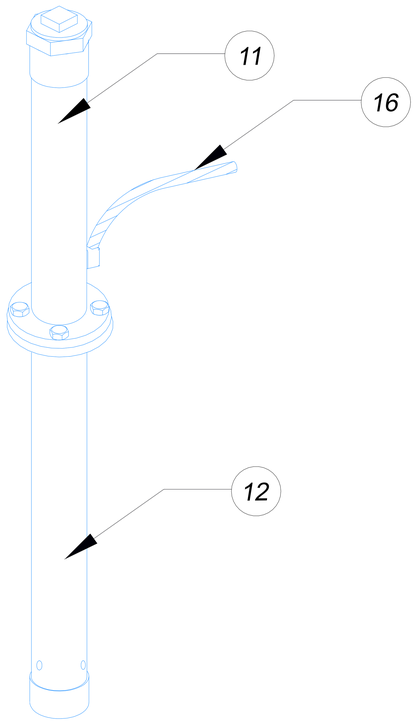

Что такое усиленный заземляющий стержень?

Проще говоря, усиленный заземляющий стержень представляет собой проводящий полый трубчатый заземляющий стержень, обычно изготавливаемый из меди или нержавеющей стали. Они содержат специальные гигроскопичные электролитические соли. Эти соли образуют солевой раствор, поглощая влагу из атмосферы. Этот солевой раствор выщелачивается из нижней части стержня, что постепенно снижает удельное сопротивление окружающей почвы, со временем образуя "электролитические корни"

Выбор состава соли имеет решающее значение. Компания Громостар использует специальную комбинацию хлорида натрия и хлорида кальция. Хлорид кальция - это активная соль, которая постоянно вытягивает влагу из воздуха и образует раствор. Многие другие производители электродов такого типа используют соли, такие как хлорид магния, а некоторые даже используют обычные гранулы для смягчения воды. Эти соли не вытягивают влагу из воздуха, их необходимо активировать добавив воды. На начальном этапе это может привести к снижению удельного сопротивления, однако, если воду не добавлять постоянно, соли со временем высыхают, и удельное сопротивление электрода снова повышается.

Чтобы повысить эффективность усиленного заземляющего стержня, вокруг стержня размещен материал для усиления заземления с очень низким сопротивлением. Компания Громостар с гордостью использует материал на основе углерода со сверхнизким сопротивлением.

Компания Громостар экзотермически присоединяет выбранный вами проводник к усиленному стержню заземления. Этот проводник называется хвостовиком. Направление хвостовика очень важно. Громостар предлагает конструкцию, которая позволяет току, будь то молния или неисправность в электросети, сохранять наклон к земле. Большинство производителей используют конструкцию, которая заставляет молнию подниматься вверх, прежде чем достичь заземляющего стержня. Некоторые производители заявляют о превосходной конструкции в виде буквы x Хотя на первый взгляд это звучит неплохо, подрядчику приходится выполнять в два раза больше подключений, что увеличивает стоимость монтажа.

Компания Громостар предлагает два основных вида, вертикальный и горизонтальный. Мы также предлагаем различные длины, разрезы и различные комплекты для удовлетворения ваших конкретных требований.

Медь

№	Название	Артикул:
1	Комплект электролитического заземления	GR610611: Ø14 мм GR610621: Ø16 мм GR610631: Ø18 мм GR610641: Ø20 мм GR610651: Ø25 мм GR610661: Ø32 мм
1.1	электрод концевой	
1.2	электрод промежуточный	
1.3	ревизионный колодец	
1.4	электролитическая смесь	
1.5	соединитель 25...50 мм.	
1.6	полоса 40x4 мм.	
1.7	лента герметик	

Нержавеющая сталь

№	Название	Артикул:
1	Комплект электролитического заземления	GR610611: Ø14 мм GR610621: Ø16 мм GR610631: Ø18 мм GR610641: Ø20 мм GR610651: Ø25 мм GR610661: Ø32 мм
1.1	электрод концевой	
1.2	электрод промежуточный	
1.3	ревизионный колодец	
1.4	электролитическая смесь	
1.5	соединитель 25...50 мм.	
1.6	полоса 40x4 мм.	
1.7	лента герметик	

Подп. и дата | Инв.N дубл. | Взам. инв.N | Подп. и дата | Инв.N подл.

Изм.	Лист	N докум.	Подп.	Дата	Альбом типовых технических решений для устройства молниезащиты и заземления		
Разраб.		Володько М.И.			Система молниезащиты и заземления	Стадия	Лист	Листов
Пров.		Шпак А.А.				РД	83	84
Н. контр.		Шпак А.А.			Схема вертикального электролитического заземления	ООО "СтройПлаза" gromostar.ru +7(999)595-44-55		
Утв.		Бродников М.И.						

Узел

Схема горизонтального электролитического заземления

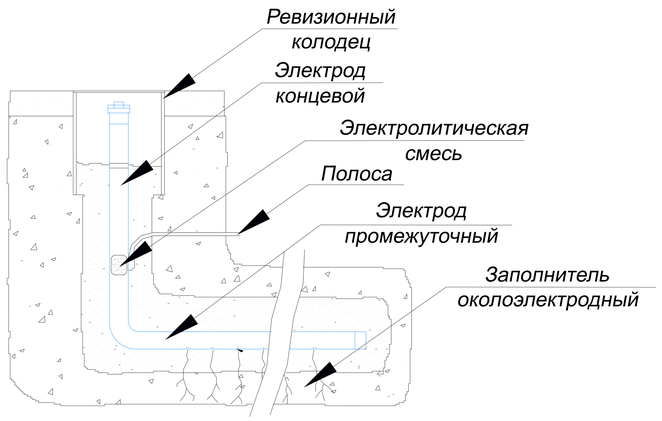

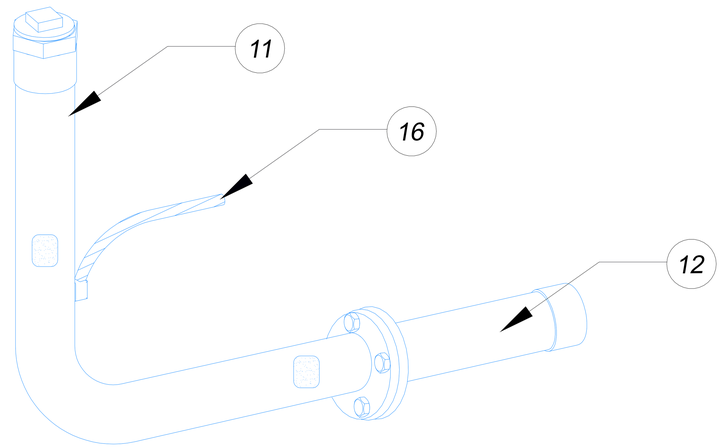

Медь

№	Название	Артикул:
1	Комплект электролитического заземления	GR610611: Ø14 мм GR610621: Ø16 мм GR610631: Ø18 мм GR610641: Ø20 мм GR610651: Ø25 мм GR610661: Ø32 мм
1.1	электрод концевой	
1.2	электрод промежуточный	
1.3	ревизионный колодец	
1.4	электролитическая смесь	
1.5	соединитель 25...50 мм.	
1.6	полоса 40х4 мм.	
1.7	лента герметик	

Что такое усиленный заземляющий стержень?

Проще говоря, усиленный заземляющий стержень представляет собой проводящий полый трубчатый заземляющий стержень, обычно изготавливаемый из меди или нержавеющей стали. Они содержат специальные гигроскопичные электролитические соли. Эти соли образуют солевой раствор, поглощая влагу из атмосферы. Этот солевой раствор выщелачивается из нижней части стержня, что постепенно снижает удельное сопротивление окружающей почвы, со временем образуя "электролитические корни"

Выбор состава соли имеет решающее значение. Компания Громостар использует специальную комбинацию хлорида натрия и хлорида кальция. Хлорид кальция - это активная соль, которая постоянно вытягивает влагу из воздуха и образует раствор. Многие другие производители электродов такого типа используют соли, такие как хлорид магния, а некоторые даже используют обычные гранулы для смягчения воды. Эти соли не вытягивают влагу из воздуха, их необходимо активировать, добавив воды. На начальном этапе это может привести к снижению удельного сопротивления, однако, если воду не добавлять постоянно, соли со временем высыхают, и удельное сопротивление электрода снова повышается.

Чтобы повысить эффективность усиленного заземляющего стержня, вокруг стержня размещен материал для усиления заземления с очень низким сопротивлением. Компания Громостар с гордостью использует материал на основе углерода со сверхнизким сопротивлением.

Компания Громостар экзотермически присоединяет выбранный вами проводник к усиленному стержню заземления. Этот проводник называется хвостовиком. Направление хвостовика очень важно. Громостар предлагает конструкцию, которая позволяет току, будь то молния или неисправность в электросети, сохранять наклон к земле. Большинство производителей используют конструкцию, которая заставляет молнию подниматься вверх, прежде чем достичь заземляющего стержня. Некоторые производители заявляют о превосходной конструкции в виде буквы х Хотя на первый взгляд это звучит неплохо, подрядчику приходится выполнять в два раза больше подключений, что увеличивает стоимость монтажа.

Компания Громостар предлагает два основных вида, вертикальный и горизонтальный. Мы также предлагаем различные длины, разрезы и различные комплекты для удовлетворения ваших конкретных требований.

Нержавеющая сталь

№	Название	Артикул:
1	Комплект электролитического заземления	GR610611: Ø14 мм GR610621: Ø16 мм GR610631: Ø18 мм GR610641: Ø20 мм GR610651: Ø25 мм GR610661: Ø32 мм
1.1	электрод концевой	
1.2	электрод промежуточный	
1.3	ревизионный колодец	
1.4	электролитическая смесь	
1.5	соединитель 25...50 мм.	
1.6	полоса 40х4 мм.	
1.7	лента герметик	

Подп. и дата | Инв.N дубл. | Взам. инв.N | Подп. и дата | Инв.N подл.

Изм.	Лист	N докум.	Подп.	Дата	Альбом типовых технических решений для устройства молниезащиты и заземления			
Разраб.		Володько М.И.			Система молниезащиты и заземления	Стадия	Лист	Листов
Пров.		Шпак А.А.				РД	84	84
Н. контр.		Шпак А.А.			Схема горизонтального электролитического заземления	ООО "СтройПлаза" gromostar.ru +7(999)595-44-55		
Утв.		Бродников М.И.						