Схема расположения элементов вертолетной площадки

Техническое задание "Установка мачты 10 м и активного молниеприемника на контейнерном здании МГЭО."
ТОО "HeliCom" 19 08 20

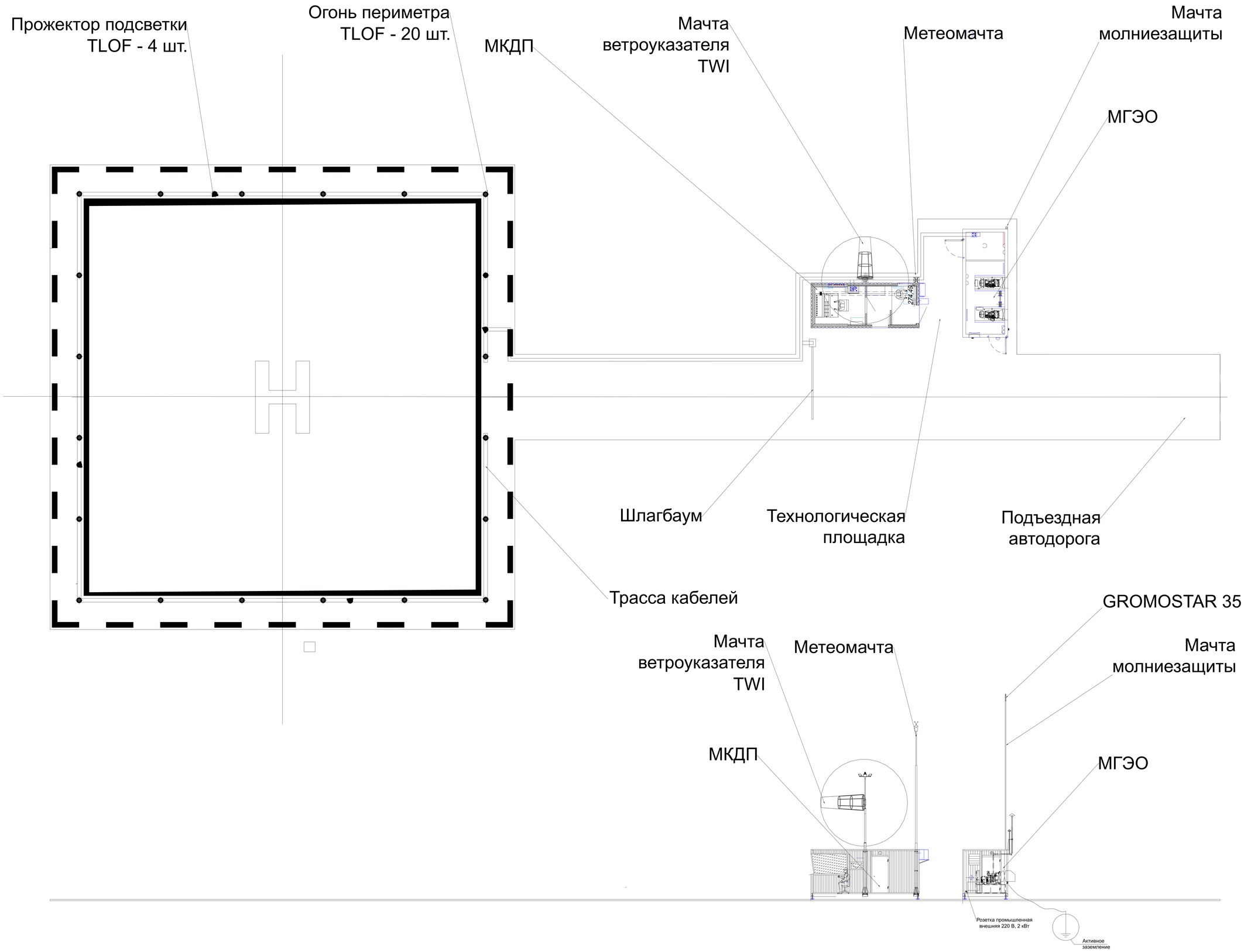

Схема молниезащиты и заземления оборудования вертолетной площадки

Модуль гарантированного энэргообеспечения
(МГЭО)

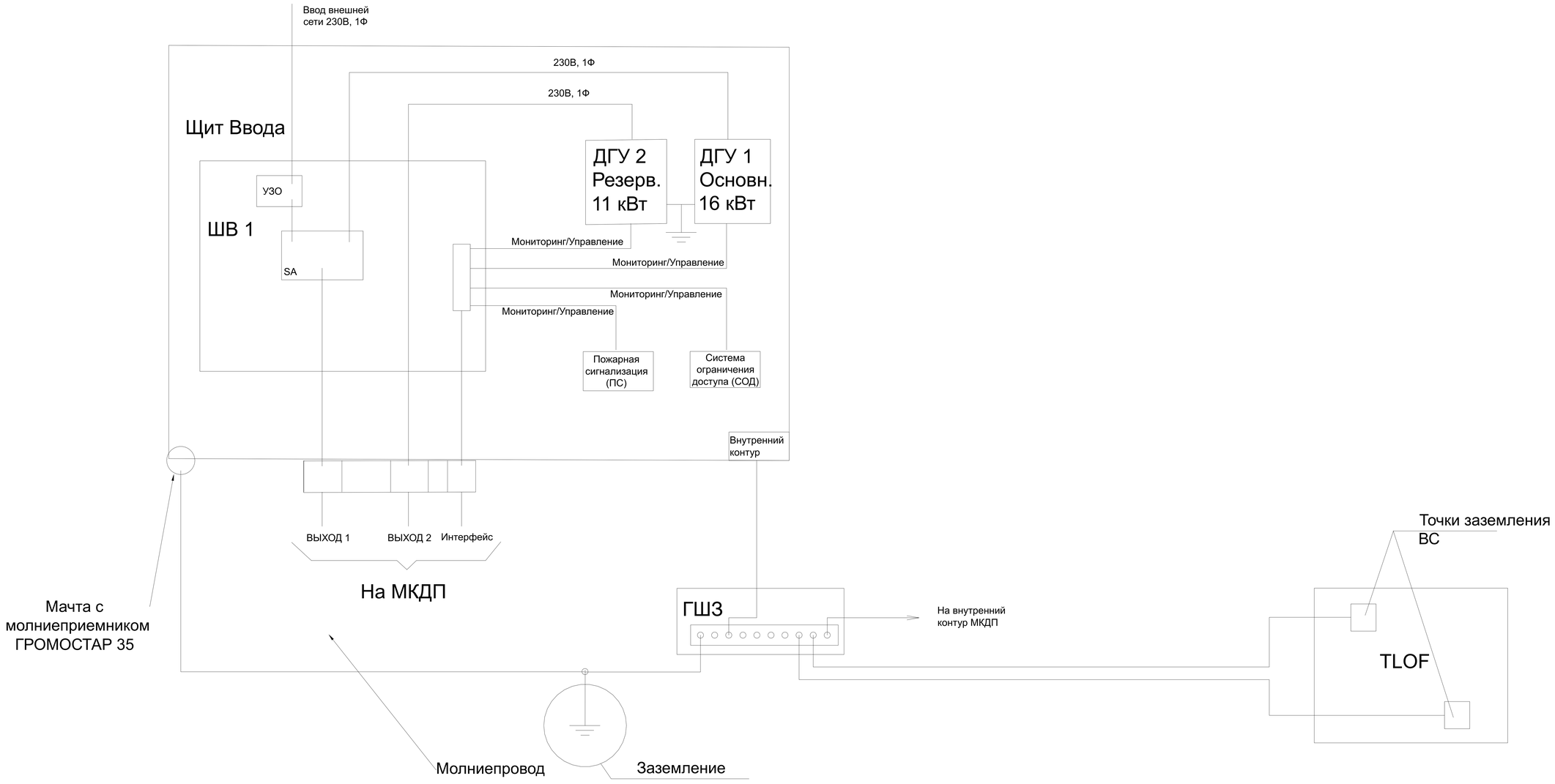

Техническое задание "Установка мачты 10 м и активного молниеприемника на контейнерном здании МГЭО." ТОО "HeliCom"

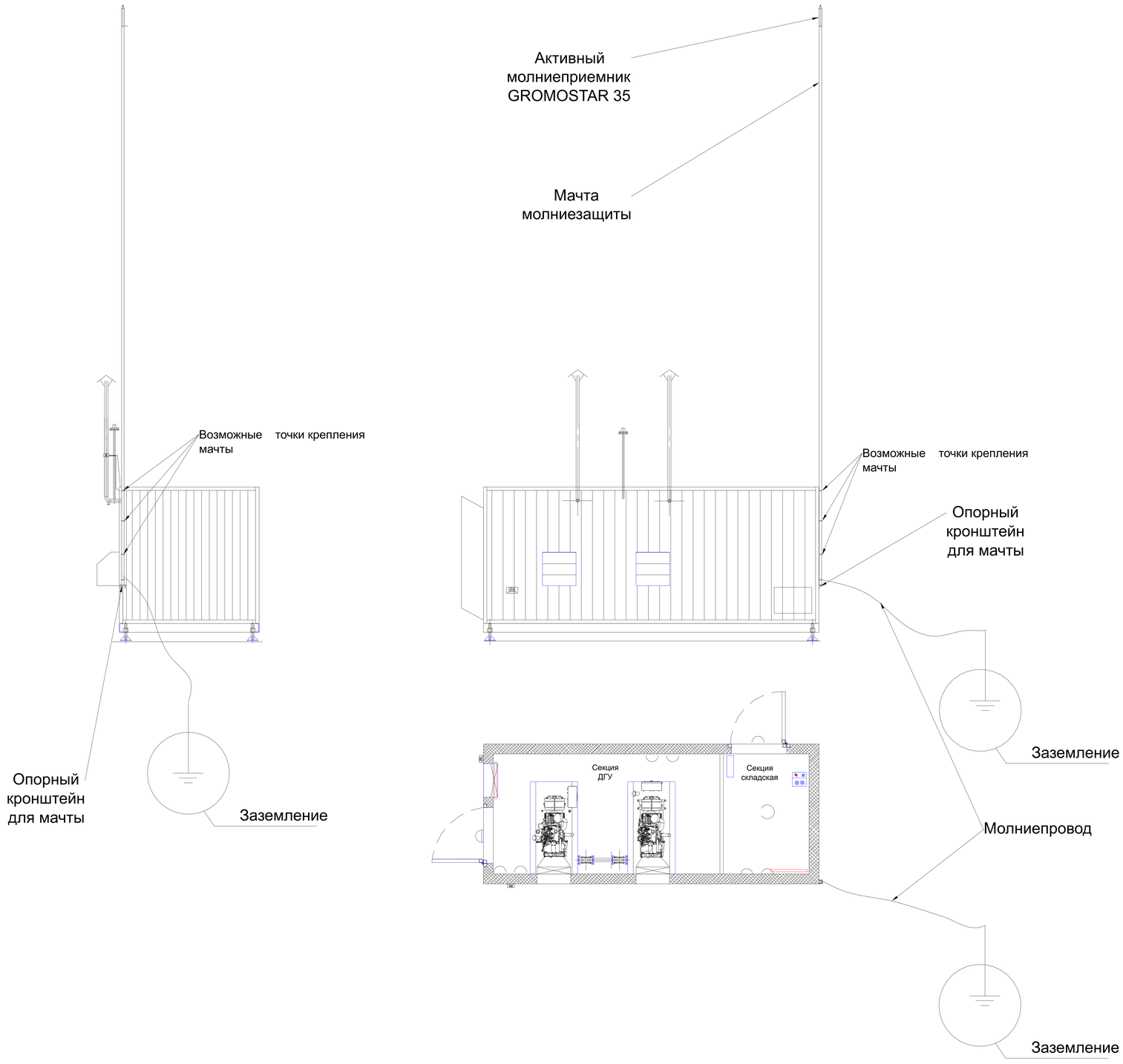

Схемы устройства мачты для активного молниеприемника от 7,0 до 9,0 метров с креплением на стену

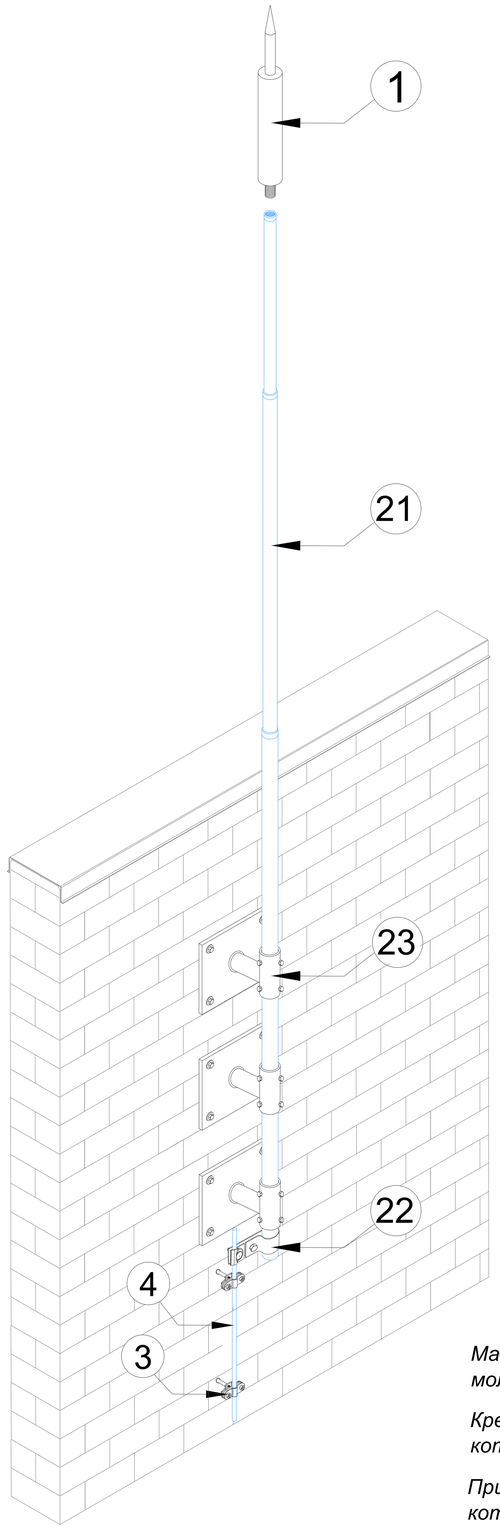

В комплект мачты входит:

1. Мачта (мачта ∅40 мм/ длиноой до 3000 мм; мачта ∅32 мм/ длиноой до 6000 мм.).
2. Соединитель для присоединения проводника.
3. Крепление для мачты

Gromostar E.S.E.

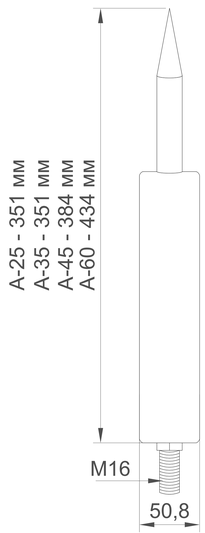

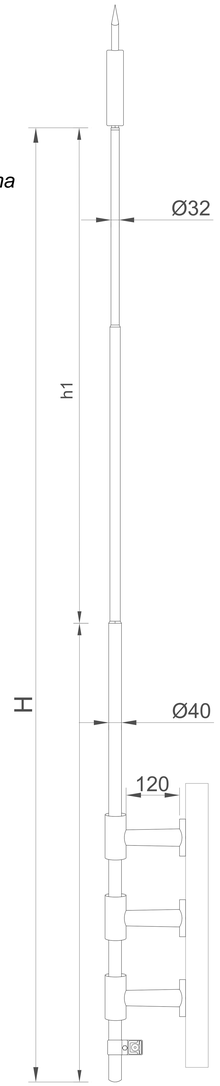

Оцинкованная сталь

№	Название	Артикул: Высота
1	Активный молниеприемник	
2	Мачта для активного молниеприемника	GR810271: L=7,0 м GR810281: L=8,0 м GR810291: L=9,0 м
2.1	- мачта	
2.2	- соединитель молниеприёмника и проводника	
2.3	- крепление	
3	ДФасадный держатель проводника 100 мм (негорючий)	GR360131
4	Круглый проводник пруток Ø8 мм.	GR510081

Нержавеющая сталь

№	Название	Артикул: Высота
1	Активный молниеприемник	
2	Мачта для активного молниеприемника	GR810273: L=7,0 м GR810283: L=8,0 м GR810293: L=9,0 м
2.1	- мачта	
2.2	- соединитель молниеприёмника и проводника	
2.3	- крепление	
3	ДФасадный держатель проводника 100 мм (негорючий)	GR360133
4	Круглый проводник пруток Ø8 мм.	GR510083

Алюминий

№	Название	Артикул: Высота
1	Активный молниеприемник	
2	Мачта для активного молниеприемника	GR810275: L=7,0 м GR810285: L=8,0 м GR810295: L=9,0 м
2.1	- мачта	
2.2	- соединитель молниеприёмника и проводника	
2.3	- крепление	
3	ДФасадный держатель проводника 100 мм (негорючий)	GR360135
4	Круглый проводник пруток Ø8 мм.	GR510085

Мачта с боковым креплением предназначен для защиты от ударов молнии зданий.

Крепить к кирпичной или бетонной стене с помощью креплений которые поставляются в комплекте.

При помощь соединителя подключается к проводнику Ø6-Ø10 мм. которые поставляются в комплекте.

Изм.	Лист	N докум.	Подп.	Дата
Разраб.		Володько М.И.		
Пров.		Шпак А.А.		
Н. контр.		Шпак А.А.		
Утв.		Бродников М.И.		

Альбом типовых технических решений для устройства молниезащиты и заземления

Система молниезащиты и заземления

Стадия	Лист	Листов
РД	4	83

Схемы устройства мачты для АМП от 6,0 до 9,0 метров на стену

ООО "СтройПлаза"
gromostar.ru
+7(999)595-44-55

Подп. и дата | Инв.N дубл. | Взам. инв.N | Подп. и дата | Инв.N подл.

Схема устройства комплекта безмуфтового заземления для молниезащиты 3 штыря

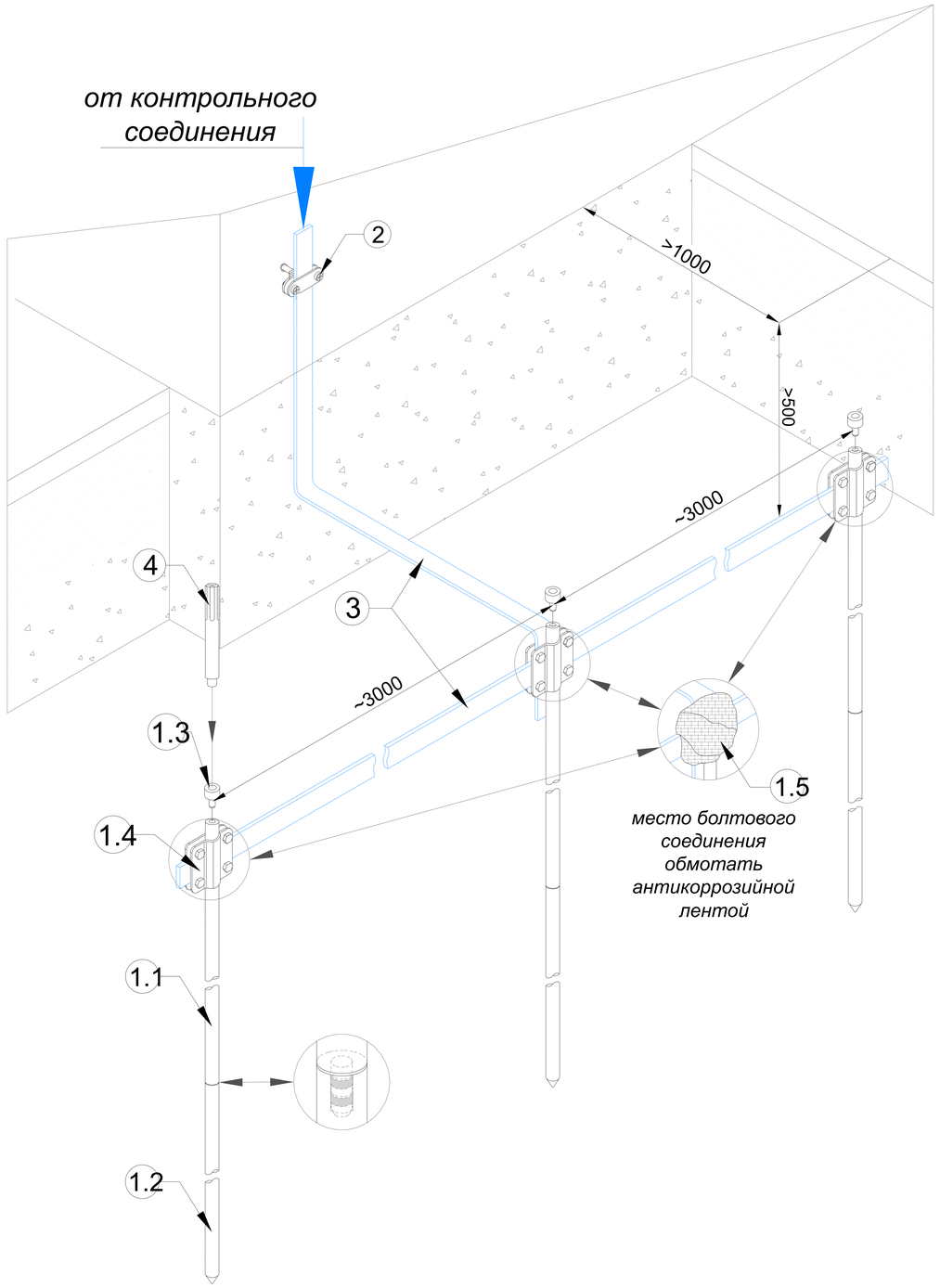

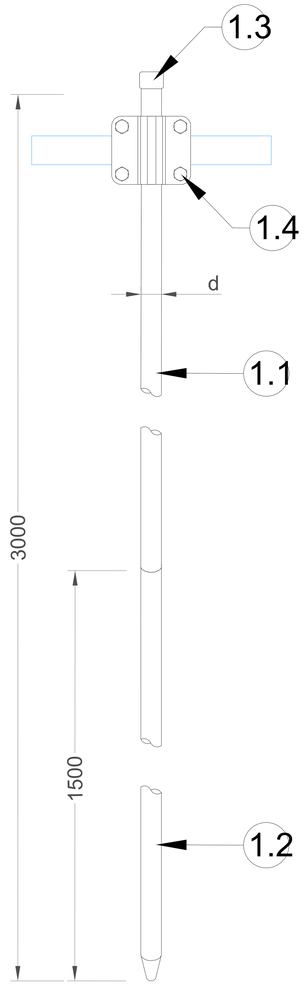

Оцинкованная сталь

№	Название	Артикул: Диаметр
1	Комплект безмуфтового заземления	GR630011: Ø14 мм GR630111: Ø16 мм GR630211: Ø18 мм GR630311: Ø20 мм GR630411: Ø25 мм
1.1	- стержень заземления безмуфтовый 1 500 мм.	
1.2	- стержень заземления острый 1 500 мм.	
1.3	- наконечник забивной для стержня	
1.4	- соединитель для стержня, полосы и круга	
1.5	- лента герметик	
1.6	- электропроводящая паста	
2	Держатель для полосы до 50 мм.	GR390021
3	Полоса оцинкованная 40х4 мм.	GR520121
4	Насадка для забивания заземления SDS-MAX	GR620690

Нержавеющая сталь

№	Название	Артикул: Высота
1	Комплект безмуфтового заземления	GR630013: Ø14 мм GR630113: Ø16 мм GR630213: Ø18 мм GR630313: Ø20 мм GR630413: Ø25 мм
1.1	- стержень заземления безмуфтовый 1 500 мм.	
1.2	- стержень заземления острый 1 500 мм.	
1.3	- наконечник забивной для стержня	
1.4	- соединитель для стержня, полосы и круга	
1.5	- лента герметик	
1.6	- электропроводящая паста	
2	Держатель для полосы до 50 мм.	GR390023
3	Полоса оцинкованная 40х4 мм.	GR520123
4	Насадка для забивания заземления SDS-MAX	GR620690

Подп. и дата | Инв.N дубл. | Взам. инв.N | Подп. и дата | Инв.N подл.

Изм.	Лист	N докум.	Подп.	Дата	Альбом типовых технических решений для устройства молниезащиты и заземления		
Разраб.		Володько М.И.			Система молниезащиты и заземления	Стадия	Лист	Листов
Пров.		Шпак А.А.				РД	64	83
					Схема устройства безмуфтового заземления молниезащиты 3 штыря	ООО "СтройПлаза" gromostar.ru +7(999)595-44-55	
Н. контр.		Шпак А.А.					
Утв.		Бродников М.И.					

Схема прокладки проводников по кирпичной и бетонной стене

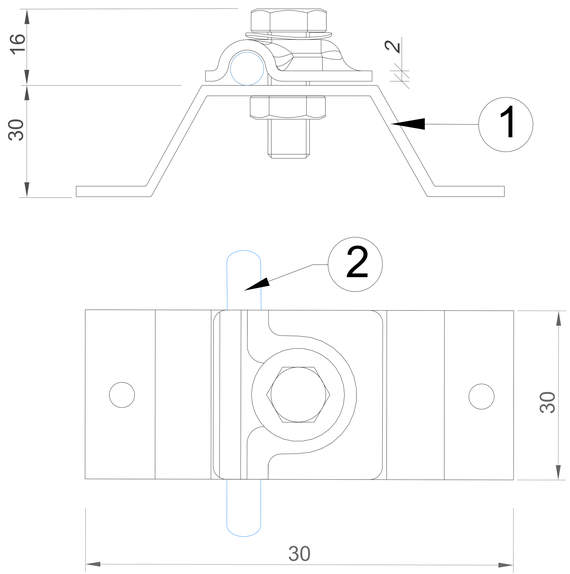

Держатель крепить к кирпичной / бетонной стене с помощью шурупов с пластиковым распорным дюбелем.

Для монтажа дюбеля проделать в стене отверстие ∅12 мм.

Держатели прокладывать с шагом не более 1 м.

Для круглого проводника Ø6-Ø10 мм.

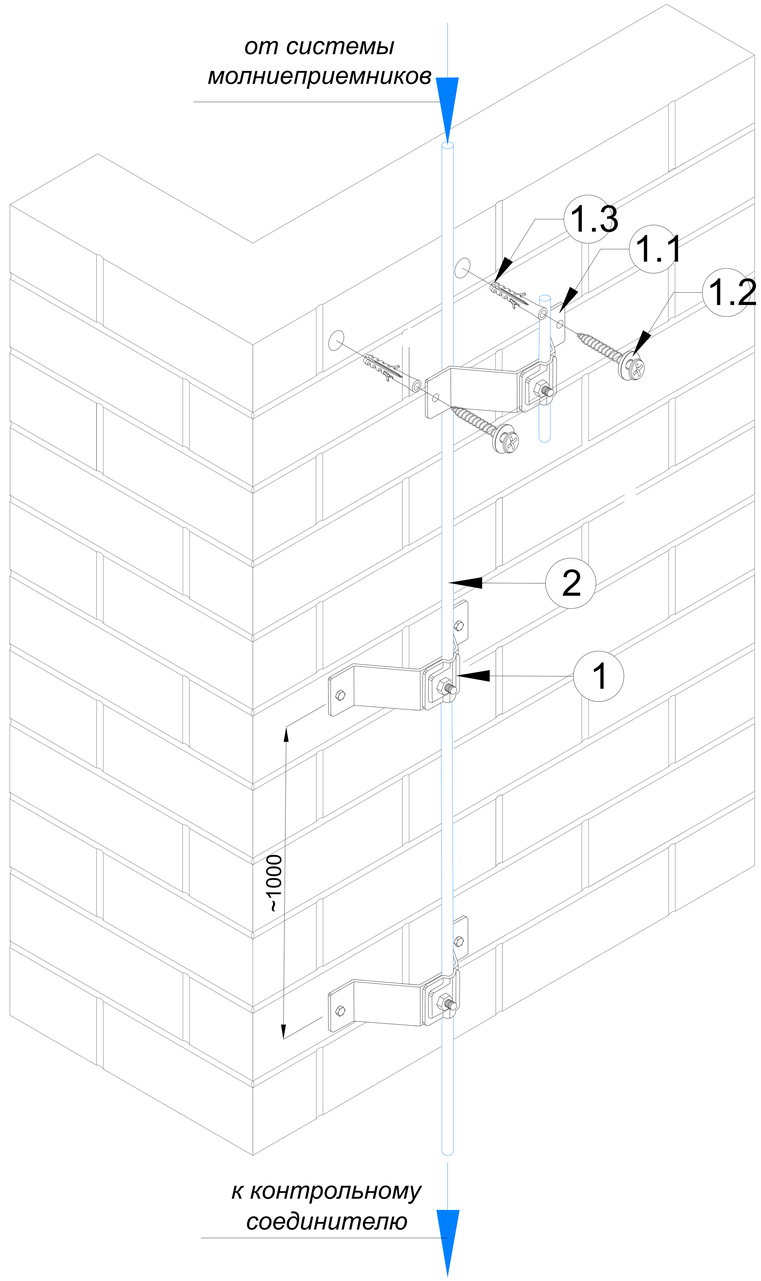

№	Название	Материал	Артикул:	Вес/кг.
1	Держатель опорный проводника (негорючий)	Оцинкованная сталь	GR310191	0,160
		Медь	GR310192	0,180
		Нержавеющая сталь	GR310193	0,160
		Окрашенная оцин. сталь	GR310194	0,160
		Алюминий	GR310195	0,100

№	Название	Материал	Артикул:	Вес/кг.
2	Круглый проводник пруток Ø8 мм.	Оцинкованная сталь	GR510081	0,400
		Медь	GR510082	0,430
		Нержавеющая сталь	GR510083	0,410
		Окрашенная оцин. сталь	GR510084	0,400
		Алюминий	GR510085	0,230

Подп. и дата | Инв.N дубл. | Взам. инв.N | Подп. и дата | Инв.N подл.

Изм.	Лист	N докум.	Подп.	Дата
Разраб.		Володько М.И.		
Пров.		Шпак А.А.		
Н. контр.		Шпак А.А.		
Утв.		Бродников М.И.		

Альбом типовых технических решений для устройства молниезащиты и заземления

Система молниезащиты и заземления

Стадия	Лист	Листов
РД	34	83

Схема прокладки проводников по кирпичной и бетонной стене

ООО "СтройПлаза"
gromostar.ru
+7(999)595-44-55

Соединитель параллельный для проводника Ø6-Ø10 мм. и молниеприемника Ø10-Ø16 мм.

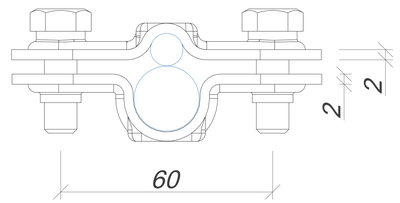

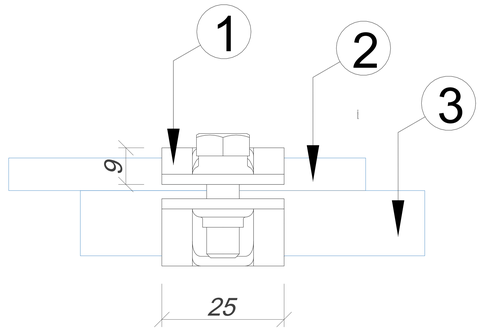

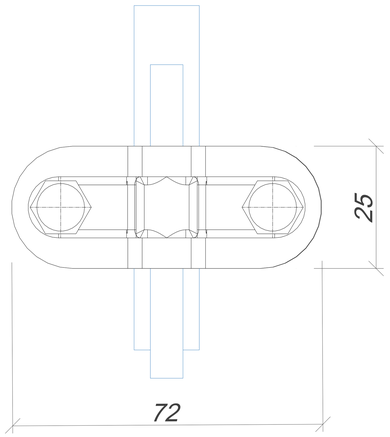

Примечания:

Для соединения молниеприемникаØ10-Ø16 мм с проволокой Ø6-10 мм.

Для фиксации болтов использовать ключ

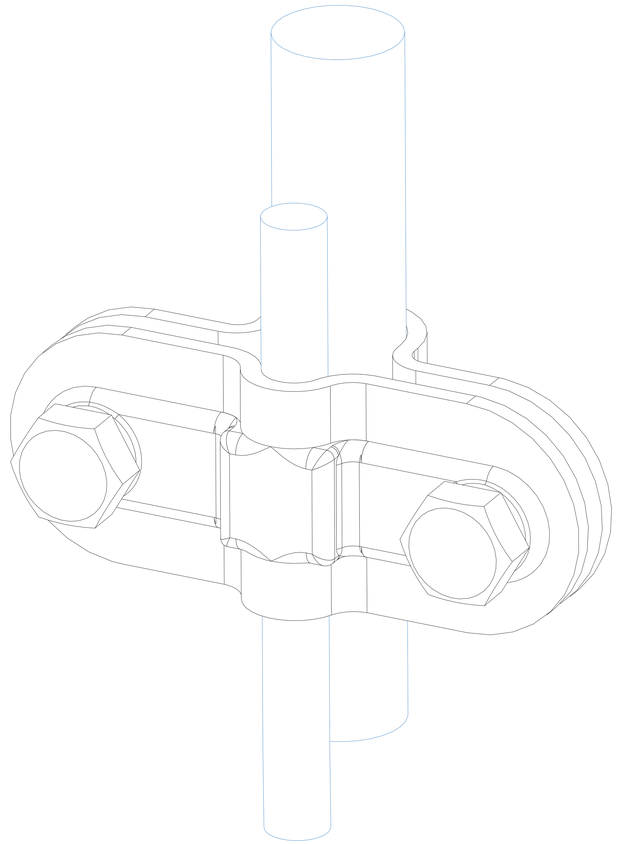

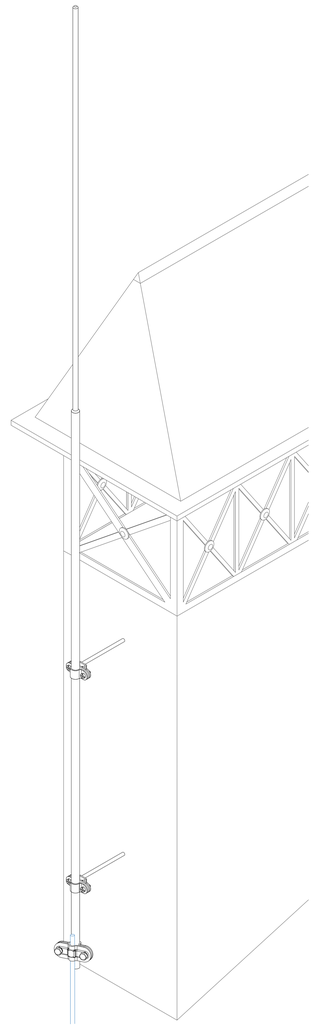

№	Название	Материал	Артикул:	Вес/кг.
1	Соединитель параллельный для проводника Ø6-Ø10 мм. и молниеприемника Ø10-Ø16 мм.	Оцинкованная сталь	GR430031	0,095
		Медь	GR430032	0,102
		Нержавеющая сталь	GR430033	0,095
		Алюминий	GR430035	0,060
		Латунь	GR430036	0,101

№	Название	Материал	Артикул:	Вес/кг.
2	Круглый проводник пруток Ø8 мм.	Оцинкованная сталь	GR510081	0,400
		Медь	GR510082	0,430
		Нержавеющая сталь	GR510083	0,410
		Окрашенная оцин. сталь	GR510084	0,400
		Алюминий	GR510085	0,230

Подп. и дата | Инв.N дубл. | Взам. инв.N | Подп. и дата | Инв.N подл.

Изм.	Лист	N докум.	Подп.	Дата
Разраб.		Володько М.И.		
Пров.		Шпак А.А.		
Н. контр.		Шпак А.А.		
Утв.		Бродников М.И.		

Альбом типовых технических решений для устройства молниезащиты и заземления

Система молниезащиты и заземления

Стадия	Лист	Листов
РД	61	83

Соединитель параллельный проводника Ø6-Ø10 мм. и молниеприемника Ø10-Ø16

ООО "СтройПлаза"
gromostar.ru
+7(999)595-44-55

Позиция	Наименование и техническая характеристика	Тип, марка, обозначение документа, опросного листа	Код оборудования, изделия, материала	Завод-изготовитель	Единица измерения	Коли-чество	Масса единицы, кг	Примечание
1	2	3	4	5	6	7	8	9
1	Активный молниеприемник Gromostar 35		01/0/3.0.3	GROMOSTAR	шт.	1		gromostar.ru, +7 (999) 595-44-55
2	Мачта для активного молниеприемника с крепление на стену и соединителем 9 метров		GR810291	GROMOSTAR	шт.	1		gromostar.ru, +7 (999) 595-44-55
3	Держатель опорный проводника (негорючий)		GR310191	GROMOSTAR	шт.	6		gromostar.ru, +7 (999) 595-44-55
4	Круглый проводник пруток Ø8 мм.		GR510081	GROMOSTAR	шт.	6		gromostar.ru, +7 (999) 595-44-55
5	Соединитель параллельный для проводника Ø6-Ø10 мм. и молниеприемника		GR430031	GROMOSTAR	шт.	1		gromostar.ru, +7 (999) 595-44-55
6	Комплект безмуфтового заземления Ø25 мм., длинна 3 метра		GR630411	GROMOSTAR	шт.	3		gromostar.ru, +7 (999) 595-44-55
7	Полоса оцинкованная 40x4 мм.		GR520121	GROMOSTAR	шт.	6		gromostar.ru, +7 (999) 595-44-55

Подп. и дата

Инв.N дубл.

Взам. инв.N

Подп. и дата

Инв.N подл.