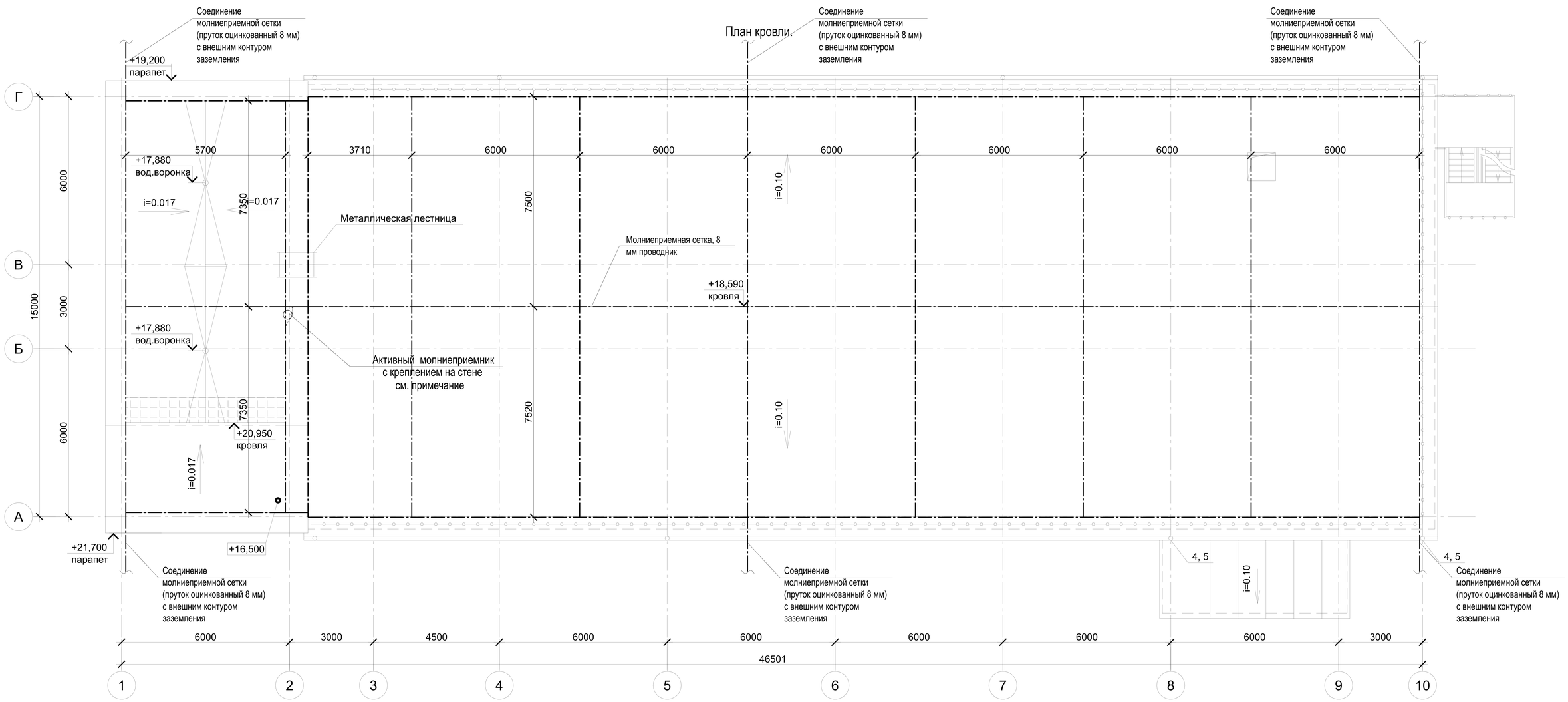

Примечания:

1. Класс молниезащиты - Б, категория молниезащиты - III.
2. В качестве молниезащиты используется система из молниеприемной сетки различного размера.
3. Молниезащита выполнена согласно РД 34.21.122-87 "ИНСТРУКЦИЯ ПО УСТРОЙСТВУ МОЛНИЕЗАЩИТЫ ЗДАНИЙ И СООРУЖЕНИЙ"
4. Дополнительно,на стеновой поверхности, выступающей над кровлей строительной части АБК, установить молниеприемную мачту с активным молниеприемником, с креплением настенными держателями
5. Мачту соединить,не менее чем в двух местах.,с заземлителем через молниеприемную сетку
6. Выступающая часть мачты над кровлей должна быть не менее 3-х метров, радиус защиты R=40м

Инв. N 290325.Р-ЭМ.15

Изм.	Кол. уч.	Лист	№ док.	Подп.	Дата	06.04.2020.Р.02-ЭМ.15		
						"Маслоэкстракционный цех, производительностью 750 тонн в сутки по подсолнечному жмыху"		
Разраб.						Маслоэкстракционный цех	Стадия	Лист	Листов
Пров.							Р	15	
Н. контр.									
						Молниезащита			

Взам. Инв. N°

Подп. и дата

Инв. N° подл.

Формат

Позиция	Наименование и техническая характеристика	Тип, марка, обозначение документа, опросного листа	Код оборудования, изделия, материала	Завод-изготовитель	Единица измерения	Коли-чество	Масса единицы, кг	Примечание
1	2	3	4	5	6	7	8	9
	5.22 Крышка лотка металлического перфорированного шириной 400 мм				шт.	20		
	5.23 Лоток листовой перфорированный 80х200, L=3000 мм				шт.	40		
	5.24 Крышка лотка металлического перфорированного шириной 200 мм				шт.	40		
	5.25 Труба профильная 50х50х3 мм				шт.	180		
	6. Материалы для монтажа							
	Труба армированная гибкая Dн=25 мм (30м в упаковке)			GROMOSTAR	упак.	4		gromostar.ru, +7 (999) 595-44-55
	Держатель с хомутиком д.16-32 мм			GROMOSTAR	упак.	4		gromostar.ru, +7 (999) 595-44-55
	Труба профильная 50х50х3 мм			GROMOSTAR	м	180		gromostar.ru, +7 (999) 595-44-55
	7. Заземление							
	Полоса оцинкованная 50х4 мм.	ГОСТ 103-2006	GR520221	GROMOSTAR	м	252		gromostar.ru, +7 (999) 595-44-55
	Полоса оцинкованная 40х4 мм.	ГОСТ 103-2006	GR520121	GROMOSTAR	м	25		gromostar.ru, +7 (999) 595-44-55
	Полоса оцинкованная 25х4 мм.	ГОСТ 103-2006	GR520021	GROMOSTAR	м	385		gromostar.ru, +7 (999) 595-44-55
	Круглый проводник пруток Ø18 мм. из оцинкованной стали L=3500 мм		GR550181	GROMOSTAR	шт.	6		gromostar.ru, +7 (999) 595-44-55
	Держатель для полосы до 40 мм		GR390021	GROMOSTAR	шт.	385		gromostar.ru, +7 (999) 595-44-55
	Провод установочный ПуГВ 6 мм кв. ж/з			GROMOSTAR	м	200		gromostar.ru, +7 (999) 595-44-55
	Наконечник кабельный медный луженый ТМЛ 6-6-4 М6			GROMOSTAR	шт.	100		gromostar.ru, +7 (999) 595-44-55
	Перемычка ПГС 25-900 У2,5 3ЭТА гибкая, L=900 мм			GROMOSTAR	шт.	100		gromostar.ru, +7 (999) 595-44-55
	8. Молниезащита							
	Круглый проводник проволока Ø8 мм. (в бухте) из оцинкованной стали		GR510081	GROMOSTAR	м	750		gromostar.ru, +7 (999) 595-44-55
	Держатель опорный проводника		GR310191	GROMOSTAR	шт.	650		gromostar.ru, +7 (999) 595-44-55
	Кровельный держатель проволоки 150 мм.		GR310221	GROMOSTAR	шт.	100		gromostar.ru, +7 (999) 595-44-55
	Активный молниеприемник Gromostar 35		01/0/3.0.3	GROMOSTAR	шт.	1		gromostar.ru, +7 (999) 595-44-55
	Мачта для активного молниеприёмника 7 000 мм.		GR810171	GROMOSTAR	шт.	1		gromostar.ru, +7 (999) 595-44-55
	Крепление на стену Gromostar для молниеприёмной мачты		GR220091	GROMOSTAR	шт.	4		gromostar.ru, +7 (999) 595-44-55
	Соединитель для проводника и молниеприёмной мачты		GR430381	GROMOSTAR	шт.	2		gromostar.ru, +7 (999) 595-44-55

Схемы прокладки плоского проводника по бетонной и кирпичной стене

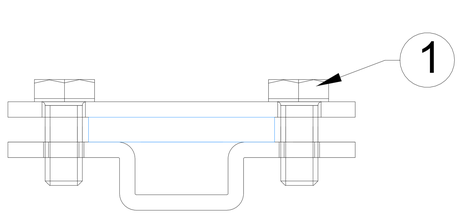

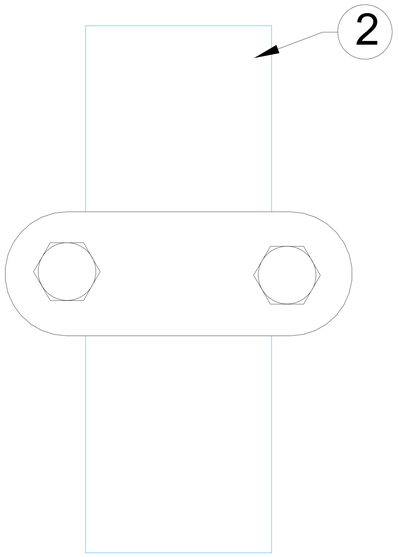

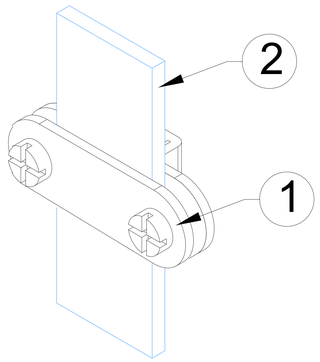

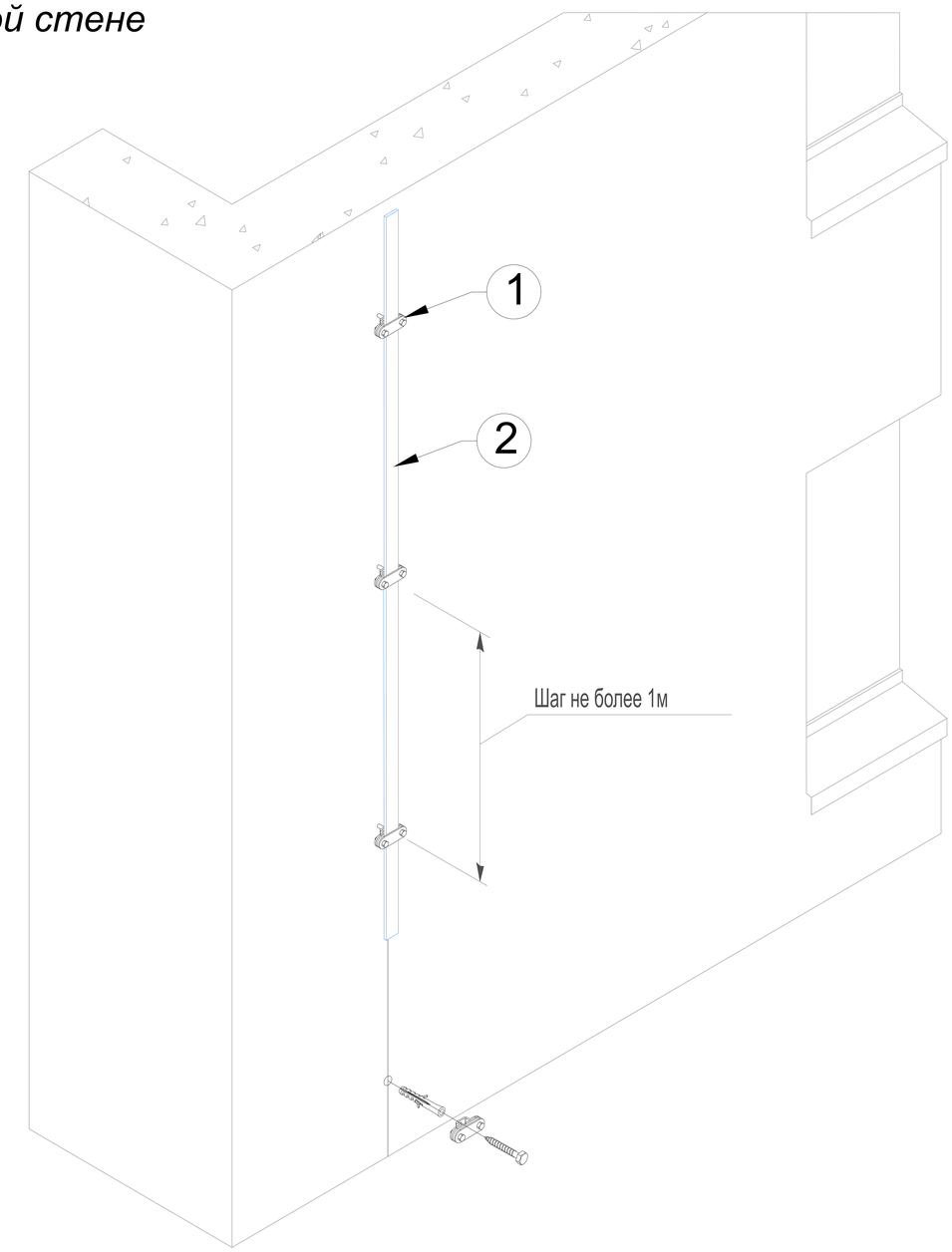

№	Название	Материал	Артикул:	Вес/кг.
1	Держатель для полосы шириной до 50 мм. (негорючий)	Оцинкованная сталь	GR390021	0,110
		Медь	GR390022	0,130
		Нержавеющая сталь	GR390023	0,110
		Окрашенная оцин. сталь	GR390024	0,110
		Алюминий	GR390025	0,080

№	Название	Материал	Артикул:	Вес/кг.
2	Полоса 40х4 мм.	Оцинкованная сталь	GR520121	1,260
		Медь	GR520122	1,480
		Нержавеющая сталь	GR520123	1,260
		Окрашенная оцин. сталь	GR520124	1,260
		Алюминий	GR520125	0,640

Держатель крепить к кирпичной / бетонной стене с помощью шурупа с пластиковым распорным дюбелем.

Для монтажа дюбеля проделать в стене отверстие ⌀8 мм.

Держатели прокладывать с шагом не более 1 м.

Для плоского проводника 25-50 мм.

Подп. и дата | Инв.N дубл. | Взам. инв.N | Подп. и дата | Инв.N подл.

Изм.	Лист	N докум.	Подп.	Дата
Разраб.		Володько М.И.		
Пров.		Шпак А.А.		
Н. контр.		Шпак А.А.		
Утв.		Бродников М.И.		

Альбом типовых технических решений для устройства молниезащиты и заземления

Система молниезащиты и заземления

Стадия	Лист	Листов
РД	66	99

Схемы прокладки плоского проводника по бетонной и кирпичной стене

ООО "СтройПлаза"
gromostar.ru
+7(999)595-44-55

Схемы прокладки проводников по плоской кровле и парапете

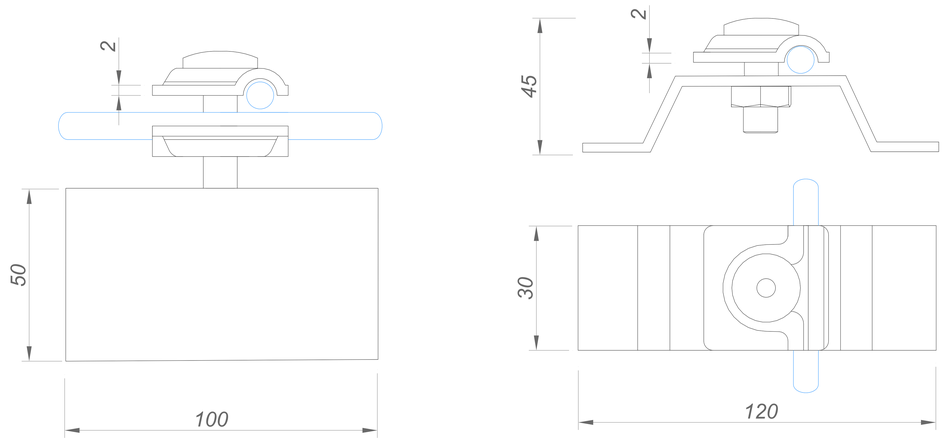

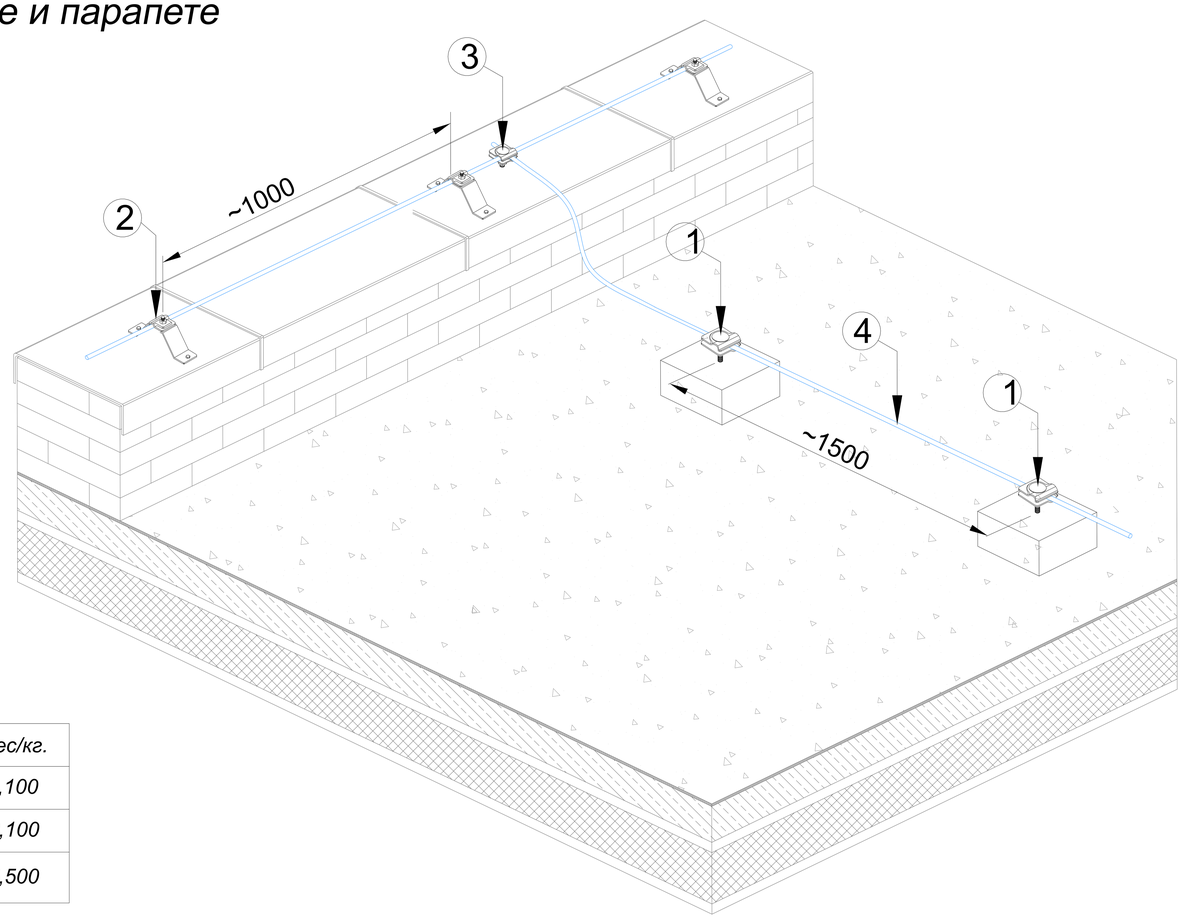

Бетон / Оцинкованная сталь

Название	Материал	Артикул	Вес/кг.
Держатель проволоки для плоской кровли (негорючий)	Бетон	GR320101	1,100
Держатель круглого проводника для плоской кровли (негорючий)	Бетон	GR320201	3,100
Держатель проводника для плоской кровли (негорючий)	Бетон	GR320301	5,500

Бетон в изоляции / Оцинкованная сталь

Название	Материал	Артикул	Вес/кг.
Держатель проволоки для плоской кровли (негорючий)	Бетон в изоляции	GR320102	1,100
Держатель круглого проводника для плоской кровли (негорючий)	Бетон в изоляции	GR320202	3,100
Держатель проводника для плоской кровли (негорючий)	Бетон в изоляции	GR320302	5,500

Бетон в пластике / Оцинкованная сталь

Название	Материал	Артикул	Вес/кг.
Держатель проволоки для плоской кровли (негорючий)	Бетон в пластике	GR320103	1,100
Держатель круглого проводника для плоской кровли (негорючий)	Бетон в пластике	GR320203	3,100
Держатель проводника для плоской кровли (негорючий)	Бетон в пластике	GR320303	5,500

Бетон в резине / Оцинкованная сталь

Название	Материал	Артикул	Вес/кг.
Держатель проволоки для плоской кровли (негорючий)	Бетон в резине	GR320104	1,100
Держатель круглого проводника для плоской кровли (негорючий)	Бетон в резине	GR320204	3,100
Держатель проводника для плоской кровли (негорючий)	Бетон в резине	GR320304	5,500

№	Название	Материал	Артикул	Вес/кг.
1	Держатель для плоской кровли (негорючий)	Бетон	GR320101	1,100
2	Держатель опорный проводника (негорючий)	Оцинкованная сталь	GR310191	0,120
3	Соединитель для проволоки Ø6-Ø10 мм.	Оцинкованная сталь	GR410011	0,080
4	Круглый проводник пруток Ø8 мм.	Оцинкованная сталь	GR510081	0,400

Подп. и дата

Инв.N дубл.

Взам. инв.N

Подп. и дата

Инв.N подл.

Изм.	Лист	N докум.	Подп.	Дата
Разраб.		Володько М.И.		
Пров.		Шпак А.А.		
Н. контр.		Шпак А.А.		
Утв.		Бродников М.И.		

Альбом типовых технических решений для устройства молниезащиты и заземления

Система молниезащиты и заземления

Стадия	Лист	Листов
РД	33	85

Схемы прокладки проводников по плоской кровле

ООО "СтройПлаза"
gromostar.ru
+7(999)595-44-55

Схема прокладки проводников по фасаду из дерева

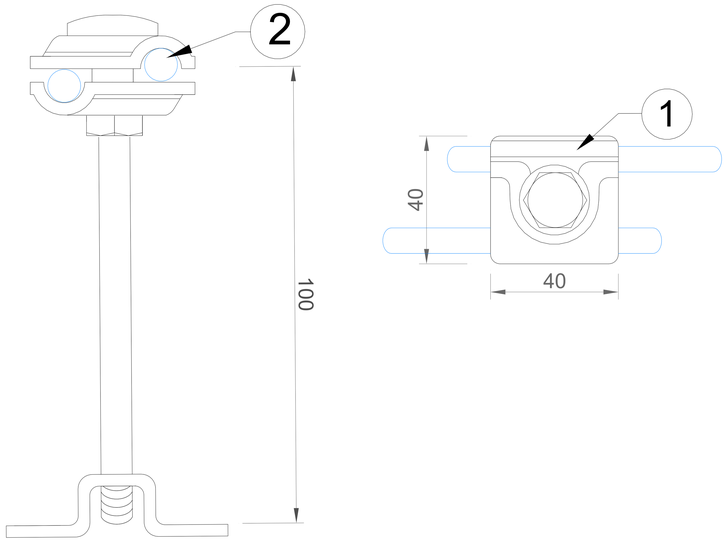

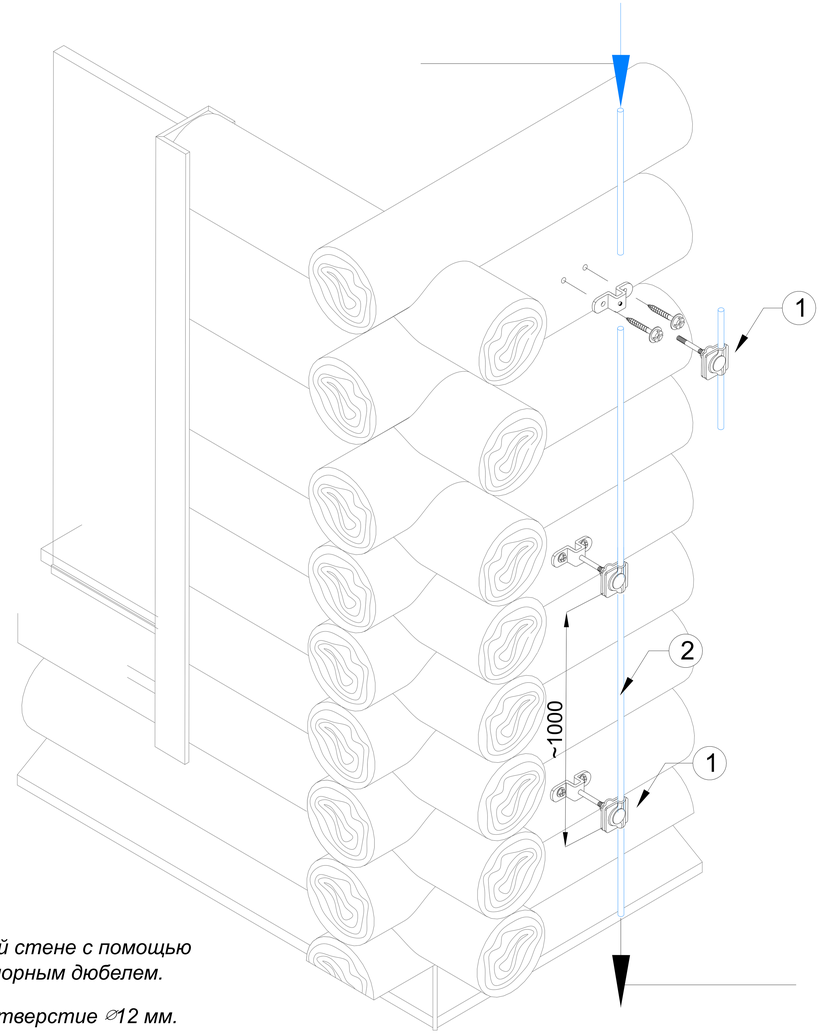

№	Название	Материал	Артикул:	Вес/кг.
1	Фасадный держатель круглого проводника (негорючий) 50мм.	Оцинкованная сталь	GR360121	0,120
		Медь	GR360122	0,130
		Нержавеющая сталь	GR360123	0,120
		Окрашенная оцин. сталь	GR360124	0,120
		Алюминий	GR360125	0,080

№	Название	Материал	Артикул:	Вес/кг.
1	Фасадный держатель круглого проводника (негорючий) 100мм.	Оцинкованная сталь	GR360131	0,150
		Медь	GR360132	0,160
		Нержавеющая сталь	GR360133	0,150
		Окрашенная оцин. сталь	GR360134	0,150
		Алюминий	GR360135	0,100

№	Название	Материал	Артикул:	Вес/кг.
1	Фасадный держатель круглого проводника (негорючий) 150мм.	Оцинкованная сталь	GR360141	0,170
		Медь	GR360142	0,180
		Нержавеющая сталь	GR360143	0,170
		Окрашенная оцин. сталь	GR360144	0,170
		Алюминий	GR360145	0,110

№	Название	Материал	Артикул:	Вес/кг.
1	Фасадный держатель круглого проводника (негорючий) 200мм.	Оцинкованная сталь	GR360151	0,190
		Медь	GR360152	0,200
		Нержавеющая сталь	GR360153	0,190
		Окрашенная оцин. сталь	GR360154	0,190
		Алюминий	GR360155	0,120

Держатель крепить к кирпичной / бетонной стене с помощью двухвинтовой шпильки с пластиковым распорным дюбелем.

Для монтажа дюбеля проделать в стене отверстие ∅12 мм.

Держатели прокладывать с шагом не более 1 м.

Для круглого проводника Ø6-Ø10 мм.

* поставляется со шпилькой и дюбелем в комплекте

Подп. и дата

Инв.N дубл.

Взам. инв.N

Подп. и дата

Инв.N подл.

Изм.	Лист	N докум.	Подп.	Дата	Альбом типовых технических решений для устройства молниезащиты и заземления			
Разраб.		Володько М.И.			Система молниезащиты и заземления	Стадия	Лист	Листов
Пров.		Шпак А.А.				РД	47	99
Н. контр.		Шпак А.А.			Схема прокладки проводников по фасаду из дерева	ООО "СтройПлаза" gromostar.ru +7(999)595-44-55		
Утв.		Бродников М.И.						