Схемы устройства активной молниезащиты на производственном комплексе 500 м юго-западнее д.Малиновка. Офисно-производственное здание

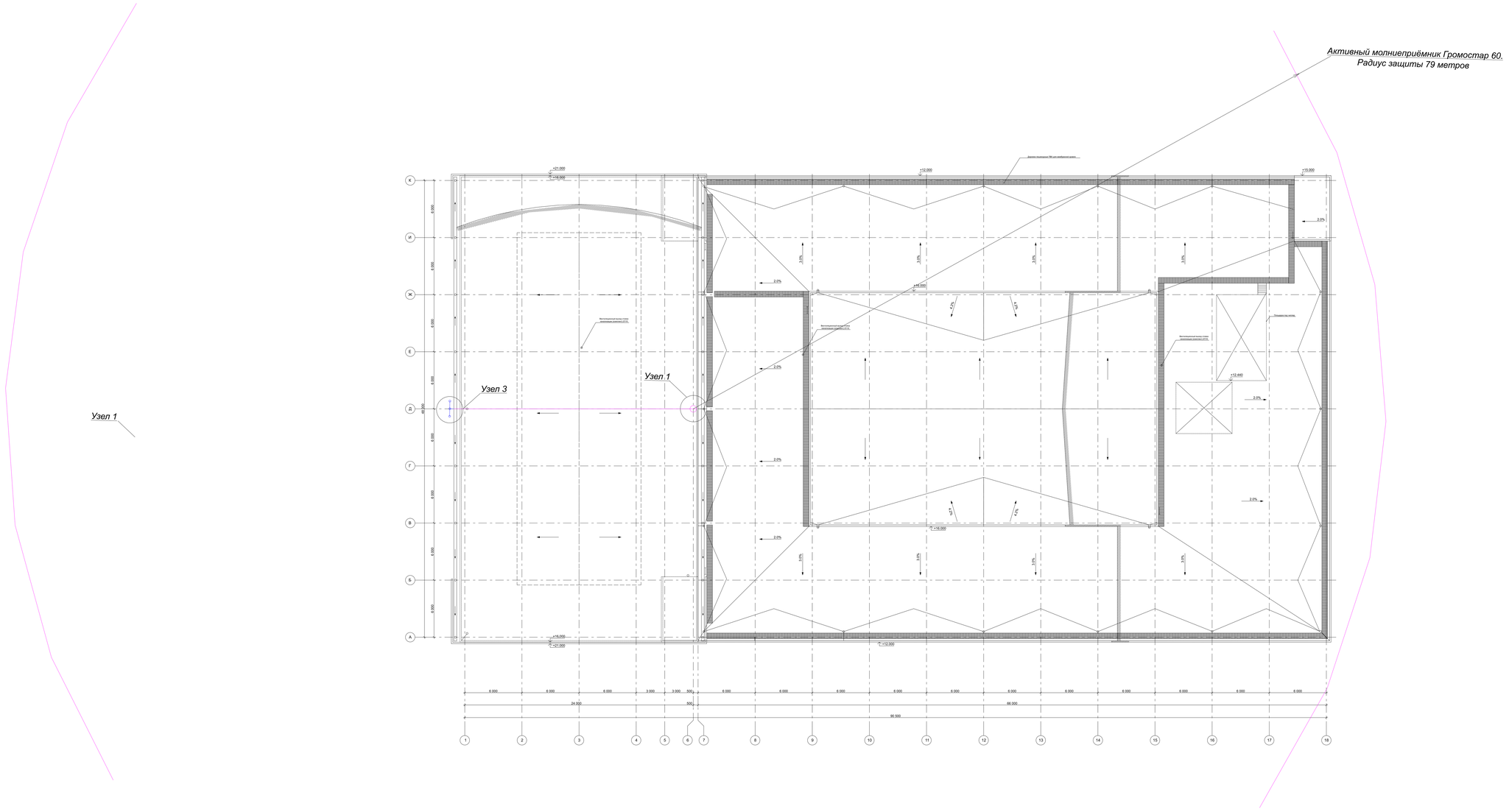

Узел 1

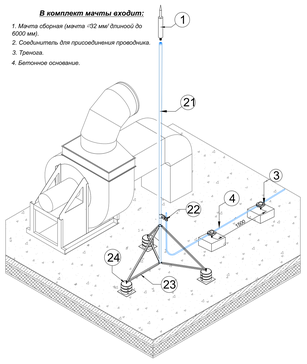

Узел 2

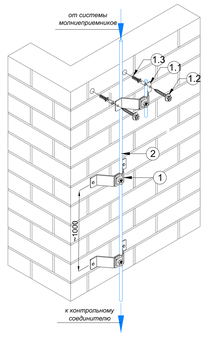

Узел 3

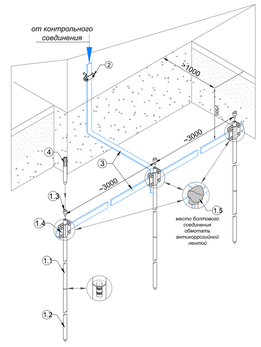

						09-2023/АС			
Изм.	Кол.уч.	Лист	№ док.	Подпись	Дата	Челябинская область, Сосновский р-н			
ГИП						Схемы устройства активной молниезащиты на производственном комплексе	Стадия	Лист	Листов
ГАП							Р		
Разраб.						План кровли. М 1 : 200			
Разраб.									

Формат А0

Схемы устройства мачты для активного молниеприемника от 2,0 до 6,0 метров с креплением на плоскую кровлю

В комплект мачты входит:

1. Мачта сборная (мачта ⌀32 мм/ длиноой до 6000 мм).
2. Соединитель для присоединения проводника.
3. Тренога.
4. Бетонное основание.

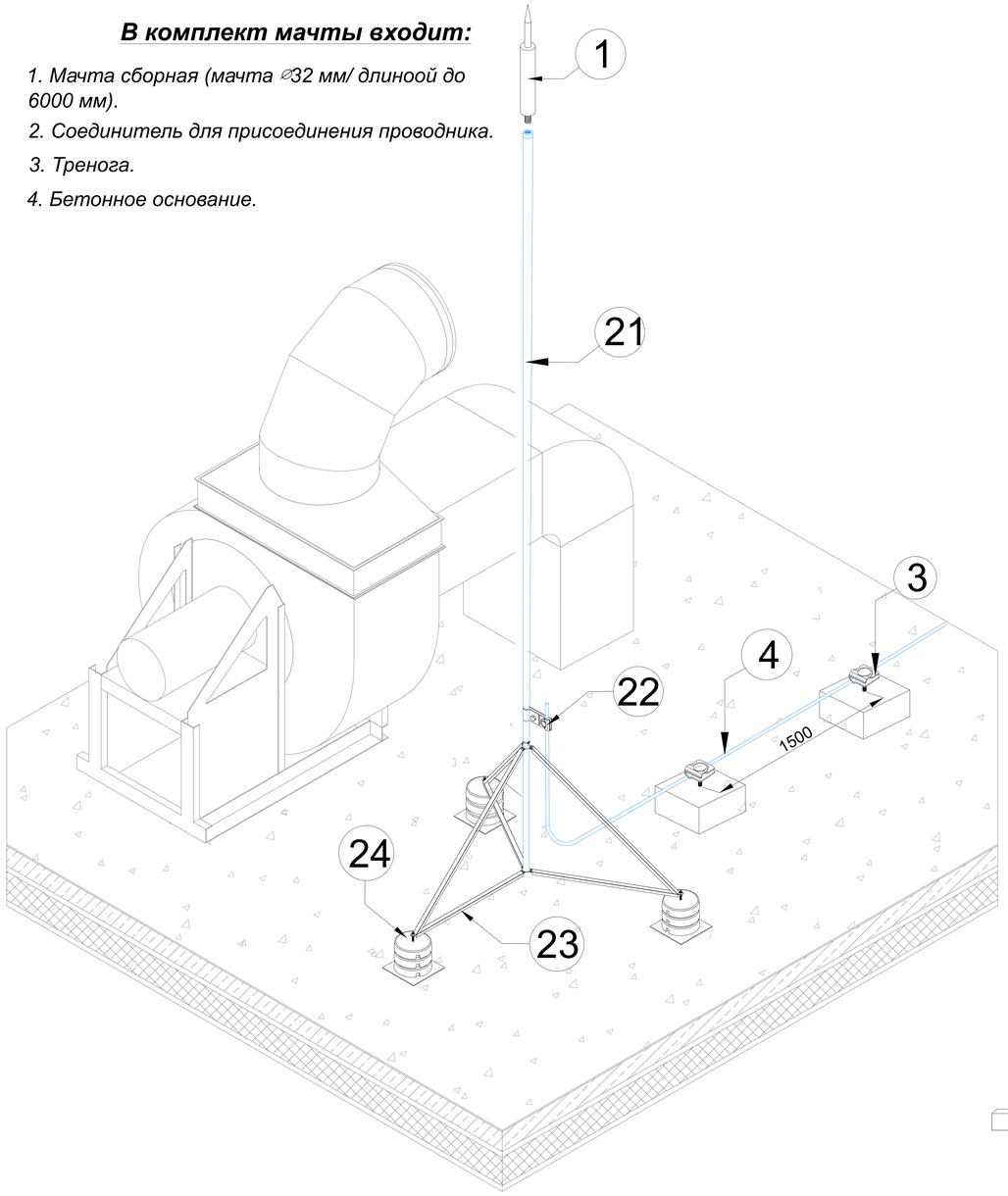

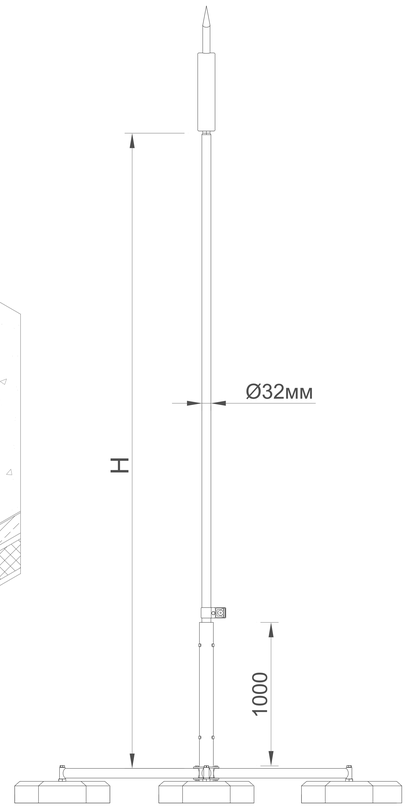

Оцинкованная сталь

№	Название	Артикул: Высота
1	Активный молниеприемник	
2	Мачта для активного молниеприемника на кровлю	GR810331: L=6,0 м
2.1	- мачта	
2.2	- соединитель мачты и проводника	
2.3	- тренога	
2.4	- бетонное основание	
3	Держатель проводника круглого (негорючий)	GR320101
4	Круглый проводник пруток Ø8 мм.	GR510081

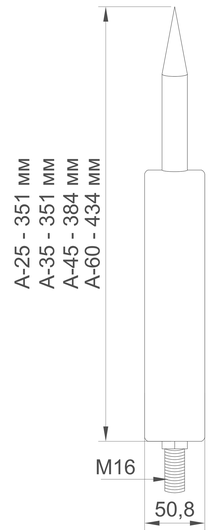

Gromostar E.S.E.

Предназначен для защиты от ударов молнии оборудования и конструкций, которые размещены на крышах зданий.
Устанавливать на бетонное основание, которое поставляется в комплекте.*

При помощь соединителя подключается к проводнику Ø6-Ø10 мм. которые поставляются в комплекте.

Изм.	Лист	N докум.	Подп.	Дата
Разраб.		Володько М.И.		
Пров.		Шпак А.А.		
Н. контр.		Шпак А.А.		
Утв.		Бродников М.И.		

Альбом типовых технических решений для устройства молниезащиты и заземления

Система молниезащиты и заземления	Стадия	Лист	Листов
	РД	5	83

Схемы устройства мачты для АМП до 6,0 метров на кровлю

ООО "СтройПлаза"
gromostar.ru
+7(999)595-44-55

Подп. и дата | Инв.N дубл. | Взам. инв.N | Подп. и дата | Инв.N подл.

Схемы прокладки проводников по плоской кровле

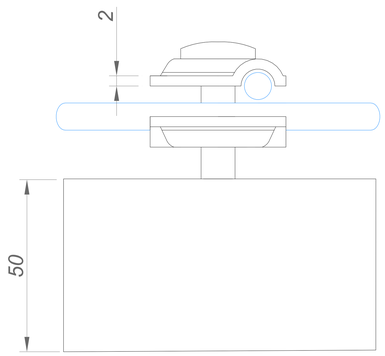

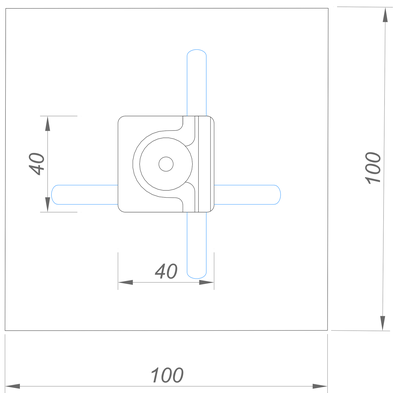

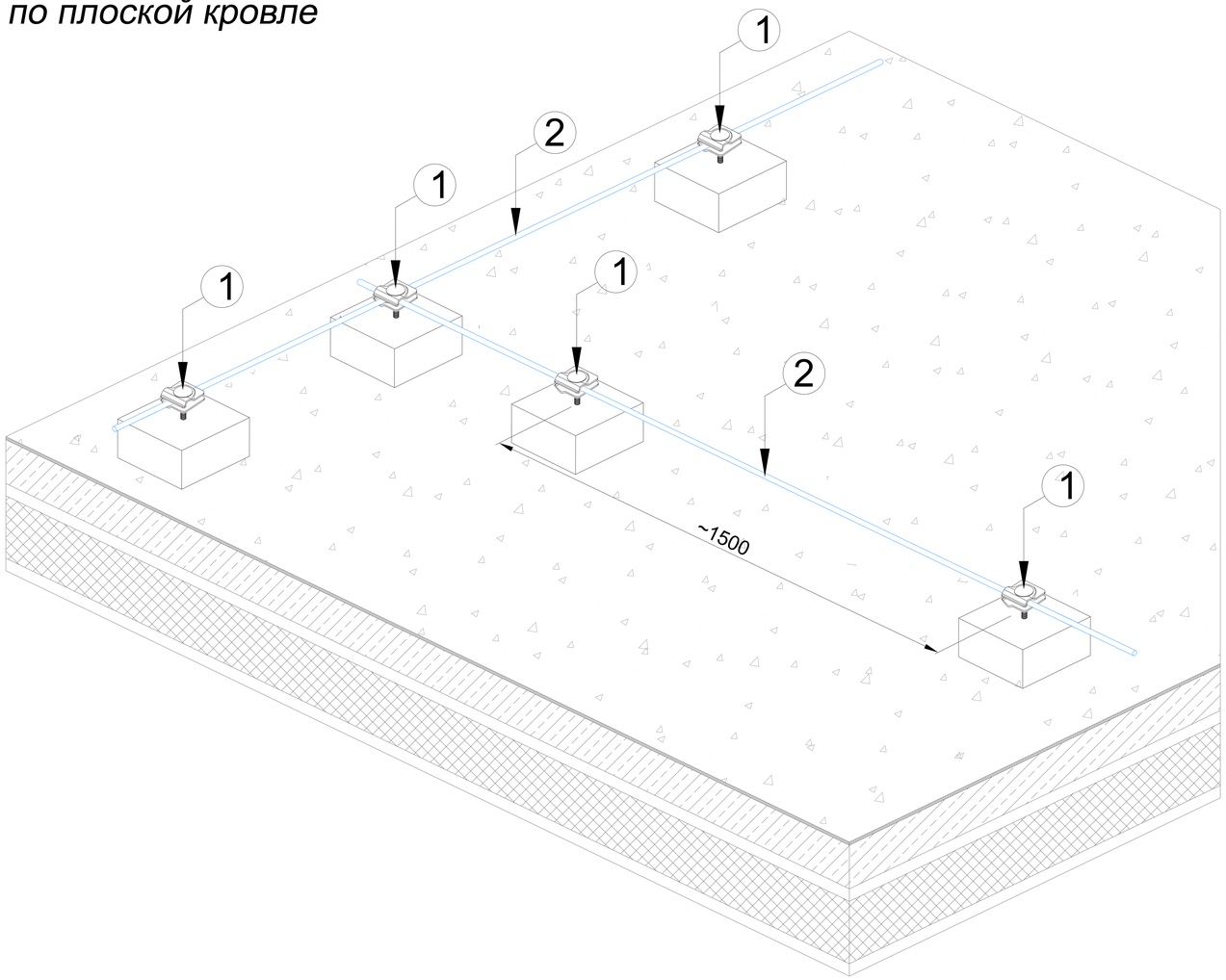

№	Название	Материал	Артикул	Вес/кг.
1	Держатель проволоки для плоской кровли	Бетон	GR320101	1,100
2	Круглый проводник пруток Ø8 мм.	Оцинкованная сталь	GR510081	0,400

Подп. и дата

Инв.N дубл.

Взам. инв.N

Подп. и дата

Инв.N подл.

Изм.	Лист	N докум.	Подп.	Дата
Разраб.		Володько М.И.		
Пров.		Шпак А.А.		
Н. контр.		Шпак А.А.		
Утв.		Бродников М.И.		

Альбом типовых технических решений для устройства молниезащиты и заземления

Система молниезащиты и заземления

Стадия	Лист	Листов
РД	29	83

Схемы прокладки проводников по плоской кровле

ООО "СтройПлаза"
gromostar.ru
+7(999)595-44-55

Схемы прокладки проводников по плоской кровле

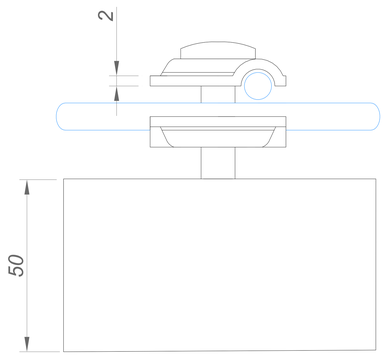

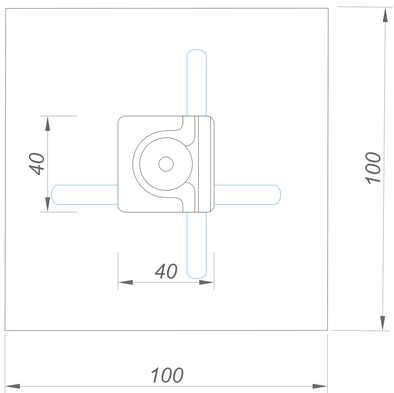

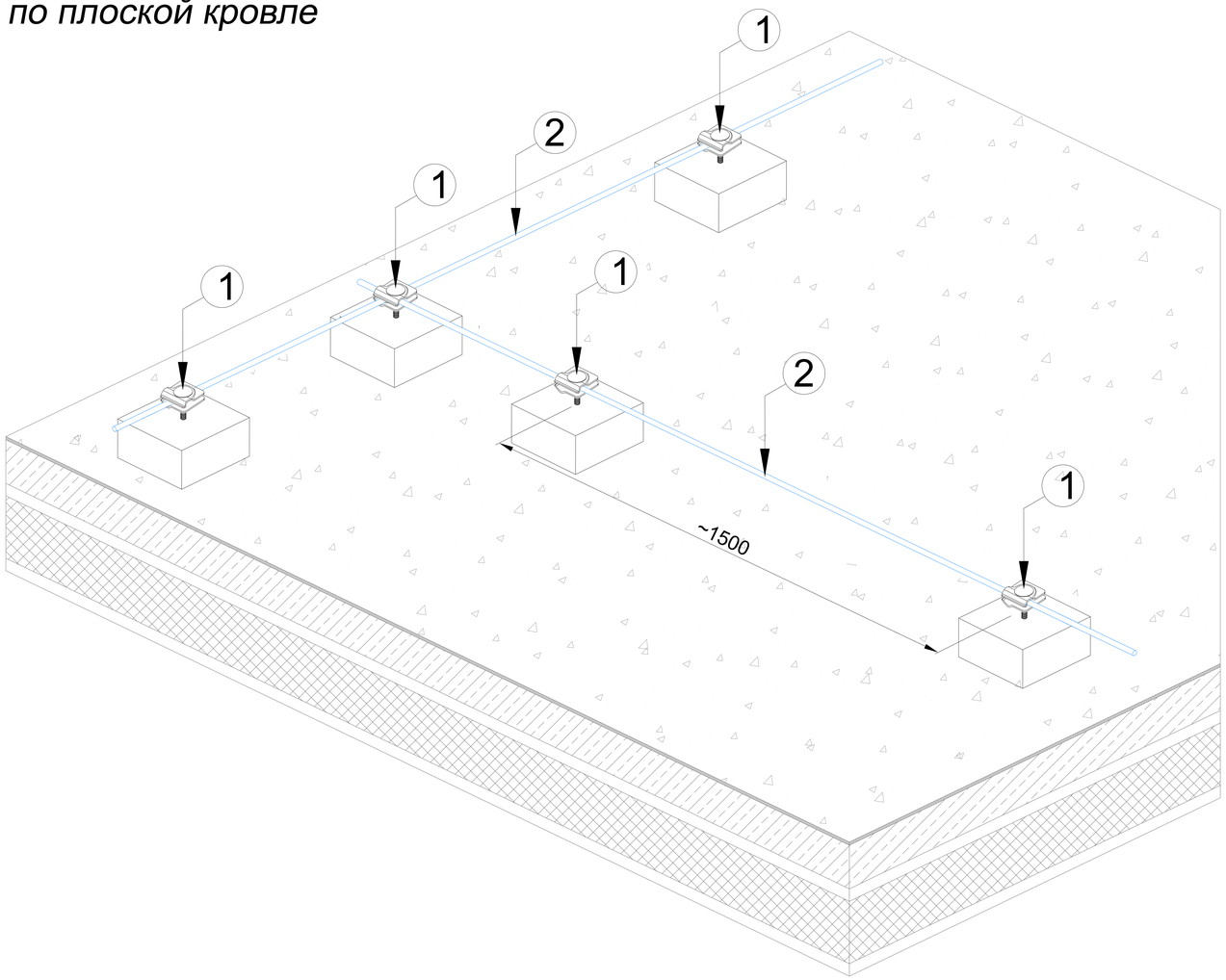

№	Название	Материал	Артикул	Вес/кг.
1	Держатель проволоки для плоской кровли	Бетон	GR320101	1,100
2	Круглый проводник пруток Ø8 мм.	Оцинкованная сталь	GR510081	0,400

Подп. и дата

Инв.N дубл.

Взам. инв.N

Подп. и дата

Инв.N подл.

Изм.	Лист	N докум.	Подп.	Дата
Разраб.		Володько М.И.		
Пров.		Шпак А.А.		
Н. контр.		Шпак А.А.		
Утв.		Бродников М.И.		

Альбом типовых технических решений для устройства молниезащиты и заземления

Система молниезащиты и заземления

Стадия	Лист	Листов
РД	29	83

Схемы прокладки проводников по плоской кровле

ООО "СтройПлаза"
gromostar.ru
+7(999)595-44-55

Схема устройства комплекта безмуфтового заземления для молниезащиты 3 штыря

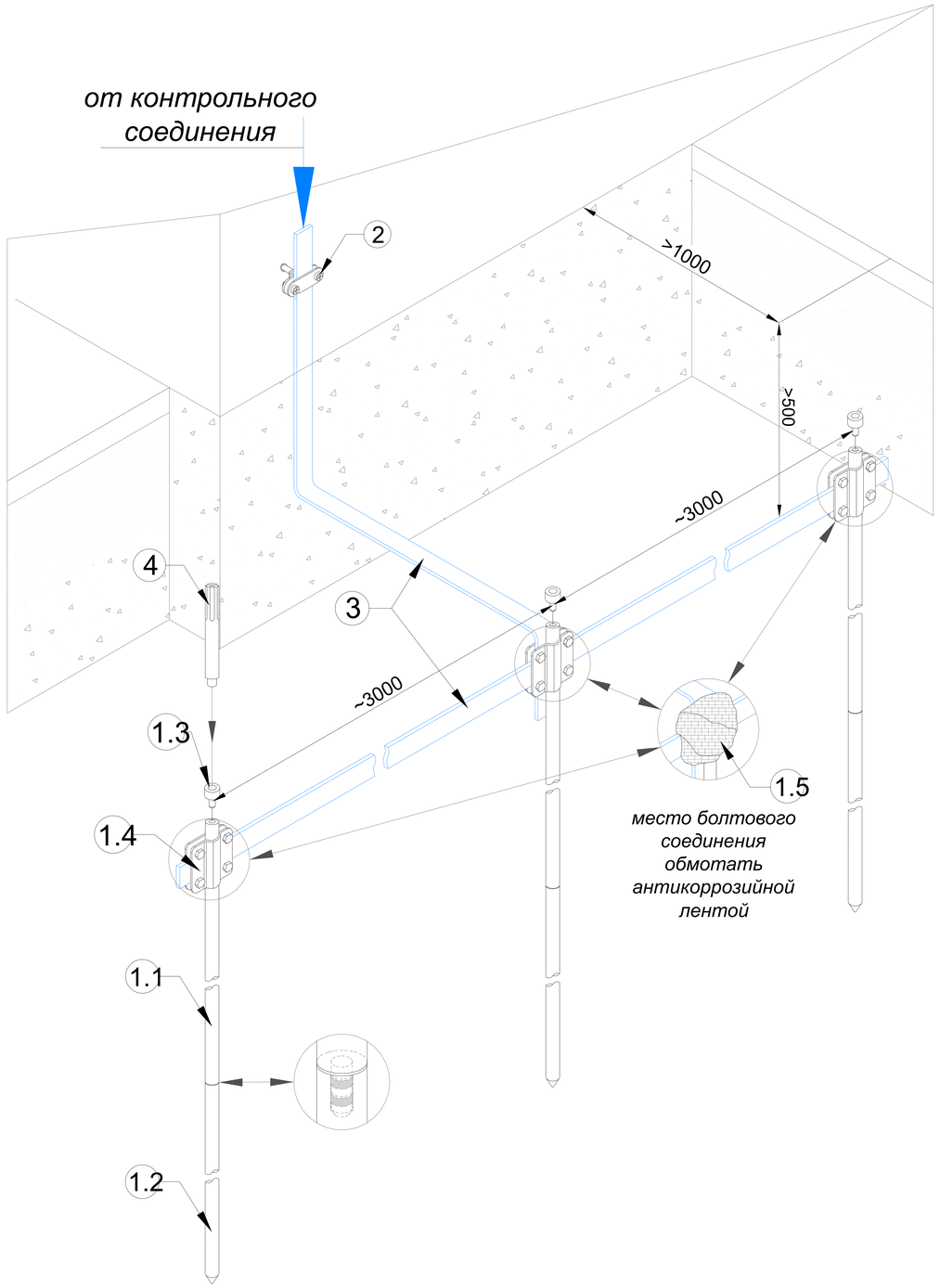

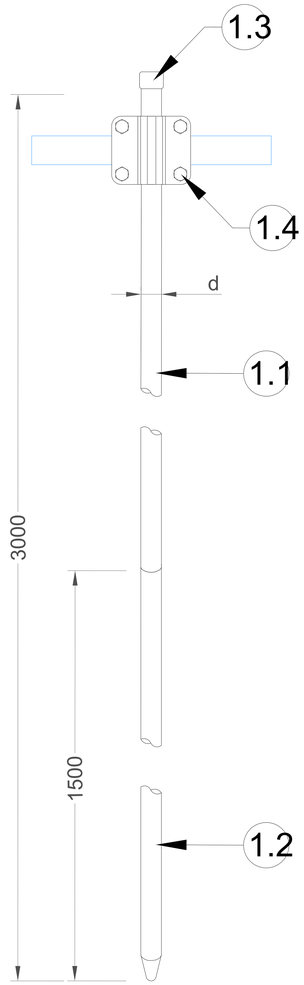

Оцинкованная сталь

№	Название	Артикул: Диаметр
1	Комплект безмуфтового заземления	GR630411: Ø25 мм
1.1	- стержень заземления безмуфтовый 1 500 мм.	
1.2	- стержень заземления острый 1 500 мм.	
1.3	- наконечник забивной для стержня	
1.4	- соединитель для стержня, полосы и круга	
1.5	- лента герметик	
1.6	- электропроводящая паста	
2	Держатель для полосы до 50 мм.	GR390021
3	Полоса оцинкованная 40х4 мм.	GR520121
4	Насадка для забивания заземления SDS-MAX	GR620690

Подп. и дата | Инв.N дубл. | Взам. инв.N | Подп. и дата | Инв.N подл.

Изм.	Лист	N докум.	Подп.	Дата
Разраб.		Володько М.И.		
Пров.		Шпак А.А.		
Н. контр.		Шпак А.А.		
Утв.		Бродников М.И.		

Альбом типовых технических решений для устройства молниезащиты и заземления

Система молниезащиты и заземления

Стадия	Лист	Листов
РД	64	83

Схема устройства безмуфтового заземления молниезащиты 3 штыря

ООО "СтройПлаза"
gromostar.ru
+7(999)595-44-55

Поз.	Наименование и техническая характеристика	Тип, марка обозначение документа опросного листа	Код оборудования, изделия, материала	Завод изготовитель	Единица измере-ния	Коли-чество	Масса единицы, кг	Примечание
1	2	3	4	5	6	7	8	9
	Активный молниеприемник Gromostar 60		арт. 01/0/1.0.3	GROMOSTAR	ш	1		gromostar.ru +7 (999) 595-44-55
	Мачта с креплением на плоскую кровлю для активного молниеприёмника 6 000 мм.		арт. GR810361	GROMOSTAR	ш	1		gromostar.ru +7 (999) 595-44-55
	Круглый проводник проволока Ø8 мм. из оцинкованной стали		арт. GR510081	GROMOSTAR	м	45		gromostar.ru +7 (999) 595-44-55
	Держатель проводника для плоской кровли негорючий		арт. GR320101	GROMOSTAR	ш	25		gromostar.ru +7 (999) 595-44-55
	Держатель опорный проводника (негорючий)		арт. GR310191	GROMOSTAR	ш	20		gromostar.ru +7 (999) 595-44-55
	Соединитель универсальный для проволоки Ø8 мм.		арт. GR410041	GROMOSTAR	шт	12		gromostar.ru +7 (999) 595-44-55
	Соединитель проводника круглого Ø8 мм и плоского 50 мм		арт. GR420081	GROMOSTAR	шт	1		gromostar.ru +7 (999) 595-44-55
	Комплект безмуфтового заземления Ø25 мм. Длинна 3 метра		арт. GR630411	GROMOSTAR	шт	3		gromostar.ru +7 (999) 595-44-55
	Полоса 40х4 мм. (в хлыстах) из оцинкованной стали		арт. GR520121	GROMOSTAR	м	12		gromostar.ru +7 (999) 595-44-55

Согласовано

Взам. инв. №

Подп. и дата

Инв. № подп.

Изм.	Кол.уч.	Лист	№ док	Подп.	Дата
Н.Контр.					
ГИП					

Стадия	Лист	Листов
Р	1	

Спецификация оборудования, изделий и материалов

Копировал

А3