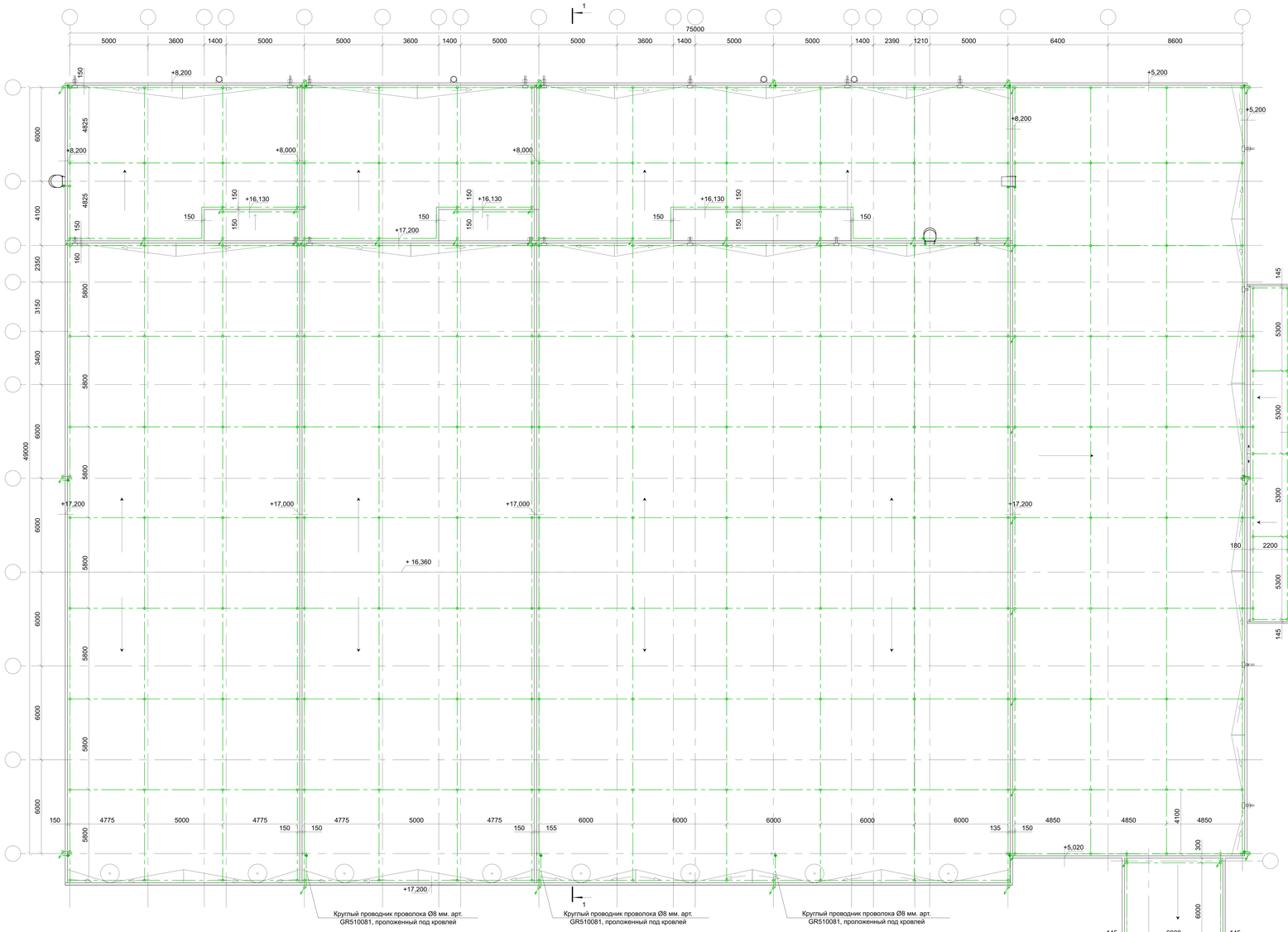

Эскиз 1
Кровельный держатель проводника для плоской кровли, установить с шагом 1 м

Эскиз 2
Перпендикулярное соединение прутка-катанки

Эскиз 3
Параллельное соединение прутка-катанки

Эскиз 4
Крепление стальной проволоки к бетонной стене

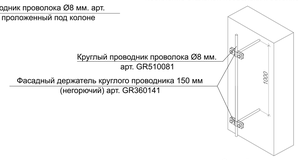

Эскиз 5
Крепление стальной проволоки к стене из сэндвич панели

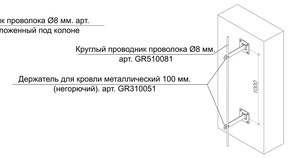

Эскиз 6

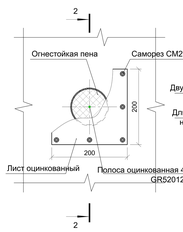

2-2

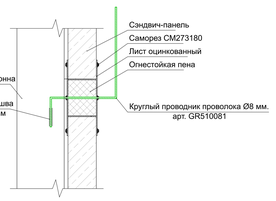

Разрез 1-1

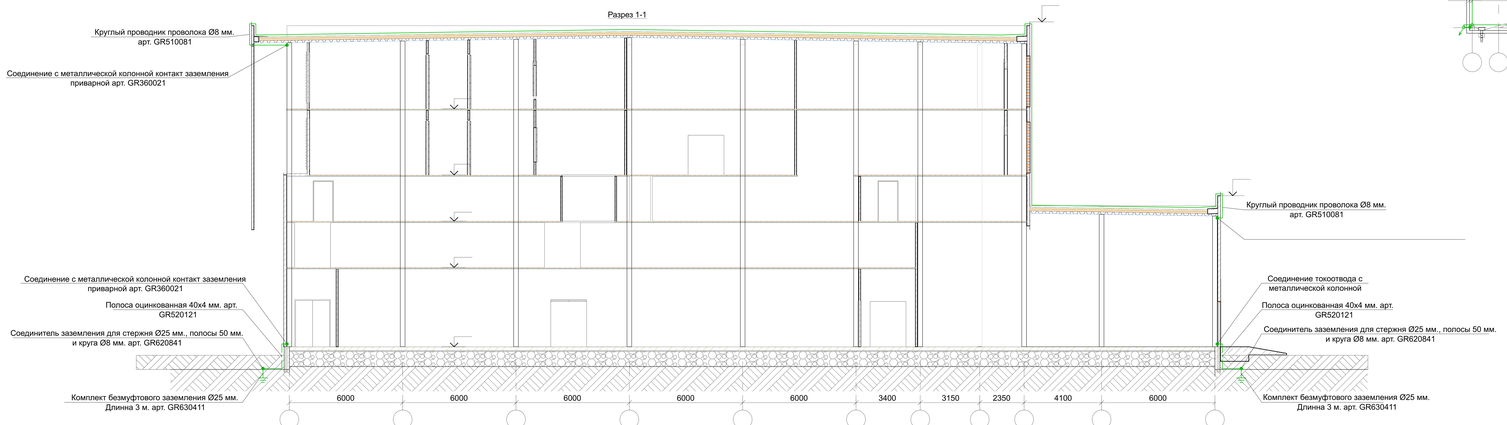

Условные обозначения:
- Токоотвод, пруток-катанка D=8мм, горячеоцинкованная;
- Соединение сваркой;
- Болтовое соединение;
- Пруток-катанка D=8мм, горячеоцинкованная;
- Колонна двутавровая, расположенная внутри здания, используемая в качестве токоотвода.

Примечания:
1. Уровень защиты от ПУМ - II, надежность защиты - 0,95.
2. Молниеприемная сетка выполняются из стального горячеоцинкованного прутка-катанки D=8мм, установленного на кровельных держателях ND1000 с шагом не более 1м.
3. Соединение молниеприемной сетки с двутавровыми колоннами здания, используемыми в качестве токоотводов, выполнить стальным горячецинкованным прутком-катанкой D=8мм.
4. Присоединение стального горячеоцинкованного прутка-катанки D=8мм к двутавровым колоннам здания выполнить сваркой.
5. Выступающие над кровлей металлические элементы должны быть присоединены к молниеприемной сетке.
6. Прокладку прутка-катанки через сэндвич-панель стены выполнить в соответствии с эскизом 6.
7. При выполнении монтажных работ необходимо исключить контакт токоотводов (прутка-катанки) со сгораемой тепло-, гидроизоляцией кровли и прочими сгораемыми материалами и строительными конструкциями здания.

Изм.	Лист	N докум.	Подп.	Дата	Московская область, Ногинский район, ЗАО "Электростальское"
Разраб.		Володько М.И.			Центр обработки данных
Пров.		Шпак А.А.			
Н. контр.		Шпак А.А.			План молниезащиты здания
Утв.		Кохановский М.И.			

Стадия	Лист	Листов
РД	1	1

ООО "СтройПлаза"
gronosbr.ru
+7(999)595-44-55

Инв.N подл. | Подп. и дата | Взам. инв.N | Инв.N дубл. | Подп. и дата

Схемы прокладки проводников по плоской кровле

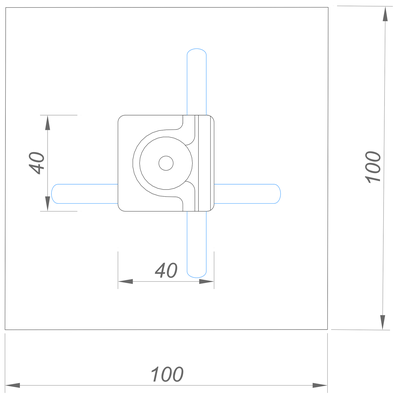

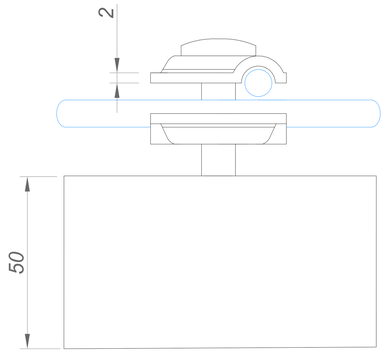

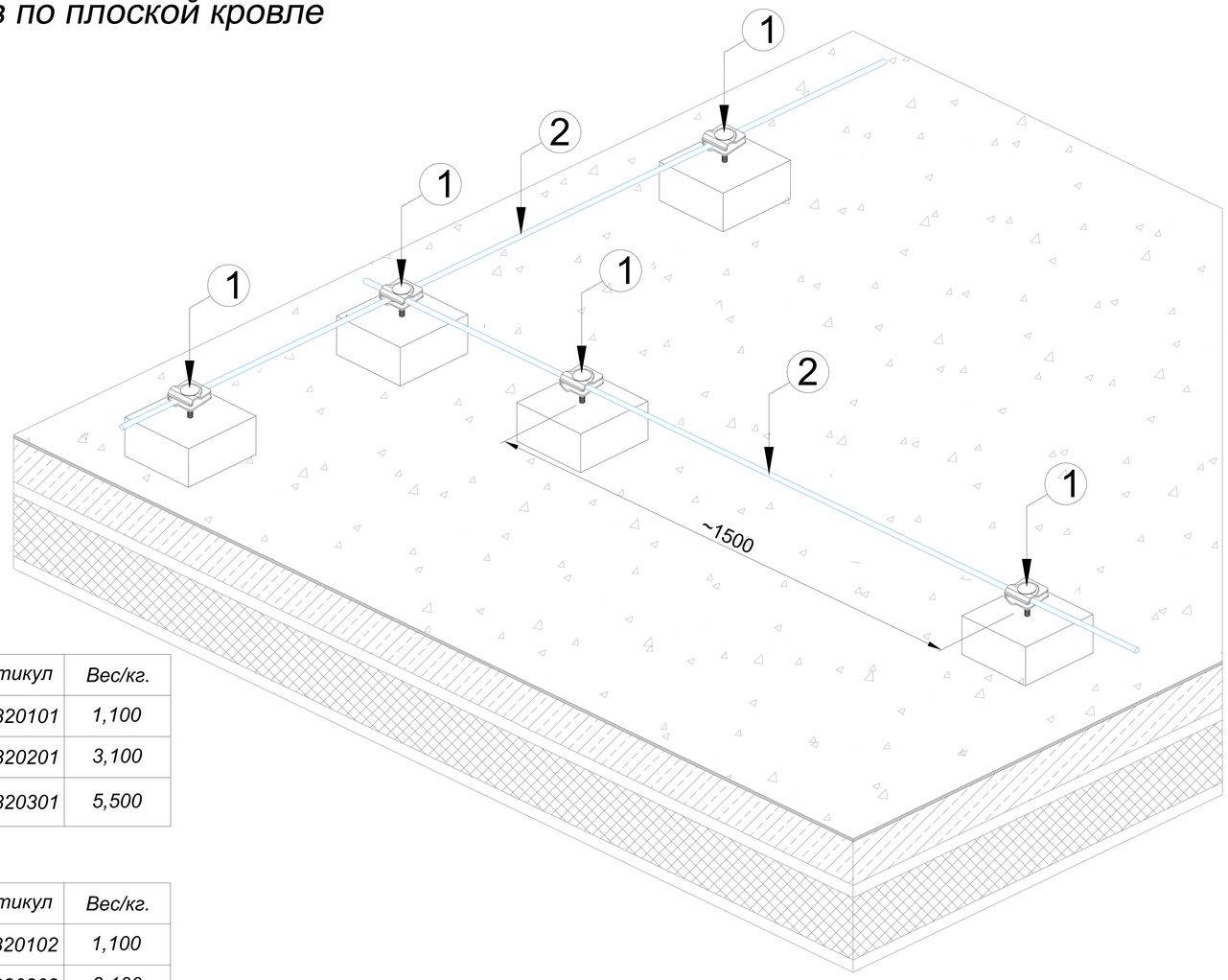

№	Название	Материал	Артикул	Вес/кг.
1	Держатель проволоки для плоской кровли	Бетон	GR320101	1,100
2	Круглый проводник пруток Ø8 мм.	Оцинкованная сталь	GR510081	0,400

Бетон / Оцинкованная сталь

Название	Материал	Артикул	Вес/кг.
Держатель проволоки для плоской кровли (негорючий)	Бетон	GR320101	1,100
Держатель круглого проводника для плоской кровли (негорючий)	Бетон	GR320201	3,100
Держатель проводника для плоской кровли (негорючий)	Бетон	GR320301	5,500

Бетон в изоляции / Оцинкованная сталь

Название	Материал	Артикул	Вес/кг.
Держатель проволоки для плоской кровли (негорючий)	Бетон в изоляции	GR320102	1,100
Держатель круглого проводника для плоской кровли (негорючий)	Бетон в изоляции	GR320202	3,100
Держатель проводника для плоской кровли (негорючий)	Бетон в изоляции	GR320302	5,500

Бетон в пластике / Оцинкованная сталь

Название	Материал	Артикул	Вес/кг.
Держатель проволоки для плоской кровли (негорючий)	Бетон в пластике	GR320103	1,100
Держатель круглого проводника для плоской кровли (негорючий)	Бетон в пластике	GR320203	3,100
Держатель проводника для плоской кровли (негорючий)	Бетон в пластике	GR320303	5,500

Бетон в резине / Оцинкованная сталь

Название	Материал	Артикул	Вес/кг.
Держатель проволоки для плоской кровли (негорючий)	Бетон в резине	GR320104	1,100
Держатель круглого проводника для плоской кровли (негорючий)	Бетон в резине	GR320204	3,100
Держатель проводника для плоской кровли (негорючий)	Бетон в резине	GR320304	5,500

Подп. и дата | Инв.N дубл. | Взам. инв.N | Подп. и дата | Инв.N подл.

Изм.	Лист	N докум.	Подп.	Дата
Разраб.		Володько М.И.		
Пров.		Шпак А.А.		
Н. контр.		Шпак А.А.		
Утв.		Бродников М.И.		

Альбом типовых технических решений для устройства молниезащиты и заземления

Система молниезащиты и заземления

Стадия	Лист	Листов
РД	29	85

Схемы прокладки проводников по плоской кровле

ООО "СтройПлаза"
gromostar.ru
+7(999)595-44-55

Схема прокладки проводников по кирпичной и бетонной стене

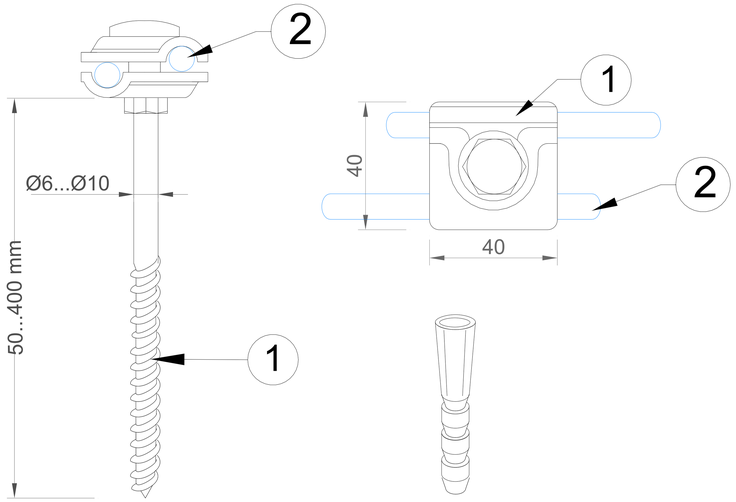

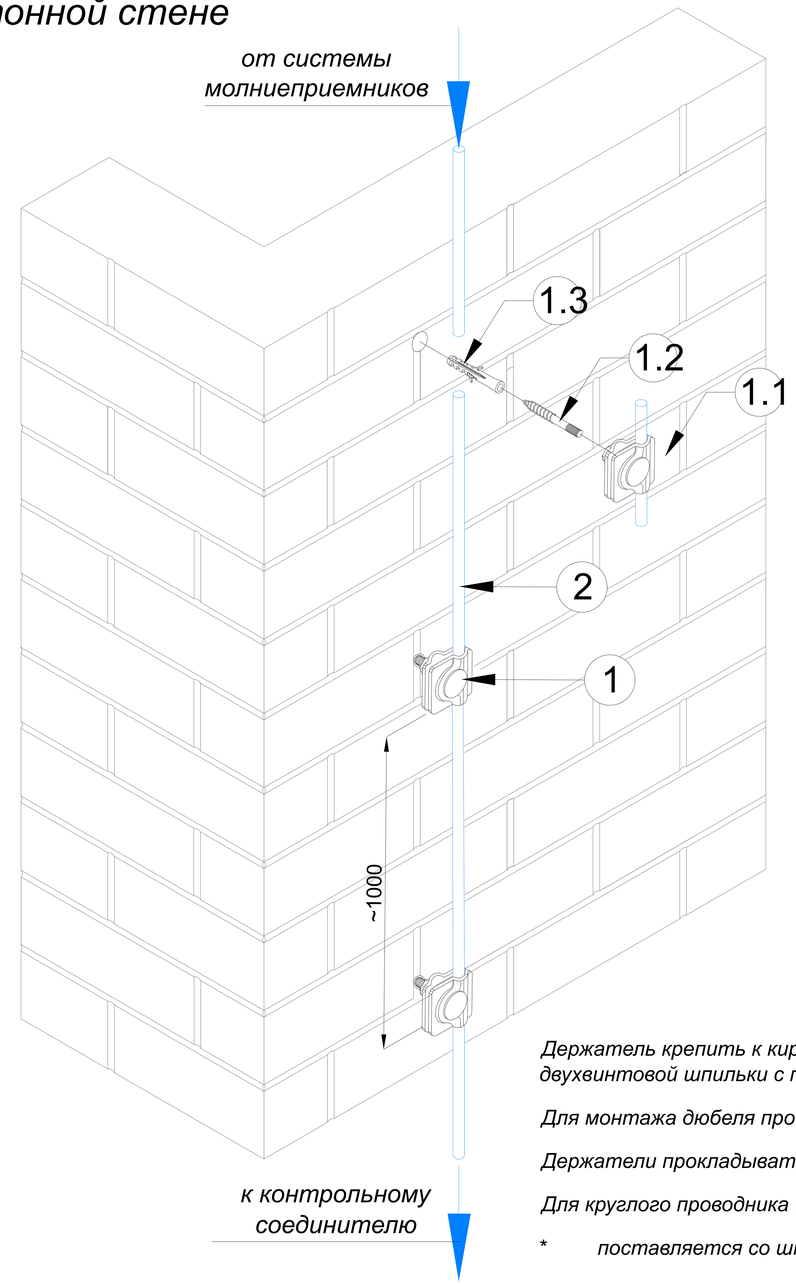

№	Название	Материал	Артикул:	Вес/кг.
1	Фасадный держатель круглого проводника (негорючий) 50мм.	Оцинкованная сталь	GR360121	0,120
		Медь	GR360122	0,130
		Нержавеющая сталь	GR360123	0,120
		Окрашенная оцин. сталь	GR360124	0,120
		Алюминий	GR360125	0,080

№	Название	Материал	Артикул:	Вес/кг.
1	Фасадный держатель круглого проводника (негорючий) 100мм.	Оцинкованная сталь	GR360131	0,150
		Медь	GR360132	0,160
		Нержавеющая сталь	GR360133	0,150
		Окрашенная оцин. сталь	GR360134	0,150
		Алюминий	GR360135	0,100

№	Название	Материал	Артикул:	Вес/кг.
1	Фасадный держатель круглого проводника (негорючий) 150мм.	Оцинкованная сталь	GR360141	0,170
		Медь	GR360142	0,180
		Нержавеющая сталь	GR360143	0,170
		Окрашенная оцин. сталь	GR360144	0,170
		Алюминий	GR360145	0,110

№	Название	Материал	Артикул:	Вес/кг.
1	Фасадный держатель круглого проводника (негорючий) 200мм.	Оцинкованная сталь	GR360151	0,190
		Медь	GR360152	0,200
		Нержавеющая сталь	GR360153	0,190
		Окрашенная оцин. сталь	GR360154	0,190
		Алюминий	GR360155	0,120

Держатель крепить к кирпичной / бетонной стене с помощью двухвинтовой шпильки с пластиковым распорным дюбелем.

Для монтажа дюбеля проделать в стене отверстие ∅12 мм.

Держатели прокладывать с шагом не более 1 м.

Для круглого проводника Ø6-Ø10 мм.

* поставляется со шпилькой и дюбелем в комплекте

Изм.	Лист	N докум.	Подп.	Дата
Разраб.		Володько М.И.		
Пров.		Шпак А.А.		
Н. контр.		Шпак А.А.		
Утв.		Бродников М.И.		

Альбом типовых технических решений для устройства молниезащиты и заземления

Система молниезащиты и заземления

Стадия	Лист	Листов
РД	37	85

Схема прокладки проводников по кирпичной и бетонной стене

ООО "СтройПлаза"
gromostar.ru
+7(999)595-44-55

Подп. и дата | Инв.N дубл. | Взам. инв.N | Подп. и дата | Инв.N подл.

Соединитель универсальный для круглого проводника Ø6-Ø10 мм.

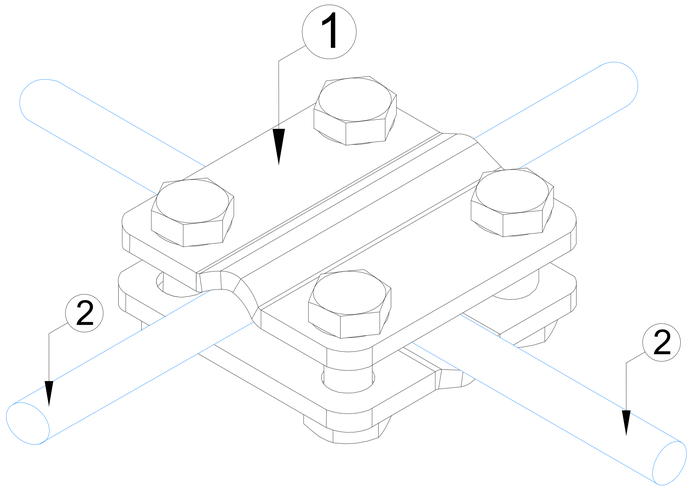

Примечания:

Использовать для крестового или параллельного соединения провода ∅6-∅10 мм.

Для фиксации болтов использовать ключ

Надежное соединение благодаря 4 болтам

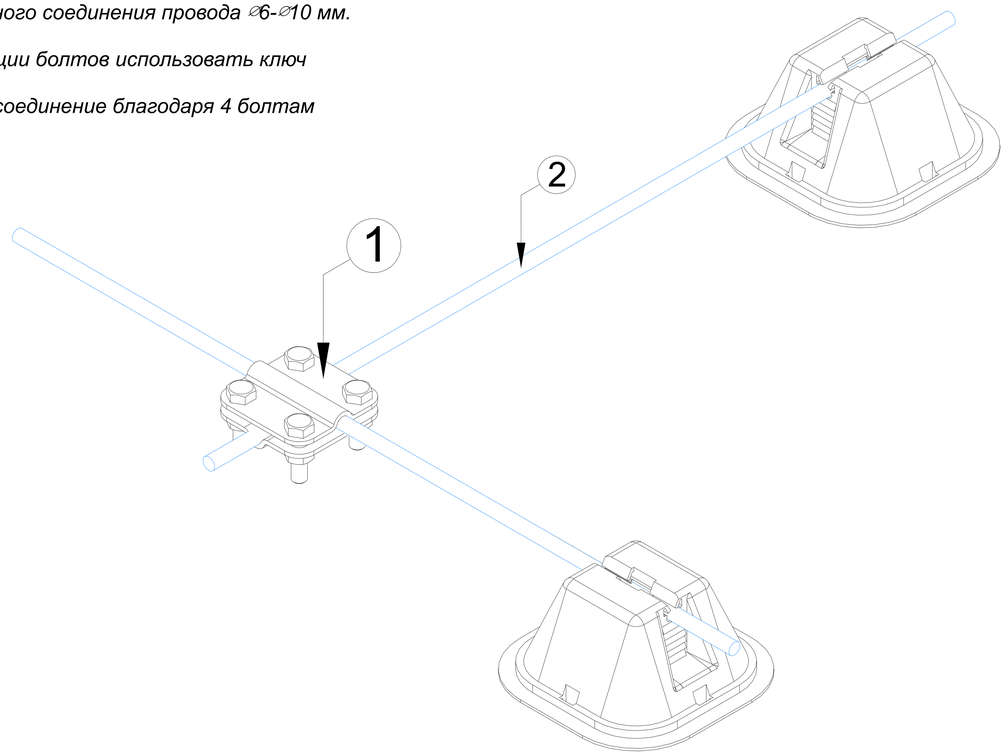

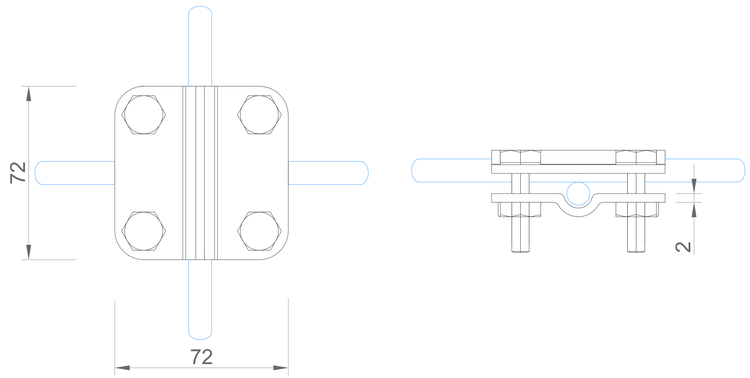

№	Название	Материал	Артикул:	Вес/кг.
2	Круглый проводник пруток Ø8 мм.	Оцинкованная сталь	GR510081	0,400
		Медь	GR510082	0,430
		Нержавеющая сталь	GR510083	0,410
		Окрашенная оцин. сталь	GR510084	0,400
		Алюминий	GR510085	0,230

№	Название	Материал	Артикул:	Вес/кг.
1	Соединитель универсальный для проволоки Ø6-Ø10 мм.	Оцинкованная сталь	GR410401	0,146
		Медь	GR410402	0,155
		Нержавеющая сталь	GR410403	0,146
		Алюминий	GR410405	0,082
		Латунь	GR410406	0,149

Подп. и дата

Инв.N дубл.

Взам. инв.N

Подп. и дата

Инв.N подл.

Изм.	Лист	N докум.	Подп.	Дата
Разраб.		Володько М.И.		
Пров.		Шпак А.А.		
Н. контр.		Шпак А.А.		
Утв.		Бродников М.И.		

Альбом типовых технических решений для устройства молниезащиты и заземления

Система молниезащиты и заземления

Стадия	Лист	Листов
РД	58	85

Соединитель универсальный для проволоки Ø6-Ø10 мм.

ООО "СтройПлаза"
gromostar.ru
+7(999)595-44-55

Схема прокладки проводников по скатной кровле из гибкой черепицы

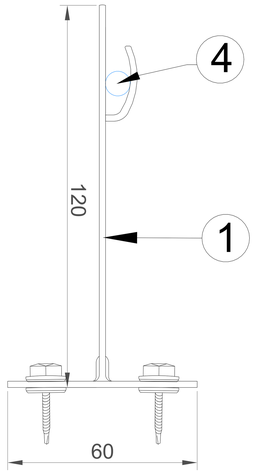

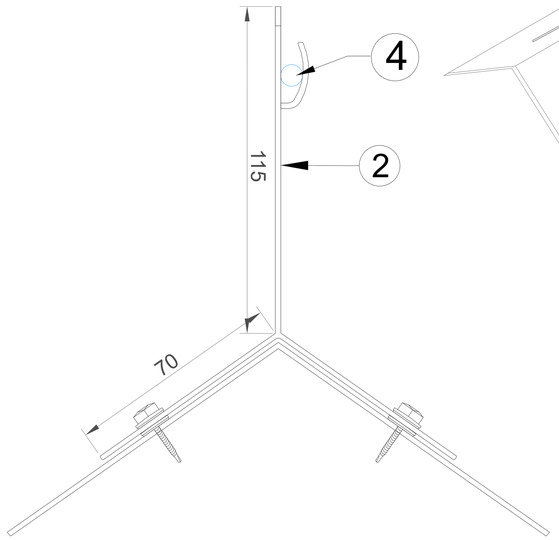

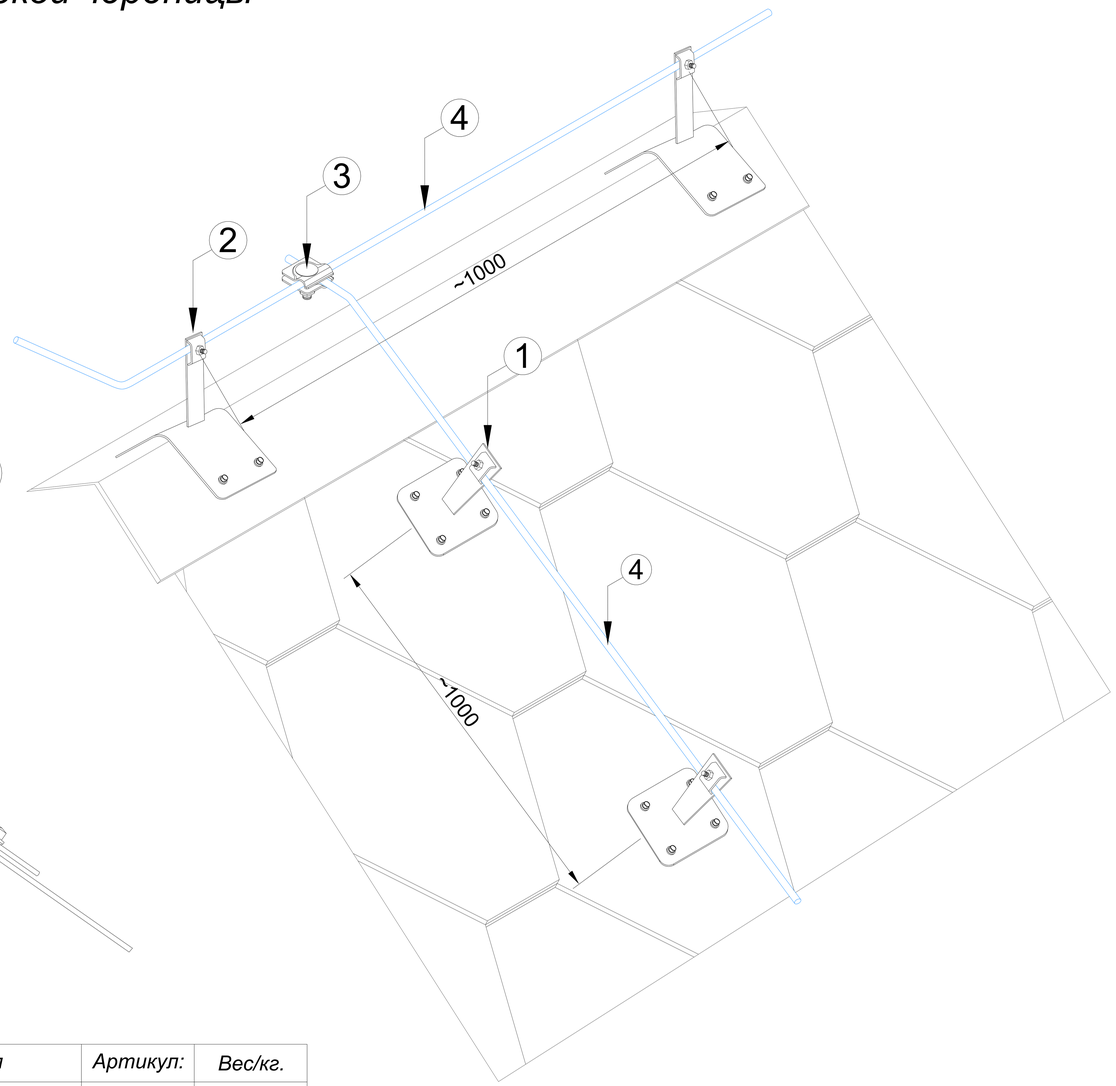

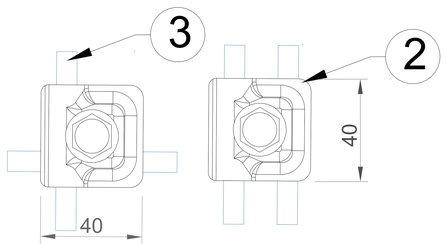

№	Название	Материал	Артикул:	Вес/кг.
1	Держатель для кровли металлический с зажимом для проводника Ø6-Ø10 мм. (негорючий)	Оцинкованная сталь	GR310851	0,190
		Медь	GR310852	0,220
		Нержавеющая сталь	GR310853	0,190
		Окрашенная оцин. сталь	GR310854	0,190
		Алюминий	GR310855	0,100

№	Название	Материал	Артикул:	Вес/кг.
3	Соединитель для проволоки Ø6-Ø10 мм.	Оцинкованная сталь	GR410011	0,080
		Медь	GR410012	0,090
		Нержавеющая сталь	GR410013	0,080
		Окрашенная оцин. сталь	GR410014	0,080
		Алюминий	GR410015	0,050

№	Название	Материал	Артикул:	Вес/кг.
2	Зажим коньковый угловой для проводника Ø6-Ø10 мм. (негорючий)	Оцинкованная сталь	GR310931	0,180
		Медь	GR310932	0,210
		Нержавеющая сталь	GR310933	0,180
		Окрашенная оцин. сталь	GR310934	0,180
		Алюминий	GR310935	0,110

№	Название	Материал	Артикул:	Вес/кг.
4	Круглый проводник проволока Ø8 мм.	Оцинкованная сталь	GR510081	0,400
		Медь	GR510082	0,440
		Нержавеющая сталь	GR510083	0,400
		Окрашенная оцин. сталь	GR510084	0,400
		Алюминий	GR510085	0,210

Подп. и дата | Инв.N дубл. | Взам. инв.N | Подп. и дата | Инв.N подл.

Изм.	Лист	N докум.	Подп.	Дата
Разраб.		Володько М.И.		
Пров.		Шпак А.А.		
Н. контр.		Шпак А.А.		
Утв.		Бродников М.И.		

Альбом типовых технических решений для устройства молниезащиты и заземления

Общее содержание

Стадия	Лист	Листов
РД	33	99

Схема прокладки проводников по скатной кровле из гибкой черепицы

ООО "СтройПлаза"
gromostar.ru
+7(999)595-44-55