Молниезащита и заземление

WWW.**GROMOSTAR**.RU

E-mail: z5954455@yandex.ru

Тел: +7 (999) 595-44-55

МОЛНИЕЗАЩИТА
GROMOSTAR
ЗАЗЕМЛЕНИЕ

МОЛНИЕПРИЕМНИКИ И МОЛНИЕПРИЕМНЫЕ МАЧТЫ НА РАСТЯЖКАХ

Альбом технических решений 1.50

Россия
Московская область,
Истренский р-н, Костровское
поселение, ул. Сиреневая 32.

Тел: +7 (999) 595-44-55
Моб: +7 (495) 664-30-15
WhatsApp: +79995954455

E-mail: z6643015@yandex.ru
E-mail: z5954455@yandex.ru

GROMOSTAR

МОЛНИЕПРИЕМНИКИ И МОЛНИЕПРИЕМНЫЕ МАЧТЫ НА РАСТЯЖКАХ

Альбом технических решений 1.50

Рабочая документация

Молниезащита и заземление

Главный инженер проекта _____ Володько М.И.

2026

Узел
Молниеприемная мачта на растяжках
3,5...7,0 метров

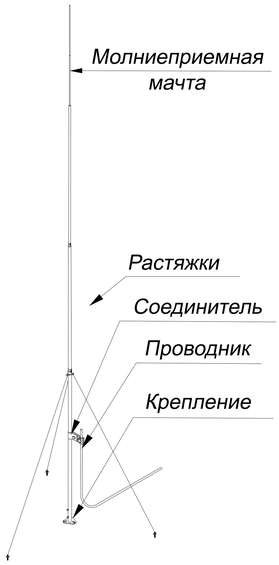

Узел
Молниеприемная мачта на растяжках
7,5...10,5 метров

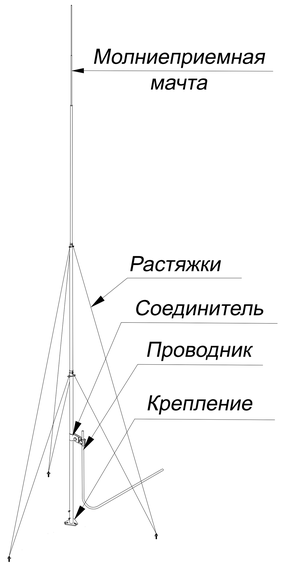

Узел
Молниеприемная мачта на растяжках 11,0...15,0 метров

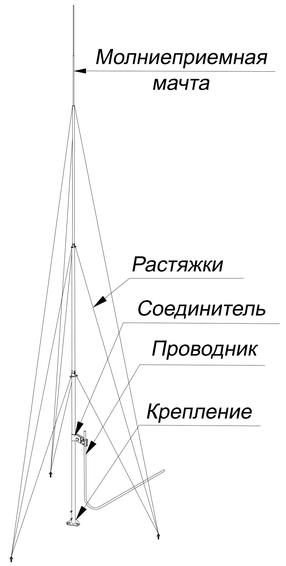

Подп. и дата	Инв.N дубл.	Взам. инв.N	Подп. и дата	Инв.N подл.

Изм.	Лист	N докум.	Подп.	Дата	Узлы молниеприемные мачты на растяжках	Лист

Узел

Молниеприемная мачта на растяжках
3,5...10,5 метров

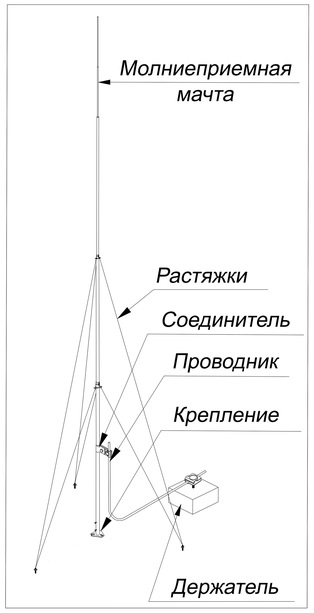

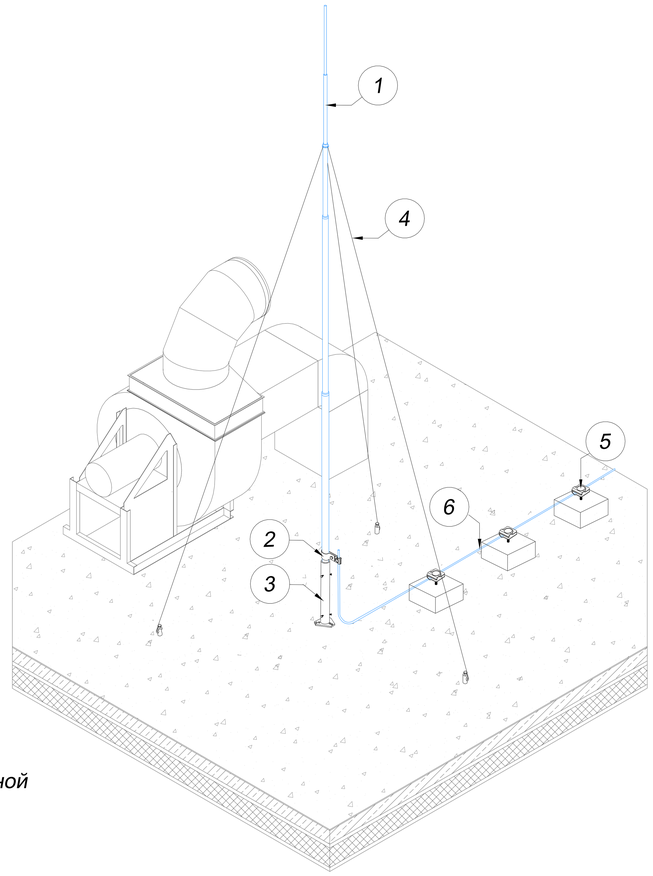

В комплект мачты на растяжках входит:

1. Молниеприемная мачта.
2. Соединитель для присоединения проводника Ø6-Ø10 мм. к молниеприемной мачте.
3. Подпятник
4. Растяжки для мачты

- Применяется для защиты от ударов молнии элементов кровли, а также оборудования или конструкций на зданиях.
- Устанавливается на кровлю на растяжкахВыдерживает максимальную ветровую нагрузку 0,55 кПа (1, 11, 111 и IV ветровые районы) согласно СНиП В. 1.2-2:2006
- Соответствует нормативным стандартам для молниеприемников.

№	Название	Артикул	Высота	Вес
1 2 3 4	Молниеприемная мачта GROMOSTAR на растяжках и соединителем для проводника Ø6-Ø10 мм. из алюминия. Высотой от 3,5 до 7,0 метров	GR150535	3.5 м	6,7 кг
		GR150045	4,0 м	6,8 кг
		GR150545	4,5 м	7,3 кг
		GR150055	5,0 м	7,6 кг
		GR150555	5,5 м	7,8 кг
		GR150065	6,0 м	18,6 кг
		GR150565	6,5 м	9,2 кг
		GR150075	7,0 м	9,5 кг
5	Держатель для молниезащиты	GR310605		0,14 кг
6	Круглый проводник пруток Ø8 мм.	GR510085		0,24 кг

№	Название	Артикул	Высота	Вес
1 2 3 4	Молниеприемная мачта GROMOSTAR на растяжках и соединителем для проводника Ø6-Ø10 мм. из горячеоцинкованной стали. Высотой от 3,5 до 7,0 метров	GR150531	3.5 м	13,2 кг
		GR150041	4,0 м	14,0 кг
		GR150541	4,5 м	15,7 кг
		GR150051	5,0 м	16,5 кг
		GR150551	5,5 м	18,2 кг
		GR150061	6,0 м	19,7 кг
		GR150561	6,5 м	21,4 кг
		GR150071	7,0 м	22,7 кг
5	Держатель для молниезащиты	GR310601		0,2 кг
6	Круглый проводник пруток Ø8 мм.	GR510081		0,4 кг

№	Название	Артикул	Высота	Вес
1 2 3 4	Молниеприемная мачта GROMOSTAR на растяжках и соединителем для проводника Ø6-Ø10 мм. из нержавеющей стали. Высотой от 3,5 до 7,0 метров	GR150533	3.5 м	13,2 кг
		GR150043	4,0 м	14,0 кг
		GR150543	4,5 м	15,7 кг
		GR150053	5,0 м	16,5 кг
		GR150553	5,5 м	18,2 кг
		GR150063	6,0 м	19,7 кг
		GR150563	6,5 м	21,4 кг
		GR150073	7,0 м	22,7 кг
5	Держатель для молниезащиты	GR310603		0,2 кг
6	Круглый проводник пруток Ø8 мм.	GR510083		0,4 кг

№	Название	Артикул	Высота	Вес
1 2 3 4	Молниеприемная мачта GROMOSTAR на растяжках и соединителем для проводника Ø6-Ø10 мм. из окрашенной стали. Высотой от 3,5 до 7,0 метров	GR150534	3.5 м	13,2 кг
		GR150044	4,0 м	14,0 кг
		GR150544	4,5 м	15,7 кг
		GR150054	5,0 м	16,5 кг
		GR150554	5,5 м	18,2 кг
		GR150064	6,0 м	19,7 кг
		GR150564	6,5 м	21,4 кг
		GR150074	7,0 м	22,7 кг
5	Держатель для молниезащиты	GR310604		0,2 кг
6	Круглый проводник пруток Ø8 мм.	GR510084		0,4 кг

Подп. и дата | Инв.N дубл. | Взам. инв.N | Подп. и дата | Инв.N подл.

Изм.	Лист	N докум.	Подп.	Дата
Разраб.		Володько М.И.		
Пров.		Шпак А.А.		
Н. контр.		Шпак А.А.		
Утв.		Бродников М.И.		

Альбом типовых технических решений для устройства молниезащиты и заземления

Система молниезащиты и заземления

Стадия	Лист	Листов
РД		

Молниеприемные мачты от 3,5 до 7,0 метров с креплением на растяжках

ООО "СтройПлаза"
gromostar.ru
+7(999)595-44-55

Узел

Молниеприемная мачта на растяжках
3,5...10,5 метров

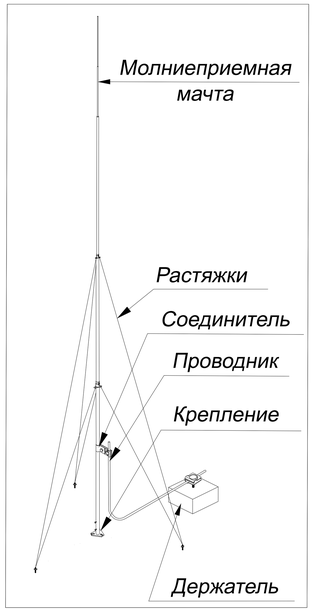

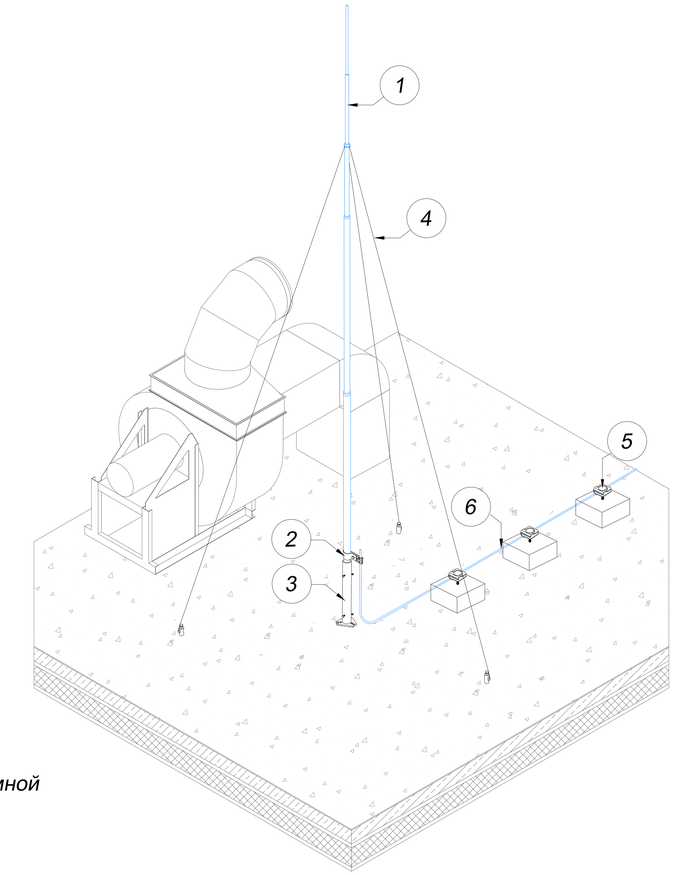

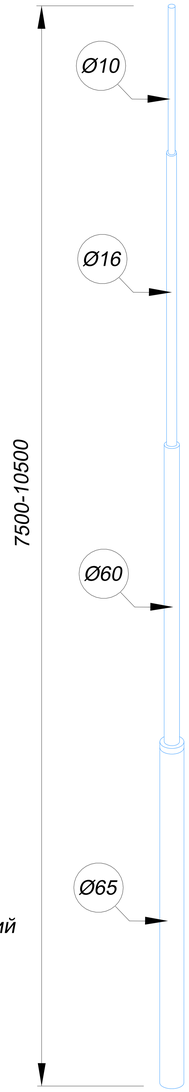

В комплект молниеприемной мачты на растяжках входит:

1. Молниеприемная мачта.
2. Соединитель для присоединения проводника Ø6-Ø10 мм. к молниеприемной мачте.
3. Подпятник
4. Растяжки для мачты

- Применяется для защиты от ударов молнии элементов кровли, а также оборудования или конструкций на зданиях.
- Устанавливается на кровлю на растяжках
- Выдерживает максимальную ветровую нагрузку 0,55 кПа (1, 11, 111 и IV ветровые районы) согласно СНиП В. 1.2-2:2006
- Соответствует нормативным стандартам для молниеприемников.

№	Название	Артикул	Высота	Вес
1 2 3 4	Молниеприемная мачта GROMOSTAR на растяжках и соединителем для проводника Ø6-Ø10 мм. из алюминия. Высотой от 7,5 до 10,5 метров	GR150575	7.5 м	14,7 кг
		GR150085	8,0 м	15,0 кг
		GR150585	8,5 м	15,7 кг
		GR150095	9,0 м	20,8 кг
		GR150595	9,5 м	21,3 кг
		GR150105	10,0 м	21,6 кг
		GR150605	10,5 м	22,3 кг
5	Держатель для молниезащиты	GR310605		0,14 кг
6	Круглый проводник пруток Ø8 мм.	GR510085		0,24 кг

№	Название	Артикул	Высота	Вес
1 2 3 4	Молниеприемная мачта GROMOSTAR на растяжках и соединителем для проводника Ø6-Ø10 мм. из горячеоцинкованной стали. Высотой от 7,5 до 10,5 метров	GR150571	7.5 м	36,4 кг
		GR150081	8,0 м	37,2 кг
		GR150581	8,5 м	39,9 кг
		GR150091	9,0 м	48,1 кг
		GR150591	9,5 м	49,8 кг
		GR150101	10,0 м	50,6 кг
		GR150601	10,5 м	53,3 кг
5	Держатель для молниезащиты	GR310601		0,2 кг
6	Круглый проводник пруток Ø8 мм.	GR510081		0,4 кг

№	Название	Артикул	Высота	Вес
1 2 3 4	Молниеприемная мачта GROMOSTAR на растяжках и соединителем для проводника Ø6-Ø10 мм. из нержавеющей стали. Высотой от 7,5 до 10,5 метров	GR150573	7.5 м	36,4 кг
		GR150083	8,0 м	37,2 кг
		GR150583	8,5 м	39,9 кг
		GR150093	9,0 м	48,1 кг
		GR150593	9,5 м	49,8 кг
		GR150103	10,0 м	50,6 кг
		GR150603	10,5 м	53,3 кг
5	Держатель для молниезащиты	GR310603		0,2 кг
6	Круглый проводник пруток Ø8 мм.	GR510083		0,4 кг

№	Название	Артикул	Высота	Вес
1 2 3 4	Молниеприемная мачта GROMOSTAR на растяжках и соединителем для проводника Ø6-Ø10 мм. из окрашенной стали. Высотой от 7,5 до 10,5 метров	GR150574	7.5 м	36,4 кг
		GR150084	8,0 м	37,2 кг
		GR150584	8,5 м	39,9 кг
		GR150094	9,0 м	48,1 кг
		GR150594	9,5 м	49,8 кг
		GR150104	10,0 м	50,6 кг
		GR150604	10,5 м	53,3 кг
5	Держатель для молниезащиты	GR310604		0,2 кг
6	Круглый проводник пруток Ø8 мм.	GR510084		0,4 кг

Подп. и дата | Инв.N дубл. | Взам. инв.N | Подп. и дата | Инв.N подл.

Изм.	Лист	N докум.	Подп.	Дата
Разраб.		Володько М.И.		
Пров.		Шпак А.А.		
Н. контр.		Шпак А.А.		
Утв.		Бродников М.И.		

Альбом типовых технических решений для устройства молниезащиты и заземления

Система молниезащиты и заземления

Стадия	Лист	Листов
РД		

Молниеприемные мачты от 7,5 до 10,5 метров с креплением на растяжках

ООО "СтройПлаза"
gromostar.ru
+7(999)595-44-55

Узел

Молниеприемная мачта на растяжках 11,0...15,0 метров

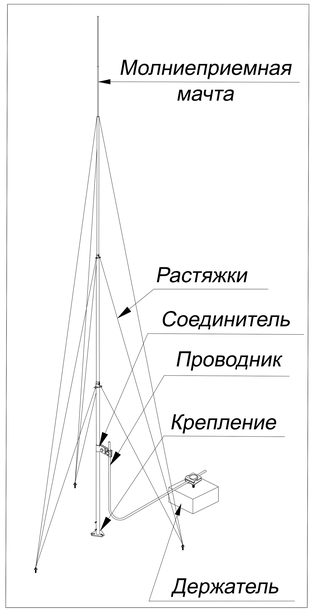

В комплект молниеприемной мачты на растяжках входит:

1. Молниеприемная мачта.
2. Соединитель для присоединения проводника Ø6-Ø10 мм. к молниеприемной мачте.
3. Подпятник
4. Растяжки для мачты

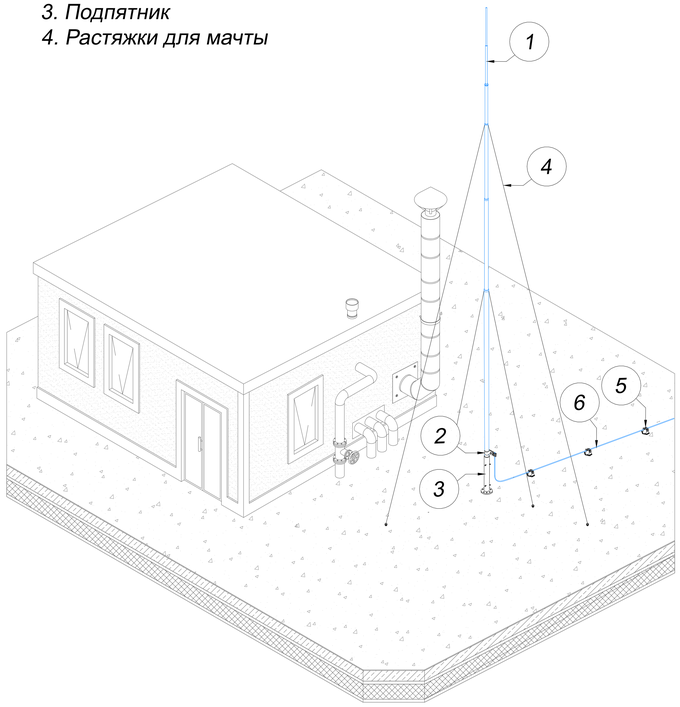

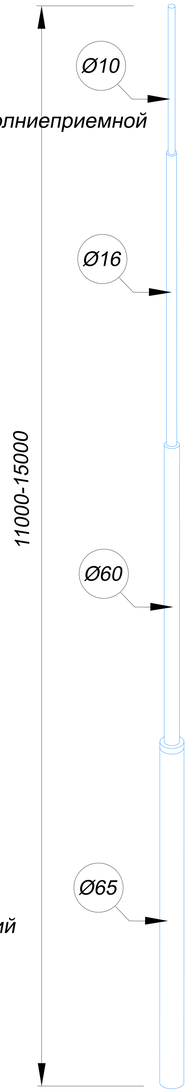

- Применяется для защиты от ударов молнии элементов кровли, а также оборудования или конструкций на зданиях.
- Устанавливается на кровлю на растяжках
- Выдерживает максимальную ветровую нагрузку 0,55 кПа (1, 11, 111 и IV ветровые районы) согласно СНиП В. 1.2-2:2006
- Соответствует нормативным стандартам для молниеприемников.

№	Название	Артикул	Высота	Вес
1 2 3 4	Молниеприемная мачта GROMOSTAR на растяжках и соединителем для проводника Ø6-Ø10 мм. из алюминия. Высотой от 11,0 до 15,0 метров	GR150115	11.0 м	22,6 кг
		GR150615	11,5 м	34,1 кг
		GR150125	12,0 м	34,5 кг
		GR150625	12,5 м	34,9 кг
		GR150135	13,0 м	35,2 кг
		GR150145	14,0 м	35,8 кг
		GR150155	15,0 м	36,4 кг
5	Держатель для молниезащиты	GR310605		0,14 кг
6	Круглый проводник пруток Ø8 мм.	GR510085		0,24 кг

№	Название	Артикул	Высота	Вес
1 2 3 4	Молниеприемная мачта GROMOSTAR на растяжках и соединителем для проводника Ø6-Ø10 мм. из горячеоцинкованной стали. Высотой от 11,0 до 15,0 метров	GR150111	11.0 м	54,1 кг
		GR150611	11,5 м	56,8 кг
		GR150121	12,0 м	69,0 кг
		GR150621	12,5 м	70,9 кг
		GR150131	13,0 м	71,7 кг
		GR150141	14,0 м	73,3 кг
		GR150151	15,0 м	74,9 кг
5	Держатель для молниезащиты	GR310601		0,2 кг
6	Круглый проводник пруток Ø8 мм.	GR510081		0,4 кг

№	Название	Артикул	Высота	Вес
1 2 3 4	Молниеприемная мачта GROMOSTAR на растяжках и соединителем для проводника Ø6-Ø10 мм. из нержавеющей стали. Высотой от 11,0 до 15,0 метров	GR150113	11.0 м	54,1 кг
		GR150613	11,5 м	56,8 кг
		GR150123	12,0 м	69,0 кг
		GR150623	12,5 м	70,9 кг
		GR150133	13,0 м	71,7 кг
		GR150143	14,0 м	73,3 кг
		GR150153	15,0 м	74,9 кг
5	Держатель для молниезащиты	GR310603		0,2 кг
6	Круглый проводник пруток Ø8 мм.	GR510083		0,4 кг

№	Название	Артикул	Высота	Вес
1 2 3 4	Молниеприемная мачта GROMOSTAR на растяжках и соединителем для проводника Ø6-Ø10 мм. из окрашенной стали. Высотой от 11,0 до 15,0 метров	GR150114	11.0 м	54,1 кг
		GR150614	11,5 м	56,8 кг
		GR150124	12,0 м	69,0 кг
		GR150624	12,5 м	70,9 кг
		GR150134	13,0 м	71,7 кг
		GR150144	14,0 м	73,3 кг
		GR150154	15,0 м	74,9 кг
5	Держатель для молниезащиты	GR310604		0,2 кг
6	Круглый проводник пруток Ø8 мм.	GR510084		0,4 кг

Подп. и дата | Инв.N дубл. | Взам. инв.N | Подп. и дата | Инв.N подл.

Изм.	Лист	N докум.	Подп.	Дата
Разраб.		Володько М.И.		
Пров.		Шпак А.А.		
Н. контр.		Шпак А.А.		
Утв.		Бродников М.И.		

Альбом типовых технических решений для устройства молниезащиты и заземления

Система молниезащиты и заземления

Стадия	Лист	Листов
РД		

Молниеприемные мачты от 11,0 до 15,0 метров с креплением на растяжках

ООО "СтройПлаза"
gromostar.ru
+7(999)595-44-55