Молниезащита и заземление

WWW.**GROMOSTAR**.RU

E-mail: z5954455@yandex.ru

Тел: +7 (999) 595-44-55

МОЛНИЕЗАЩИТА
GROMOSTAR
ЗАЗЕМЛЕНИЕ

МОЛНИЕПРИЕМНИКИ И МОЛНИЕПРИЕМНЫЕ МАЧТЫ С КРЕПЛЕНИЕМ НА ТРУБУ

Альбом технических решений 1.80

Россия
Московская область,
Истренский р-н, Костровское
поселение, ул. Сиреневая 32.

Тел: +7 (999) 595-44-55
Моб: +7 (495) 664-30-15
WhatsApp: +79995954455

E-mail: z6643015@yandex.ru
E-mail: z5954455@yandex.ru

GROMOSTAR

МОЛНИЕПРИЕМНИКИ И МОЛНИЕПРИЕМНЫЕ МАЧТЫ С КРЕПЛЕНИЕМ НА ТРУБУ

Альбом технических решений 1.80

Рабочая документация

Молниезащита и заземление

Главный инженер проекта _____ Володько М.И.

2026

Узел
Молниеприемник с креплением на трубу 1,0...7,0 метров

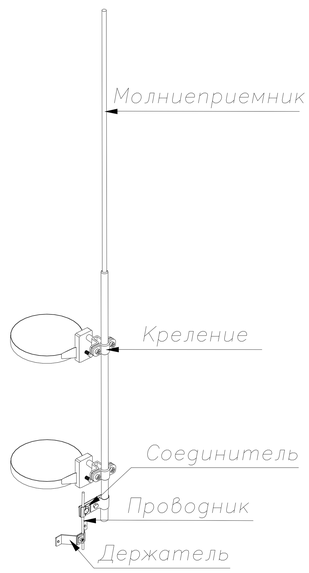

Узел
Молниеприемная мачта с креплением на трубу 7,5...15,0 метров

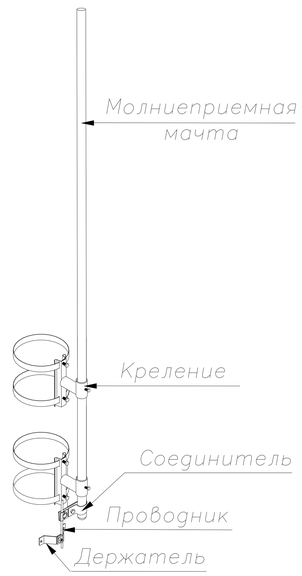

Подп. и дата	Инв.N дубл.	Взам. инв.N	Подп. и дата	Инв.N подл.

Изм.	Лист	N докум.	Подп.	Дата	Узлы молниеприемники и мачты с креплением на трубу и соединителем	Лист

В комплект молниеприемника с креплением на трубу входит:

1. Молниеприемник.
2. Соединитель для присоединения проводника Ø6–Ø10 мм. к молниеприемнику.
3. Комплект крепление для молниеприемника на трубу.

Узел
Молниеприемник с креплением на трубу 1,0...7,0 метров

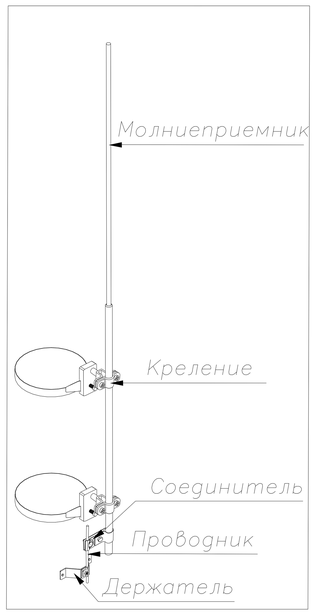

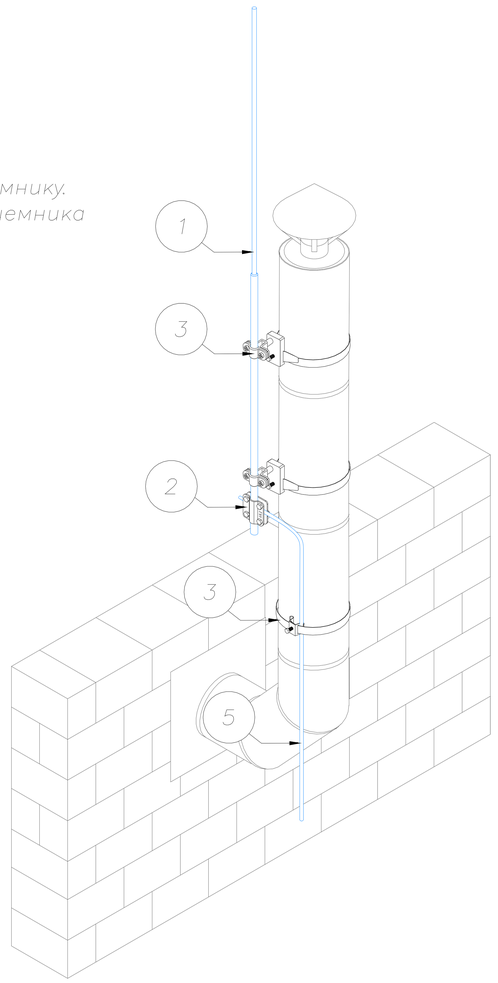

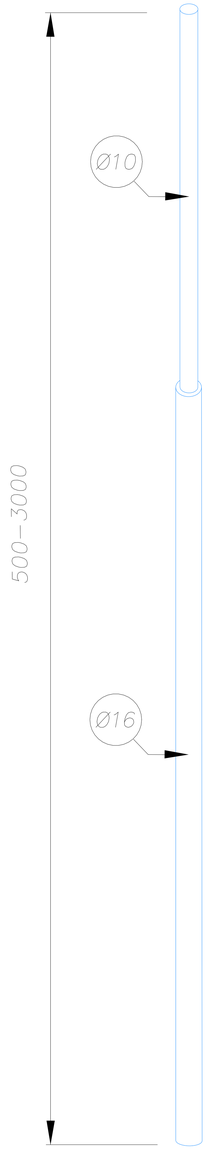

- Применяется для защиты от ударов молнии элементов кровли, а также оборудования или конструкций на зданиях.
- Крепится к трубе с помощью 2–х креплений
- Выдерживает максимальную ветровую нагрузку 0,55 кПа (1, 11, 111 и IV ветровые районы) согласно СНиП В. 1.2–2:2006
- Соответствует нормативным стандартам для молниеприемников.

?	Название	Артикул	Высота	Вес
1 2 3	Молниеприемники GROMOSTAR с креплением на трубу и соединителем для проводника Ø6–Ø10 мм. из алюминия. Высотой от 0,5 до 3,0 метров	GR180015	1,0 м	1,0 кг
		GR180515	1,5 м	1,1 кг
		GR180025	2,0 м	1,3 кг
		GR180525	2,5 м	2,2 кг
		GR180035	3,0 м	2,5 кг
4	Хомут для крепления на трубах	GR310605		0,9кг
5	Круглый проводник пруток Ø8 мм.	GR510085		0,44 кг

?	Название	Артикул	Высота	Вес
1 2 3	Молниеприемники GROMOSTAR с креплением на трубу и соединителем для проводника Ø6–Ø10 мм. из горячеоцинкованной стали. Высотой от 0,5 до 3,0 метров	GR180011	1,0 м	1,7 кг
		GR180511	1,5 м	2,5 кг
		GR180021	2,0 м	3,3 кг
		GR180521	2,5 м	5,2 кг
		GR180031	3,0 м	6,0 кг
4	Хомут для крепления на трубах	GR370011		0,15 кг
5	Круглый проводник пруток Ø8 мм.	GR510081		0,4 кг

?	Название	Артикул	Высота	Вес
1 2 3	Молниеприемники GROMOSTAR с креплением на трубу и соединителем для проводника Ø6–Ø10 мм. из меди. Высотой от 0,5 до 3,0 метров	GR180012	1,0 м	1,7 кг
		GR180512	1,5 м	2,5 кг
		GR180022	2,0 м	3,3 кг
		GR180522	2,5 м	5,2 кг
		GR180032	3,0 м	6,0 кг
4	Хомут для крепления на трубах	GR370012		0,17 кг
5	Круглый проводник пруток Ø8 мм.	GR510082		0,46 кг

?	Название	Артикул	Высота	Вес
1 2 3	Молниеприемники GROMOSTAR с креплением на трубу и соединителем для проводника Ø6–Ø10 мм. из нержавеющей стали. Высотой от 0,5 до 3,0 метров	GR180013	1,0 м	1,7 кг
		GR180513	1,5 м	2,5 кг
		GR180023	2,0 м	3,3 кг
		GR180523	2,5 м	5,2 кг
		GR180033	3,0 м	6,0 кг
4	Хомут для крепления на трубах	GR370013		0,15 кг
5	Круглый проводник пруток Ø8 мм.	GR510083		0,4 кг

?	Название	Артикул	Высота	Вес
1 2 3	Молниеприемники GROMOSTAR с креплением на трубу и соединителем для проводника Ø6–Ø10 мм. из окрашенной стали. Высотой от 0,5 до 3,0 метров	GR180014	1,0 м	1,7 кг
		GR180514	1,5 м	2,5 кг
		GR180024	2,0 м	3,3 кг
		GR180524	2,5 м	5,2 кг
		GR180034	3,0 м	6,0 кг
4	Хомут для крепления на трубах	GR310604		0,15 кг
5	Круглый проводник пруток Ø8 мм.	GR510084		0,4 кг

Подп. и дата | Инв.N дубл. | Взам. инв.N | Подп. и дата | Инв.N подл.

Изм.	Лист	N докум.	Подп.	Дата	Альбом типовых технических решений для устройства молниезащиты и заземления			
Разраб.		Володько М.И.			Система молниезащиты и заземления	Стадия	Лист	Листов
Пров.		Шпак А.А.				РД		
Н. контр.		Шпак А.А.			Молниеприемники от 0,5 до 3,0 метров с креплением на трубу	ООО "СтройПлаза" gromostar.ru +7(999)595–44–55		
Утв.		Бродников М.И.						

Узел

Молниеприемник с креплением на трубу 1,0...7,0 метров

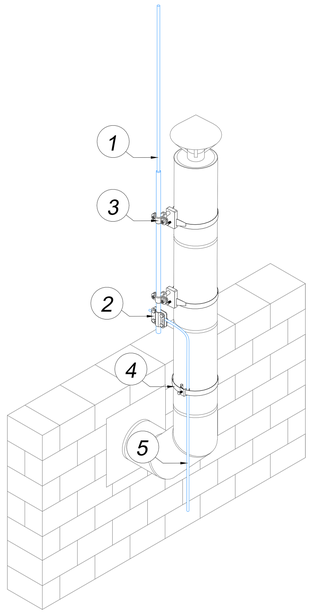

В комплект молниеприемной мачты с креплением на трубу входит:

1. Молниеприемная мачта
2. Соединитель для присоединения проводника Ø6-Ø10 мм. к мачте.
3. Комплект крепление для мачты на трубу.

- Применяется для защиты от ударов молнии элементов кровли, а также оборудования или конструкций на зданиях.
- Крепится к трубе с помощью креплений
- Выдерживает максимальную ветровую нагрузку 0,55 кПа (1, 11, 111 и IV ветровые районы) согласно СНиП В. 1.2-2:2006
- Соответствует нормативным стандартам для молниеприемников.

№	Название	Артикул	Высота	Вес
1 2 3	Молниеприемная мачта GROMOSTAR с креплением на трубу и соединителем для проводника Ø6-Ø10 мм. из горячеоцинкованной стали. Высотой от 3,5 до 7,0 метров	GR150531	3.5 м	9,8 кг
		GR150041	4,0 м	10,6 кг
		GR150541	4,5 м	12,3 кг
		GR150051	5,0 м	13,1 кг
		GR150551	5,5 м	15,3 кг
		GR150061	6,0 м	16,1 кг
		GR150561	6,5 м	17,8 кг
		GR150071	7,0 м	18,6 кг
4	Хомут для крепления на трубах	GR370011		0,15 кг
5	Круглый проводник пруток Ø8 мм.	GR510081		0,4 кг

№	Название	Артикул	Высота	Вес
1 2 3	Молниеприемная мачта GROMOSTAR с креплением на трубу и соединителем для проводника Ø6-Ø10 мм. из меди. Высотой от 3,5 до 7,0 метров	GR150532	3.5 м	9,8 кг
		GR150042	4,0 м	10,6 кг
		GR150542	4,5 м	12,3 кг
		GR150052	5,0 м	13,1 кг
		GR150552	5,5 м	15,3 кг
		GR150062	6,0 м	16,1 кг
		GR150562	6,5 м	17,8 кг
		GR150072	7,0 м	18,6 кг
4	Хомут для крепления на трубах	GR370012		0,15 кг
5	Круглый проводник пруток Ø8 мм.	GR510082		0,4 кг

№	Название	Артикул	Высота	Вес
1 2 3	Молниеприемная мачта GROMOSTAR с креплением на трубу и соединителем для проводника Ø6-Ø10 мм. из нержавеющей стали. Высотой от 3,5 до 7,0 метров	GR150533	3.5 м	9,8 кг
		GR150043	4,0 м	10,6 кг
		GR150543	4,5 м	12,3 кг
		GR150053	5,0 м	13,1 кг
		GR150553	5,5 м	15,3 кг
		GR150063	6,0 м	16,1 кг
		GR150563	6,5 м	17,8 кг
		GR150073	7,0 м	18,6 кг
4	Хомут для крепления на трубах	GR370013		0,15 кг
5	Круглый проводник пруток Ø8 мм.	GR510083		0,4 кг

№	Название	Артикул	Высота	Вес
1 2 3	Молниеприемная мачта GROMOSTAR с креплением на трубу и соединителем для проводника Ø6-Ø10 мм. из окрашенной стали. Высотой от 3,5 до 7,0 метров	GR150534	3.5 м	9,8 кг
		GR150044	4,0 м	10,6 кг
		GR150544	4,5 м	12,3 кг
		GR150054	5,0 м	13,1 кг
		GR150554	5,5 м	15,3 кг
		GR150064	6,0 м	16,1 кг
		GR150564	6,5 м	17,8 кг
		GR150074	7,0 м	18,6 кг
4	Хомут для крепления на трубах	GR370014		0,15 кг
5	Круглый проводник пруток Ø8 мм.	GR510084		0,4 кг

№	Название	Артикул	Высота	Вес
1 2 3	Молниеприемная мачта GROMOSTAR с креплением на трубу и соединителем для проводника Ø6-Ø10 мм. из алюминия. Высотой от 3,5 до 7,0 метров	GR150535	3.5 м	3,2 кг
		GR150045	4,0 м	3,3 кг
		GR150545	4,5 м	3,8 кг
		GR150055	5,0 м	4,1 кг
		GR150555	5,5 м	4,8 кг
		GR150065	6,0 м	4,9 кг
		GR150565	6,5 м	5,5 кг
		GR150075	7,0 м	5,6 кг
4	Хомут для крепления на трубах	GR370015		0,9 кг
5	Круглый проводник пруток Ø8 мм.	GR510085		0,44 кг

Подп. и дата | Инв.N дубл. | Взам. инв.N | Подп. и дата | Инв.N подл.

Изм.	Лист	N докум.	Подп.	Дата
Разраб.		Володько М.И.		
Пров.		Шпак А.А.		
Н. контр.		Шпак А.А.		
Утв.		Бродников М.И.		

Альбом типовых технических решений для устройства молниезащиты и заземления

Система молниезащиты и заземления

Стадия	Лист	Листов
РД		

Молниеприемные мачты 3,5 до 7,0 метров с креплением на трубу

ООО "СтройПлаза"
gromostar.ru
+7(999)595-44-55

Узел

Молниеприемная мачта с креплением на трубу 7,5...15,0 метров

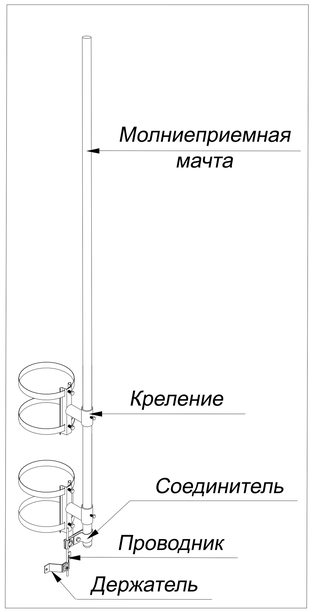

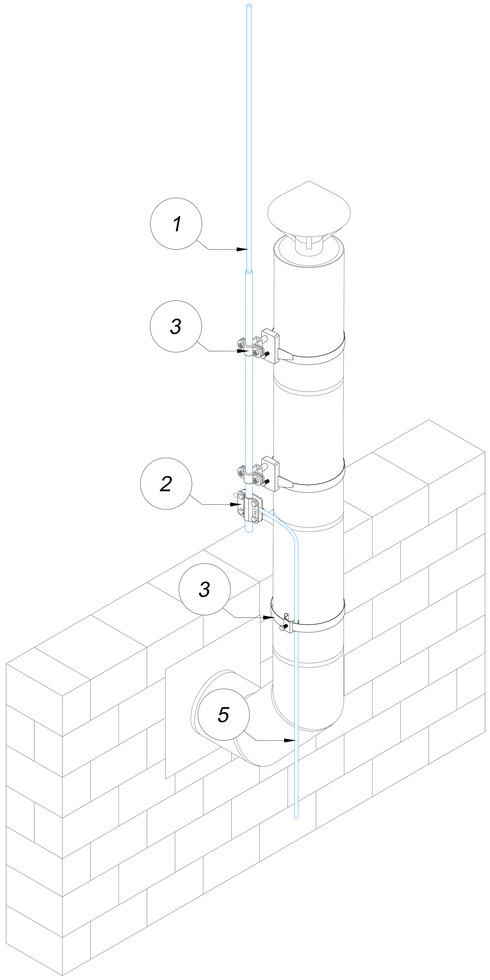

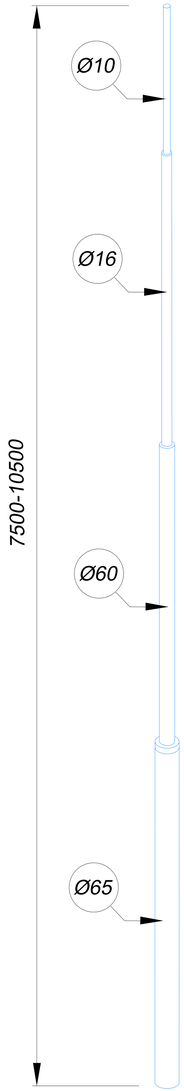

В комплект молниеприемника с креплением на трубу входит:

1. Молниеприемная мачта.
2. Соединитель для присоединения проводника Ø6-Ø10 мм. к молниеприемной мачте.
3. Комплект крепление для молниеприемной мачте на трубу.

- Применяется для защиты от ударов молнии элементов кровли, а также оборудования или конструкций на зданиях.
- Крепится к трубе с помощью креплений
- Выдерживает максимальную ветровую нагрузку 0,55 кПа (1, 11, 111 и IV ветровые районы) согласно СНиП В. 1.2-2:2006
- Соответствует нормативным стандартам для молниеприемников.

№	Название	Артикул	Высота	Вес
1 2 3	Молниеприемная мачта GROMOSTAR с креплением на трубу и соединителем для проводника Ø6-Ø10 мм. из алюминия. Высотой от 7,5 до 10,5 метров	GR120575	7,5 м	10,5 кг
		GR120085	8,0 м	10,6 кг
		GR120585	8,5 м	11,3 кг
		GR120095	9,0 м	12,0 кг
		GR120595	9,5 м	13,1 кг
		GR120105	10,0 м	14,4 кг
		GR120605	10,5 м	15,1 кг
4	Хомут для крепления на трубах	GR370015		0,15 кг
5	Круглый проводник пруток Ø8 мм.	GR510085		0,24 кг

№	Название	Артикул	Высота	Вес
1 2 3	Молниеприемная мачта GROMOSTAR с креплением на трубу и соединителем для проводника Ø6-Ø10 мм. из горячеоцинкованной стали. Высотой от 7,5 до 10,5 метров	GR120571	7.5 м	35,1 кг
		GR120081	8,0 м	35,8 кг
		GR120581	8,5 м	38,5 кг
		GR120091	9,0 м	42,3 кг
		GR120591	9,5 м	45,6 кг
		GR120101	10,0 м	46,4 кг
		GR120601	10,5 м	49,1 кг
4	Хомут для крепления на трубах	GR370011		0,15 кг
5	Круглый проводник пруток Ø8 мм.	GR510081		0,4 кг

№	Название	Артикул	Высота	Вес
1 2 3	Молниеприемная мачта GROMOSTAR с креплением на трубу и соединителем для проводника Ø6-Ø10 мм. из нержавеющей стали. Высотой от 7,5 до 10,5 метров	GR120573	7.5 м	35,1 кг
		GR120083	8,0 м	35,8 кг
		GR120583	8,5 м	38,5 кг
		GR120093	9,0 м	42,3 кг
		GR120593	9,5 м	45,6 кг
		GR120103	10,0 м	46,4 кг
		GR120603	10,5 м	49,1 кг
4	Хомут для крепления на трубах	GR370013		0,15 кг
5	Круглый проводник пруток Ø8 мм.	GR510083		0,4 кг

№	Название	Артикул	Высота	Вес
1 2 3	Молниеприемная мачта GROMOSTAR с креплением на трубу и соединителем для проводника Ø6-Ø10 мм. из окрашенной стали. Высотой от 7,5 до 10,5 метров	GR120574	7.5 м	35,1 кг
		GR120084	8,0 м	35,8 кг
		GR120584	8,5 м	38,5 кг
		GR120094	9,0 м	42,3 кг
		GR120594	9,5 м	45,6 кг
		GR120104	10,0 м	46,4 кг
		GR120604	10,5 м	49,1 кг
4	Хомут для крепления на трубах	GR370014		0,15 кг
5	Круглый проводник пруток Ø8 мм.	GR510084		0,4 кг

Подп. и дата | Инв.N дубл. | Взам. инв.N | Подп. и дата | Инв.N подл.

Изм.	Лист	N докум.	Подп.	Дата
Разраб.		Володько М.И.		
Пров.		Шпак А.А.		
Н. контр.		Шпак А.А.		
Утв.		Бродников М.И.		

Альбом типовых технических решений для устройства молниезащиты и заземления

Система молниезащиты и заземления

Стадия	Лист	Листов
РД		

Молниеприемные мачты 7,5 до 10,0 метров с креплением на трубу

ООО "СтройПлаза"
gromostar.ru
+7(999)595-44-55

Узел

Молниеприемная мачта с креплением на трубу 7,5...15,0 метров

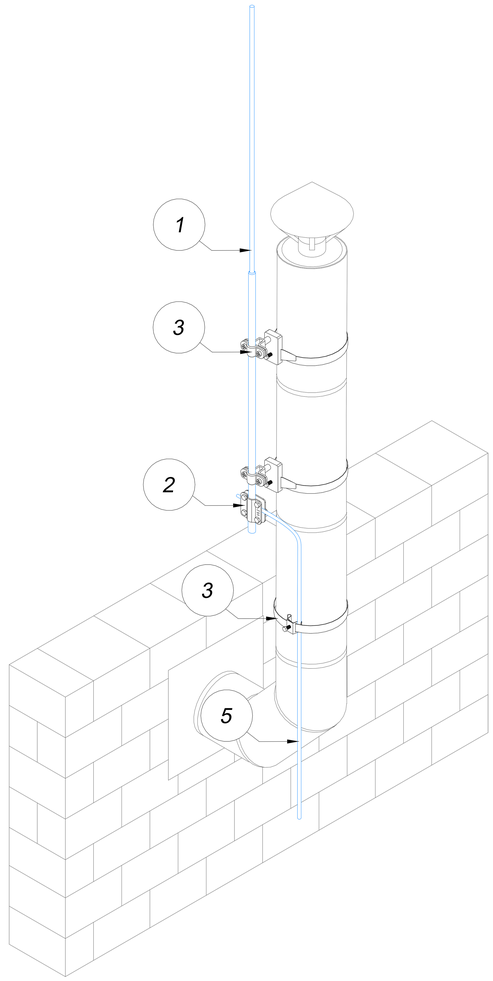

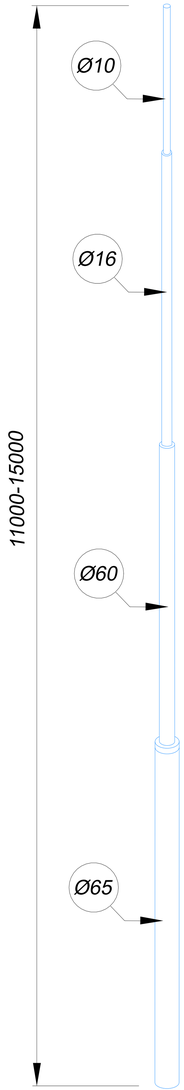

В комплект молниеприемника с креплением на трубу входит:

1. Молниеприемная мачта.
2. Соединитель для присоединения проводника Ø6-Ø10 мм. к молниеприемной мачте.
3. Комплект крепление для молниеприемной мачте на трубу.

- Применяется для защиты от ударов молнии элементов кровли, а также оборудования или конструкций на зданиях.
- Крепится к трубе с помощью креплений
- Выдерживает максимальную ветровую нагрузку 0,55 кПа (1, 11, 111 и IV ветровые районы) согласно СНиП В. 1.2-2:2006
- Соответствует нормативным стандартам для молниеприемников.

№	Название	Артикул	Высота	Вес
1 2 3	Молниеприемная мачта GROMOSTAR с креплением на трубу и соединителем для проводника Ø6-Ø10 мм. из алюминия. Высотой от 11,0 до 15,0 метров	GR150115	11,0 м	14,3 кг
		GR150615	11,5 м	15,6 кг
		GR150125	12,0 м	16,3 кг
		GR150625	12,5 м	17,0 кг
		GR150135	13,0 м	18,1 кг
		GR150145	14,0 м	19,4 кг
		GR150155	15,0 м	20,1 кг
4	Хомут для крепления на трубах	GR370015		0,15 кг
5	Круглый проводник пруток Ø8 мм.	GR510085		0,24 кг

№	Название	Артикул	Высота	Вес
1 2 3	Молниеприемная мачта GROMOSTAR с креплением на трубу и соединителем для проводника Ø6-Ø10 мм. из горячеоцинкованной стали. Высотой от 11,0 до 15,0 метров	GR150111	11,0 м	49,1 кг
		GR150611	11,5 м	52,8 кг
		GR150121	12,0 м	54,5 кг
		GR150621	12,5 м	56,3 кг
		GR150131	13,0 м	56,9 кг
		GR150141	14,0 м	58,5 кг
		GR150151	15,0 м	60,1 кг
4	Хомут для крепления на трубах	GR370011		0,15 кг
5	Круглый проводник пруток Ø8 мм.	GR510081		0,4 кг

№	Название	Артикул	Высота	Вес
1 2 3	Молниеприемная мачта GROMOSTAR с креплением на трубу и соединителем для проводника Ø6-Ø10 мм. из нержавеющей стали. Высотой от 11,0 до 15,0 метров	GR150113	11,0 м	49,1 кг
		GR150613	11,5 м	52,8 кг
		GR150123	12,0 м	54,5 кг
		GR150623	12,5 м	56,3 кг
		GR150133	13,0 м	56,9 кг
		GR150143	14,0 м	58,5 кг
		GR150153	15,0 м	60,1 кг
4	Хомут для крепления на трубах	GR370013		0,15 кг
5	Круглый проводник пруток Ø8 мм.	GR510083		0,4 кг

№	Название	Артикул	Высота	Вес
1 2 3	Молниеприемная мачта GROMOSTAR с креплением на трубу и соединителем для проводника Ø6-Ø10 мм. из окрашенной стали. Высотой от 11,0 до 15,0 метров	GR150114	11,0 м	35,1 кг
		GR150614	11,5 м	35,8 кг
		GR150124	12,0 м	38,5 кг
		GR150624	12,5 м	42,3 кг
		GR150134	13,0 м	45,6 кг
		GR150144	14,0 м	46,4 кг
		GR150154	15,0 м	49,1 кг
4	Хомут для крепления на трубах	GR370014		0,15 кг
5	Круглый проводник пруток Ø8 мм.	GR510084		0,4 кг

Подп. и дата | Инв.N дубл. | Взам. инв.N | Подп. и дата | Инв.N подп.

Изм.	Лист	N докум.	Подп.	Дата
Разраб.		Володько М.И.		
Пров.		Шпак А.А.		
Н. контр.		Шпак А.А.		
Утв.		Бродников М.И.		

Альбом типовых технических решений для устройства молниезащиты и заземления

Система молниезащиты и заземления

Стадия	Лист	Листов
РД		

Молниеприемные мачты 11,0 до 15,0 метров с креплением на трубу

ООО "СтройПлаза"
gromostar.ru
+7(999)595-44-55