Узел
Молниеприемник на бетонном основании 0,5...3,0 метров

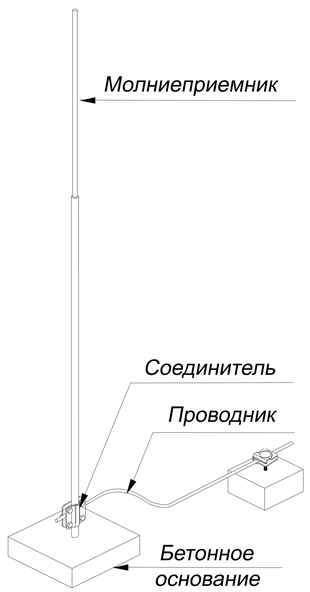

Узел
Молниеприемная мачта на бетонном основании 3,5...7,0 метров

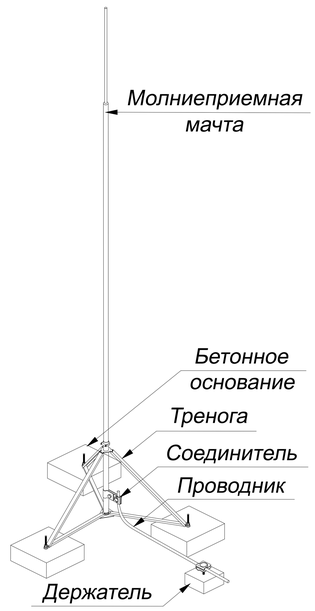

Узел
Молниеприемная мачта на бетонном основании 7,5...10,5 метров

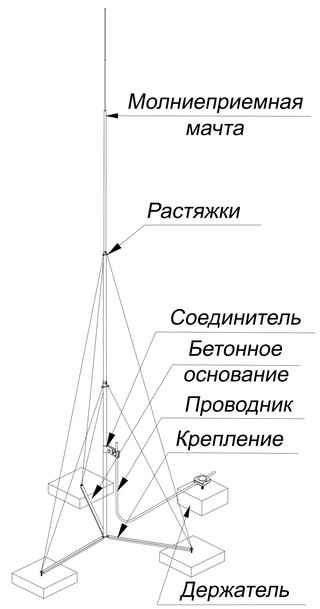

Узел
Молниеприемная мачта на бетонном основании 11,0...15,0 метров

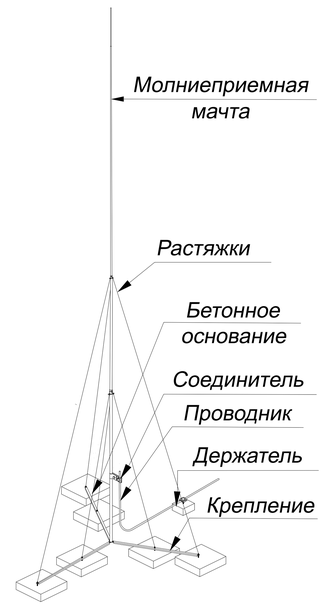

Подп. и дата

Инв.N дубл.

Взам. инв.N

Подп. и дата

Инв.N подл.

Изм.	Лист	N докум.	Подп.	Дата	Узлы молниеприемники и мачты с креплением на плоскую, ПВХ, мембрамнную кровлю	Лист 8

В комплект молниеприемника с креплением на плоскую кровлю входит:

1. Молниеприемник.
2. Соединитель для присоединения проводника Ø6-Ø10 мм. к молниеприемнику.
3. Бетонное основание

Узел

Молниеприемник на бетонном основании 0,5...3,0 метров

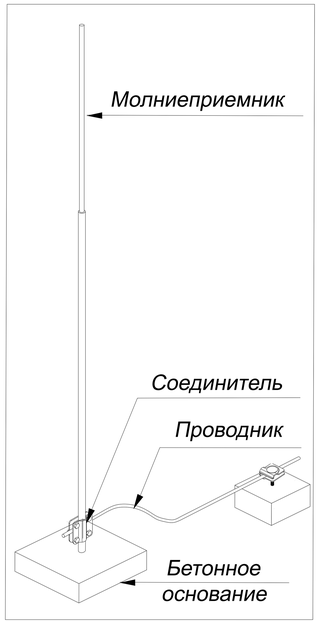

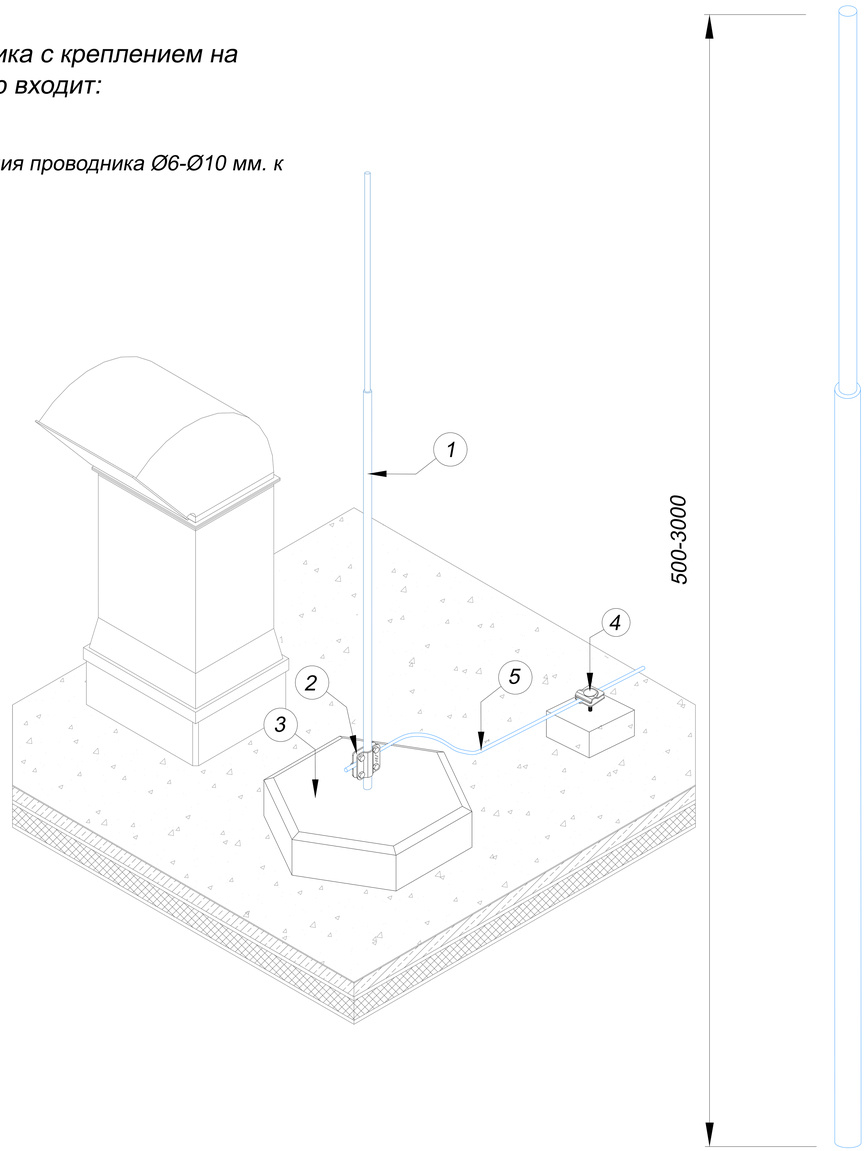

№	Название	Артикул	Высота	Вес
1 2 3	Молниеприемники GROMOSTAR с креплением на плоскую, ПВХ, мембрамнную кровлю и соединителем для проводника Ø6-Ø10 мм. из горячеоцинкованной стали. Высотой от 1,0 до 3,0 метров	GR130011	1,0 м	7,3 кг
		GR130511	1,5 м	24,6 кг
		GR130021	2,0 м	25,4 кг
		GR130521	2,5 м	38,7 кг
		GR130031	3,0 м	36,0 кг
4	Держатель для молниезащиты	GR310601		0,2 кг
5	Круглый проводник пруток Ø8 мм.	GR510081		0,4 кг

№	Название	Артикул	Высота	Вес
1 2 3	Молниеприемники GROMOSTAR с креплением на плоскую, ПВХ, мембрамнную кровлю и соединителем для проводника Ø6-Ø10 мм. из нержавеющей стали. Высотой от 1,0 до 3,0 метров	GR130013	1,0 м	7,3 кг
		GR130513	1,5 м	24,6 кг
		GR130023	2,0 м	25,4 кг
		GR130523	2,5 м	38,7 кг
		GR130033	3,0 м	36,0 кг
4	Держатель для молниезащиты	GR310603		0,2 кг
5	Круглый проводник пруток Ø8 мм.	GR510083		0,4 кг

№	Название	Артикул	Высота	Вес
1 2 3	Молниеприемники GROMOSTAR с креплением на плоскую, ПВХ, мембрамнную кровлю и соединителем для проводника Ø6-Ø10 мм. из окрашенной стали. Высотой от 1,0 до 3,0 метров	GR130014	1,0 м	7,3 кг
		GR130514	1,5 м	24,6 кг
		GR130024	2,0 м	25,4 кг
		GR130524	2,5 м	38,7 кг
		GR130034	3,0 м	36,0 кг
4	Держатель для молниезащиты	GR310604		0,2 кг
5	Круглый проводник пруток Ø8 мм.	GR510084		0,4 кг

- Применяется для защиты от ударов молнии элементов кровли, а также оборудования или конструкций на зданиях.
- Устанавливается на кровлю на бетонное основание
- Выдерживает максимальную ветровую нагрузку 0,55 кПа (1, 11, 111 и IV ветровые районы) согласно СНиП В. 1.2-2:2006
- Соответствует нормативным стандартам для молниеприемников.

№	Название	Артикул	Высота	Вес
1 2 3	Молниеприемники GROMOSTAR с креплением на плоскую, ПВХ, мембрамнную кровлю и соединителем для проводника Ø6-Ø10 мм. из алюминия. Высотой от 1,0 до 3,0 метров	GR130015	1,0 м	5,8 кг
		GR130515	1,5 м	22,4 кг
		GR130025	2,0 м	22,9 кг
		GR130525	2,5 м	35,7 кг
		GR130035	3,0 м	36,0 кг
4	Держатель для молниезащиты	GR310605		0,14 кг
5	Круглый проводник пруток Ø8 мм.	GR510085		0,24 кг

Подп. и дата | Инв.N дубл. | Взам. инв.N | Подп. и дата | Инв.N подл.

Изм.	Лист	N докум.	Подп.	Дата	Альбом типовых технических решений для устройства молниезащиты и заземления		
Разраб.		Володько М.И.			Система молниезащиты и заземления	Стадия	Лист	Листов
Пров.		Шпак А.А.				РД	9	67
Н. контр.		Шпак А.А.			Молниеприемники от 1,0 до 3,0 метров с креплением на плоскую, ПВХ, мембрамнную кровлю	ООО "СтройПлаза" gromostar.ru +7(999)595-44-55	
Утв.		Бродников М.И.					

Узел

Молниеприемная мачта на бетонном основании 3,5...7,0 метров

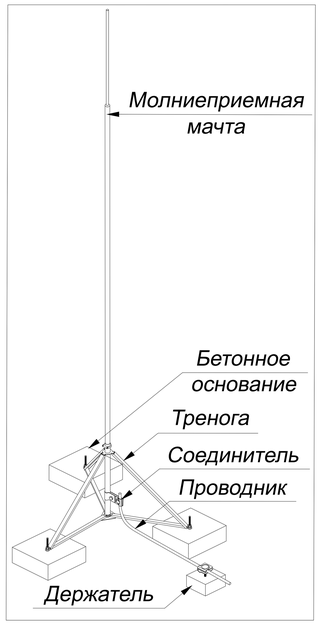

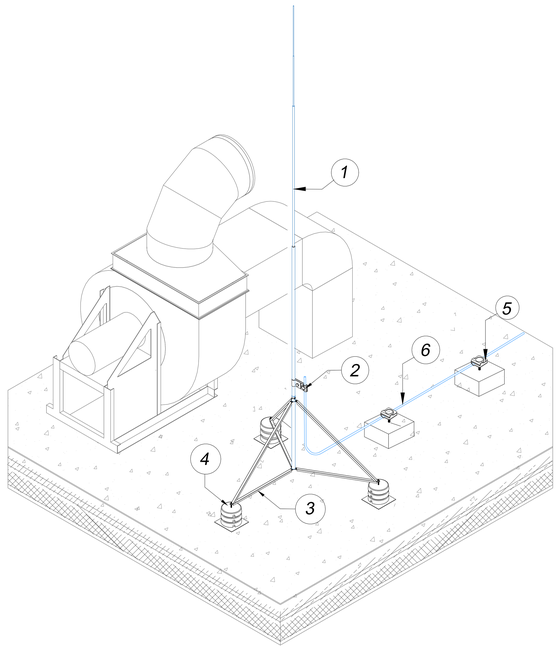

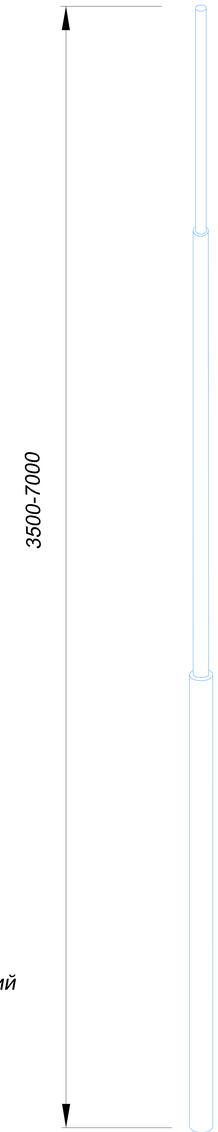

В комплект молниеприемника с креплением на плоскую кровлю входит:

1. Молниеприемная мачта.
2. Соединитель для присоединения проводника Ø6-Ø10 мм. к молниеприемной мачте.
3. Крепление тренога
4. Бетонное основание

- Применяется для защиты от ударов молнии элементов кровли, а также оборудования или конструкций на зданиях.
- Устанавливается на кровлю на бетонное основание и держится под собственным весом
- Выдерживает максимальную ветровую нагрузку 0,55 кПа (1, 11, 111 и IV ветровые районы) согласно СНиП В. 1.2-2:2006
- Соответствует нормативным стандартам для молниеприемников.

№	Название	Артикул	Высота	Вес
1 2 3 4	Молниеприемная мачта GROMOSTAR с креплением на плоскую, ПВХ, мембрамнную кровлю и соединителем для проводника Ø6-Ø10 мм. из алюминия. Высотой от 3,5 до 7,0 метров	GR130535	3.5 м	72,2 кг
		GR130041	4,0 м	72,3 кг
		GR130545	4,5 м	110,3 кг
		GR130055	5,0 м	110,6 кг
		GR130555	5,5 м	110,8 кг
		GR130065	6,0 м	110,9 кг
		GR130565	6,5 м	111,5 кг
		GR130075	7,0 м	111,6 кг
5	Держатель для молниезащиты	GR310605		0,14 кг
6	Круглый проводник пруток Ø8 мм.	GR510085		0,24 кг

№	Название	Артикул	Высота	Вес
1 2 3 4	Молниеприемная мачта GROMOSTAR с креплением на плоскую, ПВХ, мембрамнную кровлю и соединителем для проводника Ø6-Ø10 мм. из горячеоцинкованной стали. Высотой от 3,5 до 7,0 метров	GR130531	3.5 м	82,7 кг
		GR130041	4,0 м	83,5 кг
		GR130541	4,5 м	122,7 кг
		GR130051	5,0 м	123,5 кг
		GR130551	5,5 м	125,2 кг
		GR130061	6,0 м	126,0 кг
		GR130561	6,5 м	127,7 кг
		GR130071	7,0 м	128,5 кг
5	Держатель для молниезащиты	GR310601		0,2 кг
6	Круглый проводник пруток Ø8 мм.	GR510081		0,4 кг

№	Название	Артикул	Высота	Вес
1 2 3 4	Молниеприемная мачта GROMOSTAR с креплением на плоскую, ПВХ, мембрамнную кровлю и соединителем для проводника Ø6-Ø10 мм. из нержавеющей стали. Высотой от 3,5 до 7,0 метров	GR130533	3.5 м	82,7 кг
		GR130043	4,0 м	83,5 кг
		GR130543	4,5 м	122,7 кг
		GR130053	5,0 м	123,5 кг
		GR130553	5,5 м	125,2 кг
		GR130063	6,0 м	126,0 кг
		GR130563	6,5 м	127,7 кг
		GR130073	7,0 м	128,5 кг
5	Держатель для молниезащиты	GR310603		0,2 кг
6	Круглый проводник пруток Ø8 мм.	GR510083		0,4 кг

№	Название	Артикул	Высота	Вес
1 2 3 4	Молниеприемная мачта GROMOSTAR с креплением на плоскую, ПВХ, мембрамнную кровлю и соединителем для проводника Ø6-Ø10 мм. из окрашенной стали. Высотой от 3,5 до 7,0 метров	GR130534	3.5 м	82,7 кг
		GR130044	4,0 м	83,5 кг
		GR130544	4,5 м	122,7 кг
		GR130054	5,0 м	123,5 кг
		GR130554	5,5 м	125,2 кг
		GR130064	6,0 м	126,0 кг
		GR130564	6,5 м	127,7 кг
		GR130074	7,0 м	128,5 кг
5	Держатель для молниезащиты	GR310604		0,2 кг
6	Круглый проводник пруток Ø8 мм.	GR510084		0,4 кг

Подп. и дата | Инв.N дубл. | Взам. инв.N | Подп. и дата | Инв.N подл.

Изм.	Лист	N докум.	Подп.	Дата
Разраб.		Володько М.И.		
Пров.		Шпак А.А.		
Н. контр.		Шпак А.А.		
Утв.		Бродников М.И.		

Альбом типовых технических решений для устройства молниезащиты и заземления

Система молниезащиты и заземления

Стадия	Лист	Листов
РД	10	67

Молниеприемные мачты от 3,5 до 7,0 метров с креплением на плоскую кровлю

ООО "СтройПлаза"
gromostar.ru
+7(999)595-44-55

Узел

Молниеприемная мачта на бетонном основании 7,5...10,5 метров

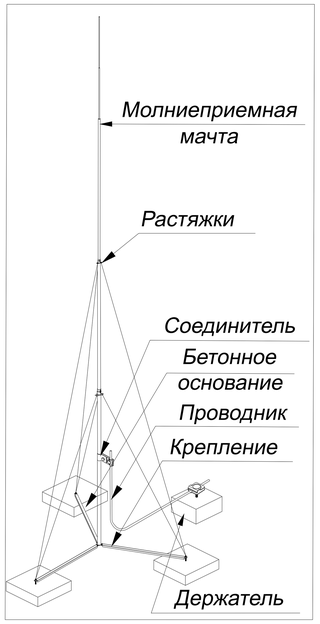

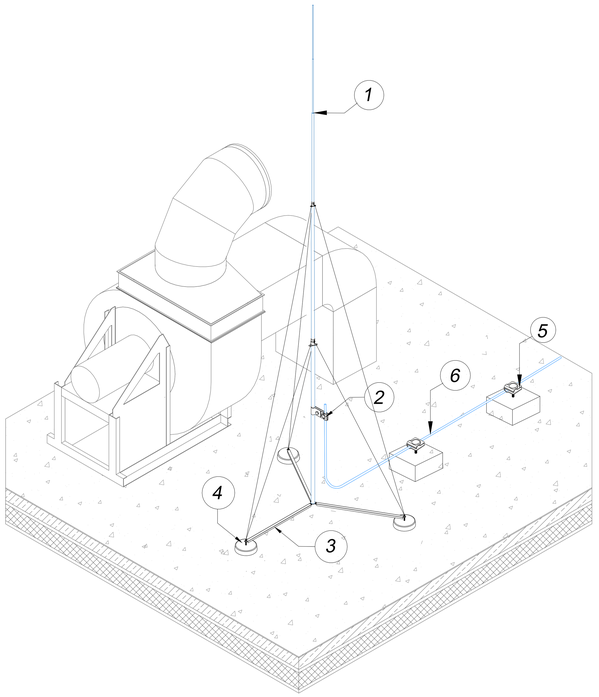

В комплект мачты с креплением на плоскую кровлю входит:

1. Молниеприемная мачта.
2. Соединитель для присоединения проводника Ø6-Ø10 мм. к молниеприемной мачте.
3. Крепление тренога
4. Бетонное основание

- Применяется для защиты от ударов молнии элементов кровли, а также оборудования или конструкций на зданиях.
- Устанавливается на кровлю на бетонное основание и держится под собственным весом
- Выдерживает максимальную ветровую нагрузку 0,55 кПа (1, 11, 111 и IV ветровые районы) согласно СНиП В. 1.2-2:2006
- Соответствует нормативным стандартам для молниеприемников.

№	Название	Артикул	Высота	Вес
1 2 3 4	Молниеприемная мачта GROMOSTAR с креплением на плоскую, ПВХ, мембрамнную кровлю и соединителем для проводника Ø6-Ø10 мм. из алюминия. Высотой от 7,5 до 10,5 метров	GR130575	7.5 м	117,7 кг
		GR130085	8,0 м	118,0 кг
		GR130585	8,5 м	118,0 кг
		GR130095	9,0 м	222,9 кг
		GR130595	9,5 м	223,4 кг
		GR130105	10,0 м	223,7 кг
		GR130605	10,5 м	224,4 кг
5	Держатель для молниезащиты	GR310601		0,14 кг
6	Круглый проводник пруток Ø8 мм.	GR510081		0,24кг

№	Название	Артикул	Высота	Вес
1 2 3 4	Молниеприемная мачта GROMOSTAR с креплением на плоскую, ПВХ, мембрамнную кровлю и соединителем для проводника Ø6-Ø10 мм. из горячеоцинкованной стали. Высотой от 7,5 до 10,5 метров	GR130571	7.5 м	144,9 кг
		GR130081	8,0 м	145,7 кг
		GR130581	8,5 м	148,4 кг
		GR130091	9,0 м	255,7 кг
		GR130591	9,5 м	257,4 кг
		GR130101	10,0 м	258,2 кг
		GR130601	10,5 м	260,9 кг
5	Держатель для молниезащиты	GR310601		0,2 кг
6	Круглый проводник пруток Ø8 мм.	GR510081		0,4 кг

№	Название	Артикул	Высота	Вес
1 2 3 4	Молниеприемная мачта GROMOSTAR с креплением на плоскую, ПВХ, мембрамнную кровлю и соединителем для проводника Ø6-Ø10 мм. из нержавеющей стали. Высотой от 7,5 до 10,5 метров	GR130573	7.5 м	144,9 кг
		GR130083	8,0 м	145,7 кг
		GR130583	8,5 м	148,4 кг
		GR130093	9,0 м	255,7 кг
		GR130593	9,5 м	257,4 кг
		GR130103	10,0 м	258,2 кг
		GR130603	10,5 м	260,9 кг
5	Держатель для молниезащиты	GR310603		0,2 кг
6	Круглый проводник пруток Ø8 мм.	GR510083		0,4 кг

№	Название	Артикул	Высота	Вес
1 2 3 4	Молниеприемная мачта GROMOSTAR с креплением на плоскую, ПВХ, мембрамнную кровлю и соединителем для проводника Ø6-Ø10 мм. из окрашенной стали. Высотой от 7,5 до 10,5 метров	GR130574	7.5 м	144,9 кг
		GR130084	8,0 м	145,7 кг
		GR130584	8,5 м	148,4 кг
		GR130094	9,0 м	255,7 кг
		GR130594	9,5 м	257,4 кг
		GR130104	10,0 м	258,2 кг
		GR130604	10,5 м	260,9 кг
5	Держатель для молниезащиты	GR310604		0,2 кг
6	Круглый проводник пруток Ø8 мм.	GR510084		0,4 кг

Подп. и дата | Инв.N дубл. | Взам. инв.N | Подп. и дата | Инв.N подл.

Изм.	Лист	N докум.	Подп.	Дата
Разраб.		Володько М.И.		
Пров.		Шпак А.А.		
Н. контр.		Шпак А.А.		
Утв.		Бродников М.И.		

Альбом типовых технических решений для устройства молниезащиты и заземления

Система молниезащиты и заземления

Стадия	Лист	Листов
РД	11	67

Молниеприемные мачты от 7,5 до 10,5 метров с креплением на плоскую кровлю

ООО "СтройПлаза"
gromostar.ru
+7(999)595-44-55

Узел

Молниеприемная мачта на бетонном основании 11,0...15,0 метров

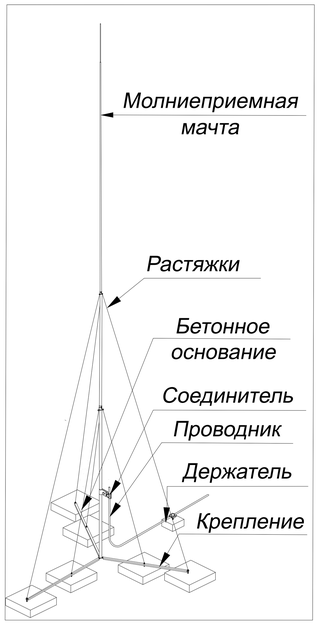

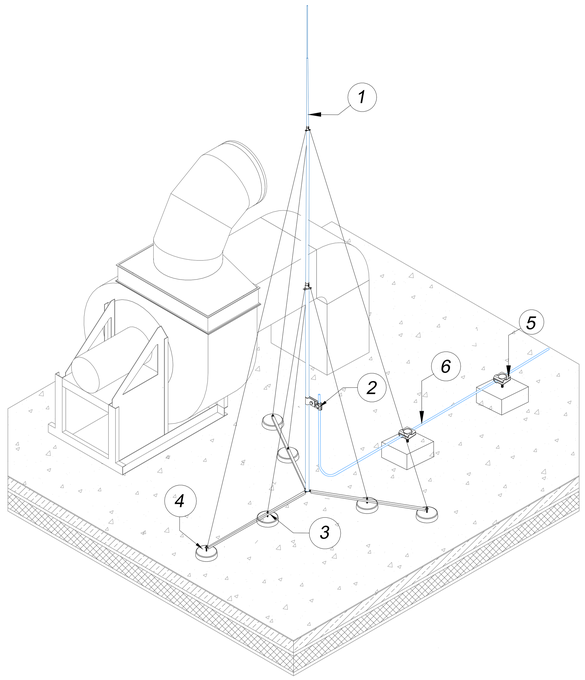

В комплект мачты с креплением на плоскую кровлю входит:

1. Молниеприемная мачта.
2. Соединитель для присоединения проводника Ø6-Ø10 мм. к молниеприемной мачте.
3. Крепление шестинога
4. Бетонное основание

- Применяется для защиты от ударов молнии элементов кровли, а также оборудования или конструкций на зданиях.
- Устанавливается на кровлю на бетонное основание и держится под собственным весом
- Выдерживает максимальную ветровую нагрузку 0,55 кПа (1, 11, 111 и IV ветровые районы) согласно СНиП В. 1.2-2:2006
- Соответствует нормативным стандартам для молниеприемников.

№	Название	Артикул	Высота	Вес
1 2 3 4	Молниеприемная мачта GROMOSTAR с креплением на плоскую, ПВХ, мембрамнную кровлю и соединителем для проводника Ø6-Ø10 мм. из алюминия. Высотой от 11,0 до 15,0 метров	GR130115	11.0 м	428,7 кг
		GR130615	11,5 м	430,4 кг
		GR130125	12,0 м	431,0 кг
		GR130625	12,5 м	433,4 кг
		GR130135	13,0 м	433,7 кг
		GR130145	14,0 м	434,3 кг
		GR130155	15,0 м	434,9 кг
5	Держатель для молниезащиты	GR310605		0,14 кг
6	Круглый проводник пруток Ø8 мм.	GR510085		0,24 кг

№	Название	Артикул	Высота	Вес
1 2 3 4	Молниеприемная мачта GROMOSTAR с креплением на плоскую, ПВХ, мембрамнную кровлю и соединителем для проводника Ø6-Ø10 мм. из горячеоцинкованной стали. Высотой от 11,0 до 15,0 метров	GR130111	11.0 м	471,7 кг
		GR130611	11,5 м	472,4 кг
		GR130121	12,0 м	473,0 кг
		GR130621	12,5 м	474,9 кг
		GR130131	13,0 м	475,7 кг
		GR130141	14,0 м	477,3 кг
		GR130151	15,0 м	478,9 кг
5	Держатель для молниезащиты	GR310601		0,2 кг
6	Круглый проводник пруток Ø8 мм.	GR510081		0,4 кг

№	Название	Артикул	Высота	Вес
1 2 3 4	Молниеприемная мачта GROMOSTAR с креплением на плоскую, ПВХ, мембрамнную кровлю и соединителем для проводника Ø6-Ø10 мм. из нержавеющей стали. Высотой от 11,0 до 15,0 метров	GR130113	11.0 м	471,7 кг
		GR130613	11,5 м	472,4 кг
		GR130123	12,0 м	473,0 кг
		GR130623	12,5 м	474,9 кг
		GR130133	13,0 м	475,7 кг
		GR130143	14,0 м	477,3 кг
		GR130153	15,0 м	478,9 кг
5	Держатель для молниезащиты	GR310603		0,2 кг
6	Круглый проводник пруток Ø8 мм.	GR510083		0,4 кг

№	Название	Артикул	Высота	Вес
1 2 3 4	Молниеприемная мачта GROMOSTAR с креплением на плоскую, ПВХ, мембрамнную кровлю и соединителем для проводника Ø6-Ø10 мм. из окрашенной стали. Высотой от 11,0 до 15,0 метров	GR130114	11.0 м	471,7 кг
		GR130614	11,5 м	472,4 кг
		GR130124	12,0 м	473,0 кг
		GR130624	12,5 м	474,9 кг
		GR130134	13,0 м	475,7 кг
		GR130144	14,0 м	477,3 кг
		GR130154	15,0 м	478,9 кг
5	Держатель для молниезащиты	GR310604		0,2 кг
6	Круглый проводник пруток Ø8 мм.	GR510084		0,4 кг

Подп. и дата | Инв.N дубл. | Взам. инв.N | Подп. и дата | Инв.N подл.

Изм.	Лист	N докум.	Подп.	Дата	Альбом типовых технических решений для устройства молниезащиты и заземления		
Разраб.		Володько М.И.			Система молниезащиты и заземления	Стадия	Лист	Листов
Пров.		Шпак А.А.				РД	12	67
Н. контр.		Шпак А.А.			Молниеприемные мачты от 11,0 до 15,0 метров с креплением на плоскую кровлю	ООО "СтройПлаза" gromostar.ru +7(999)595-44-55	
Утв.		Бродников М.И.					