Узел
Молниеприемник с
креплением на круглый конек
0,5...1,5 метров

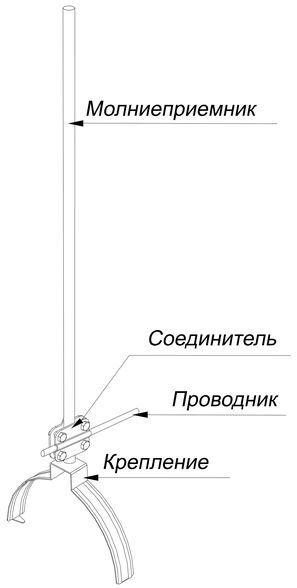

Узел
Молниеприемник с
креплением на круглый конек
2,0...3,0 метров

Узел
Молниеприемник с
креплением на круглый конек
3,5...7,0 метров

Подп. и дата
Инв.N дубл.
Взам. инв.N
Подп. и дата
Инв.N подл.

Изм.	Лист	N докум.	Подп.	Дата	Узлы молниеприемники с креплением на конек	Лист 20

В комплект молниеприемника с креплением на конек входит:

1. Молниеприемник.
2. Соединитель для присоединения проводника Ø6-Ø10 мм. к молниеприемнику.
3. Крепление на конек

Узел

Молниеприемник с креплением на круглый конек 0,5...1,5 метров

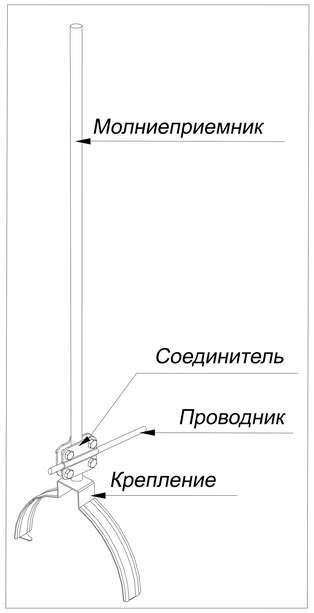

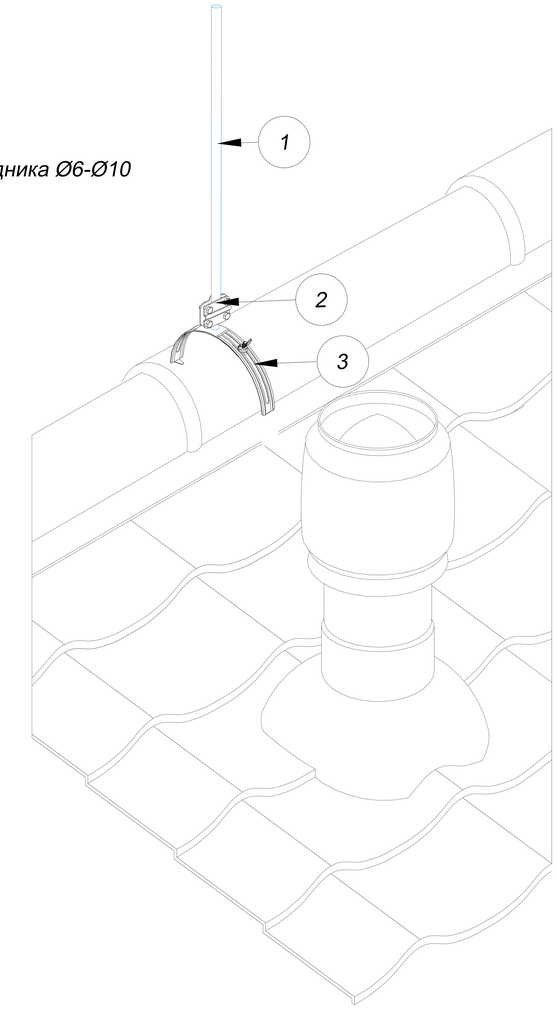

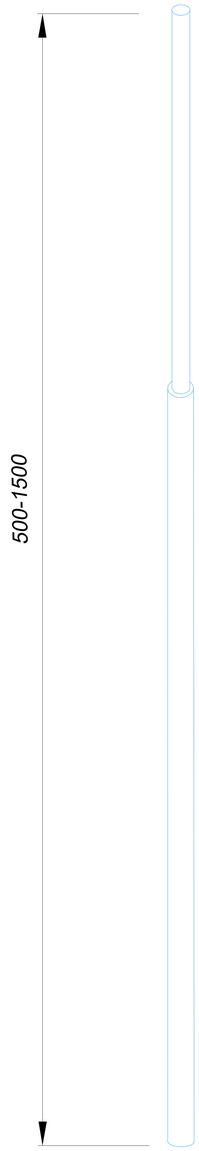

- Применяется для защиты от ударов молнии элементов кровли, а также оборудования или конструкций на зданиях.
- Устанавливается на кровлю при помощи конькового крепления
- Выдерживает максимальную ветровую нагрузку 0,55 кПа (1, 11, 111 и IV ветровые районы) согласно СНиП В. 1.2-2:2006
- Соответствует нормативным стандартам для молниеприемников.

№	Название	Артикул	Высота	Вес
1 2 3	Молниеприемники GROMOSTAR с креплением на круглый конек и соединителем из алюминия. Высотой до 1,5 метра	GR140601	0,5м	0,5м
		GR140115	1,0 м	0,6 м
		GR140615	1,5 м	0,7 м
5	Держатель для молниезащиты	GR310605		0,14 кг
6	Круглый проводник пруток Ø8 мм.	GR510085		0,24 кг

№	Название	Артикул	Высота	Вес
1 2 3	Молниеприемники GROMOSTAR с креплением на круглый конек и соединителем из горячеоцинкованной стали. Высотой до 1,5 метра	GR140601	0,5м	1,6м
		GR140111	1,0 м	2.4 м
		GR140611	1,5 м	3.2 м
5	Держатель для молниезащиты	GR310601		0,2 кг
6	Круглый проводник пруток Ø8 мм.	GR510081		0,4 кг

№	Название	Артикул	Высота	Вес
1 2 3	Молниеприемники GROMOSTAR с креплением на круглый конек и соединителем из меди. Высотой до 1,5 метра	GR140602	0,5м	1,1м
		GR140112	1,0 м	1,3 м
		GR140612	1,5 м	1,9 м
5	Держатель для молниезащиты	GR310602		0,24 кг
6	Круглый проводник пруток Ø8 мм.	GR510082		0,44 кг

№	Название	Артикул	Высота	Вес
1 2 3	Молниеприемники GROMOSTAR с креплением на круглый конек и соединителем из нержавеющей стали. Высотой до 1,5 метра	GR140603	0,5м	1,6м
		GR140113	1,0 м	2.4 м
		GR140613	1,5 м	3.2 м
5	Держатель для молниезащиты	GR310603		0,2 кг
6	Круглый проводник пруток Ø8 мм.	GR510083		0,4 кг

№	Название	Артикул	Высота	Вес
1 2 3	Молниеприемники GROMOSTAR с креплением на круглый конек и соединителем из окрашенной стали. Высотой до 1,5 метра	GR140604	0,5м	1,6м
		GR140114	1,0 м	2.4 м
		GR140614	1,5 м	3.2 м
5	Держатель для молниезащиты	GR310604		0,2 кг
6	Круглый проводник пруток Ø8 мм.	GR510084		0,4 кг

Подп. и дата | Инв.N дубл. | Взам. инв.N | Подп. и дата | Инв.N подл.

Изм.	Лист	N докум.	Подп.	Дата
Разраб.		Володько М.И.		
Пров.		Шпак А.А.		
Н. контр.		Шпак А.А.		
Утв.		Бродников М.И.		

Альбом типовых технических решений для устройства молниезащиты и заземления

Система молниезащиты и заземления

Стадия	Лист	Листов
РД	24	67

Молниеприемники от 0,5 до 1,5 метров на круглый конек

ООО "СтройПлаза"
gromostar.ru
+7(999)595-44-55

В комплект молниеприемника с креплением на конек входит:

1. Молниеприемник.
2. Соединитель для присоединения проводника Ø6-Ø10 мм. к молниеприемнику.
3. Крепление на конек

Узел

Молниеприемник с креплением на круглый конек 2,0...7,0 метров

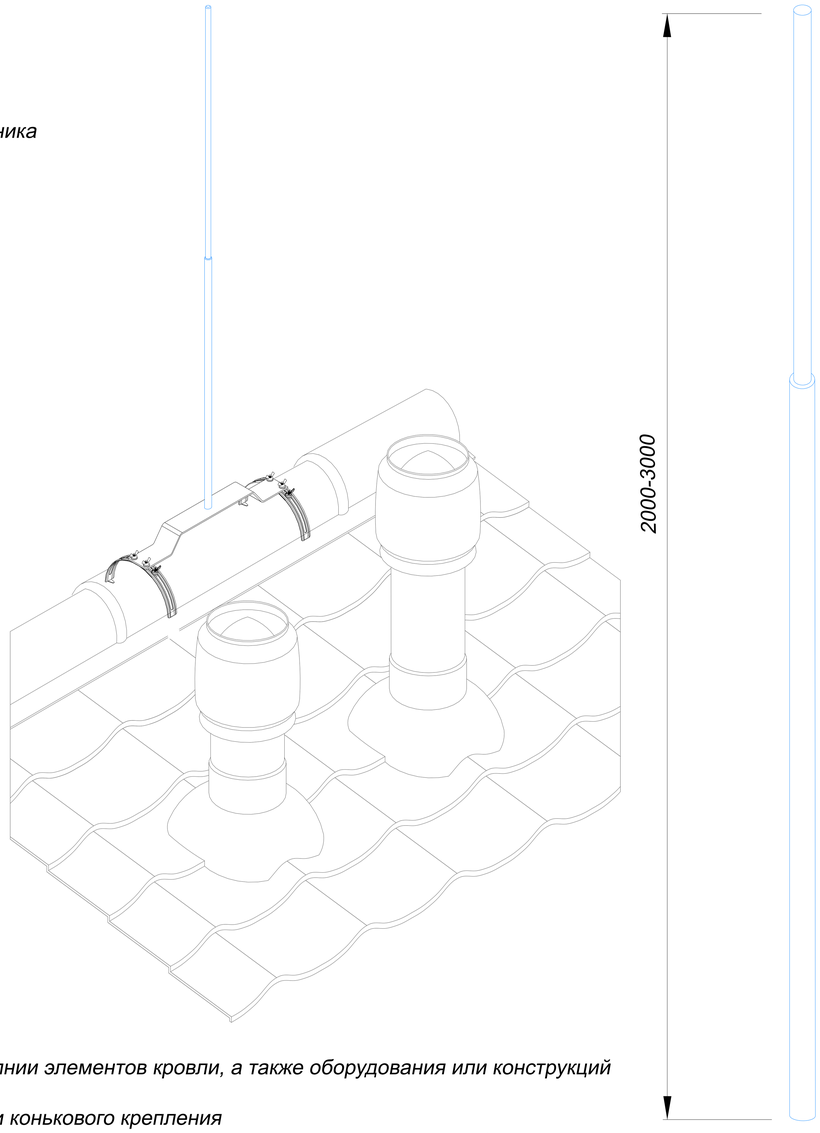

- Применяется для защиты от ударов молнии элементов кровли, а также оборудования или конструкций на зданиях.
- Устанавливается на кровлю при помощи конькового крепления
- Выдерживает максимальную ветровую нагрузку 0,55 кПа (1, 11, 111 и IV ветровые районы) согласно СНиП В. 1.2-2:2006
- Соответствует нормативным стандартам для молниеприемников.

№	Название	Артикул	Высота	Вес
1 2 3	Молниеприемники GROMOSTAR с креплением на прямой конек и соединителем из горячеоцинкованной стали. Высотой 2,0 до 3,0 метров	GR140021	2,0м	5,2м
		GR140521	2,5 м	6,0 м
		GR140031	3,0 м	7,6 м
5	Держатель для молниезащиты	GR310601		0,2 кг
6	Круглый проводник пруток Ø8 мм.	GR510081		0,4 кг

№	Название	Артикул	Высота	Вес
1 2 3	Молниеприемники GROMOSTAR с креплением на круглый конек и соединителем из горячеоцинкованной стали. Высотой 2,0 до 3,0 метров	GR140121	2,0м	5,2м
		GR140621	2,5 м	6,0 м
		GR140131	3,0 м	7,6 м
5	Держатель для молниезащиты	GR310601		0,2 кг
6	Круглый проводник пруток Ø8 мм.	GR510081		0,4 кг

№	Название	Артикул	Высота	Вес
1 2 3	Молниеприемники GROMOSTAR с креплением на круглый конек и соединителем из меди. Высотой 2,0 до 3,0 метров	GR140122	2,0м	3,9м
		GR140622	2,5 м	5,5 м
		GR140132	3,0 м	7,0 м
5	Держатель для молниезащиты	GR310602		0,2 кг
6	Круглый проводник пруток Ø8 мм.	GR510082		0,4 кг

№	Название	Артикул	Высота	Вес
1 2 3	Молниеприемники GROMOSTAR с креплением на круглый конек и соединителем из нержавеющей стали. Высотой 2,0 до 3,0 метров	GR140123	2,0м	5,2м
		GR140623	2,5 м	6,0 м
		GR140133	3,0 м	7,6 м
5	Держатель для молниезащиты	GR310603		0,2 кг
6	Круглый проводник пруток Ø8 мм.	GR510083		0,4 кг

№	Название	Артикул	Высота	Вес
1 2 3	Молниеприемники GROMOSTAR с креплением на круглый конек и соединителем из окрашенной стали. Высотой 2,0 до 3,0 метров	GR140124	2,0м	5,2м
		GR140624	2,5 м	6,0 м
		GR140134	3,0 м	7,6 м
5	Держатель для молниезащиты	GR310604		0,2 кг
6	Круглый проводник пруток Ø8 мм.	GR510084		0,4 кг

Подп. и дата | Инв.N дубл. | Взам. инв.N | Подп. и дата | Инв.N подл.

Изм.	Лист	N докум.	Подп.	Дата
Разраб.		Володько М.И.		
Пров.		Шпак А.А.		
Н. контр.		Шпак А.А.		
Утв.		Бродников М.И.		

Альбом типовых технических решений для устройства молниезащиты и заземления

Система молниезащиты и заземления	Стадия	Лист	Листов
	РД	25	67
Молниеприемники от 2,0 до 3,0 метров на круглый конек	ООО "СтройПлаза" gromostar.ru +7(999)595-44-55		

В комплект молниеприемника с креплением на конек входит:

1. Молниеприемник.
2. Соединитель для присоединения проводника Ø6-Ø10 мм. к молниеприемнику.
3. Крепление на конек
4. Комплект растяжек

Узел

Молниеприемник с креплением на круглый конек 2,0...7,0 метров

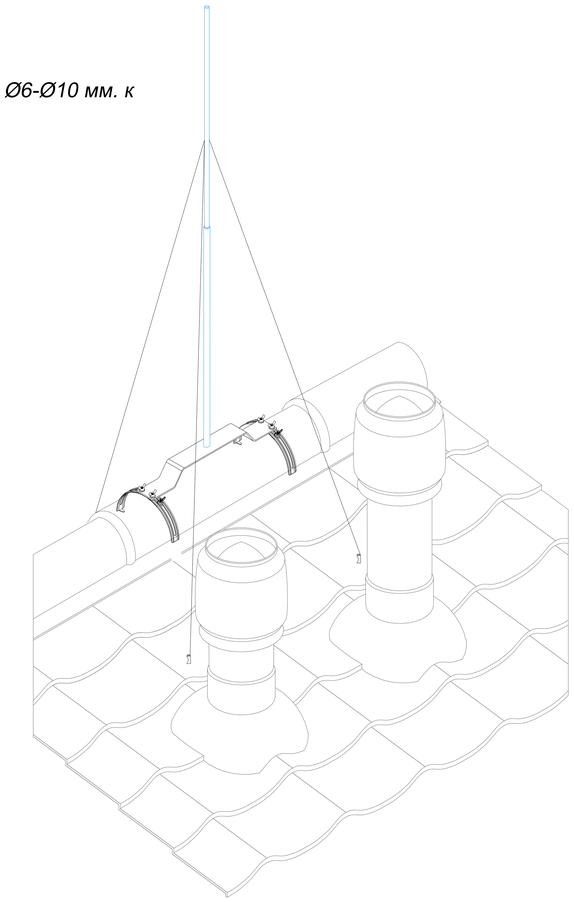

- Применяется для защиты от ударов молнии элементов кровли, а также оборудования или конструкций на зданиях.
- Устанавливается на кровлю при помощи конькового крепления
- Выдерживает максимальную ветровую нагрузку 0,55 кПа (1, 11, 111 и IV ветровые районы) согласно СНиП В. 1.2-2:2006
- Соответствует нормативным стандартам для молниеприемников.

№	Название	Артикул	Высота	Вес
1 2 3 4	Молниеприемники GROMOSTAR с креплением на круглый конек, растяжками и соединителем из алюминия. Высотой 3,5 до 7,0 метров	GR140635	3,5 м	5,9 м
		GR140145	4,0 м	6,0 м
		GR140645	4,5 м	7,1 м
		GR140155	5,0 м	7,4 м
		GR140655	5,5 м	7,7 м
		GR140165	6,0 м	7,8 м
		GR140665	6,5 м	8,4 м
		GR140175	7,0 м	8,5 м
5	Держатель для молниезащиты	GR310605		0,14 кг
6	Круглый проводник пруток Ø8 мм.	GR510085		0,24 кг

№	Название	Артикул	Высота	Вес
1 2 3 4	Молниеприемники GROMOSTAR с креплением на круглый конек, растяжками и соединителем из горячеоцинкованной стали. Высотой 3,5 до 7,0 метров	GR140631	3,5 м	13,4 м
		GR140141	4,0 м	14,2 м
		GR140641	4,5 м	16,5 м
		GR140151	5,0 м	17,4 м
		GR140651	5,5 м	19,1 м
		GR140161	6,0 м	19,9 м
		GR140661	6,5 м	21,6 м
		GR140171	7,0 м	22,4 м
5	Держатель для молниезащиты	GR310601		0,2 кг
6	Круглый проводник пруток Ø8 мм.	GR510081		0,4 кг

№	Название	Артикул	Высота	Вес
1 2 3 4	Молниеприемники GROMOSTAR с креплением на круглый конек, растяжками и соединителем из меди. Высотой 3,5 до 7,0 метров	GR140632	3,5 м	10,3 м
		GR140142	4,0 м	10,4 м
		GR140642	4,5 м	11,4 м
		GR140152	5,0 м	11,7 м
		GR140652	5,5 м	11.9 м
		GR140162	6,0 м	13,5 м
		GR140662	6,5 м	14,4 м
		GR140172	7,0 м	15,3 м
5	Держатель для молниезащиты	GR310602		0,24 кг
6	Круглый проводник пруток Ø8 мм.	GR510082		0,48 кг

№	Название	Артикул	Высота	Вес
1 2 3 4	Молниеприемники GROMOSTAR с креплением на круглый конек, растяжками и соединителем из нержавеющей стали. Высотой 3,5 до 7,0 метров	GR140633	3,5 м	13,4 м
		GR140143	4,0 м	14,2 м
		GR140643	4,5 м	16,5 м
		GR140153	5,0 м	17,4 м
		GR140653	5,5 м	19,1 м
		GR140163	6,0 м	19,9 м
		GR140663	6,5 м	21,6 м
		GR140173	7,0 м	22,4 м
5	Держатель для молниезащиты	GR310603		0,2 кг
6	Круглый проводник пруток Ø8 мм.	GR510083		0,4 кг

Подп. и дата | Инв.N дубл. | Взам. инв.N | Подп. и дата | Инв.N подл.

Изм.	Лист	N докум.	Подп.	Дата
Разраб.		Володько М.И.		
Пров.		Шпак А.А.		
Н. контр.		Шпак А.А.		
Утв.		Бродников М.И.		

Альбом типовых технических решений для устройства молниезащиты и заземления

Система молниезащиты и заземления

Стадия	Лист	Листов
РД	26	67

Молниеприемники от 3,5 до 7,0 метров на круглый конек

ООО "СтройПлаза"
gromostar.ru
+7(999)595-44-55